MONTERINGSANVISNING · INSTALLATION INSTRUCTIONS
MONTAGEANLEITUNG · INSTRUCTIONS DE MONTAGE

Saab 9-3 M03-

Roiskesuojat, edessä

Accessories Part No.	Group	Date	Instruction Part No.	Replaces
12 786 784 **12 831 787**	**9:84-19**	**Mar 03**	**12 798 021**	**12 798 021 Apr 02**

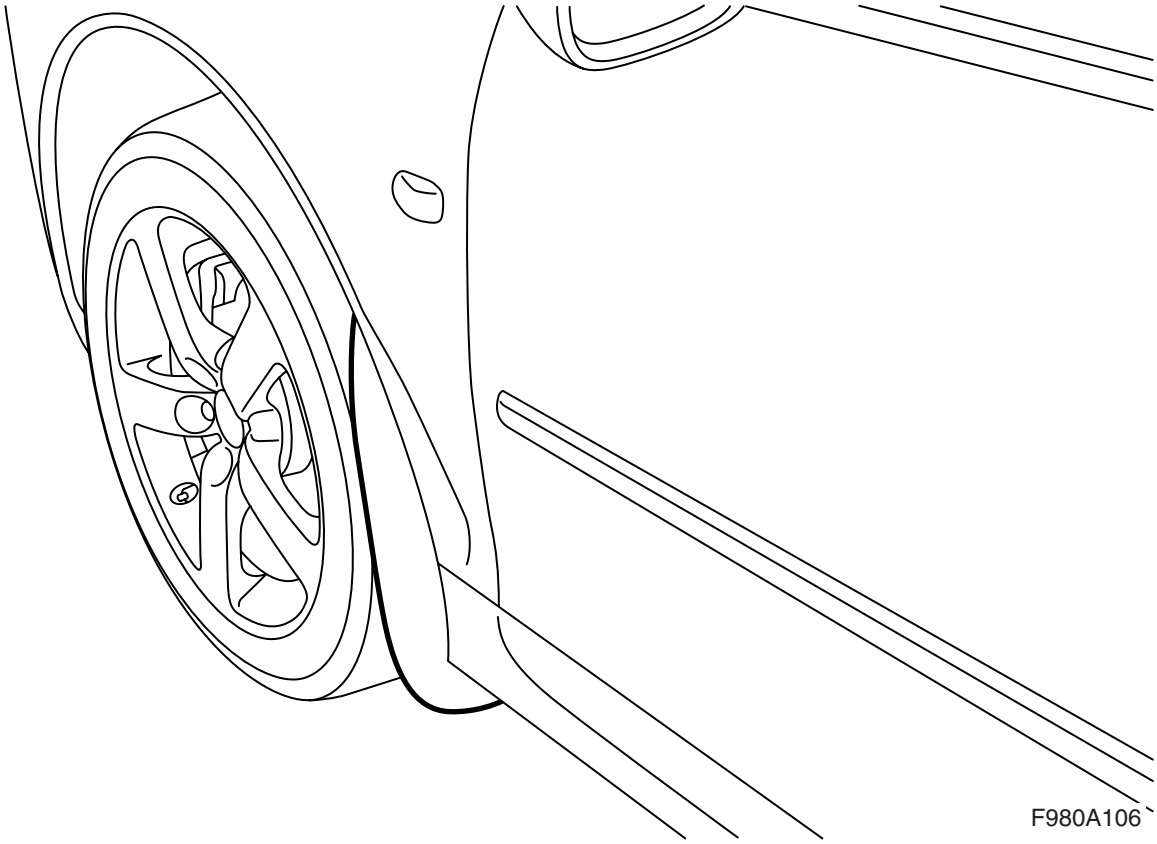

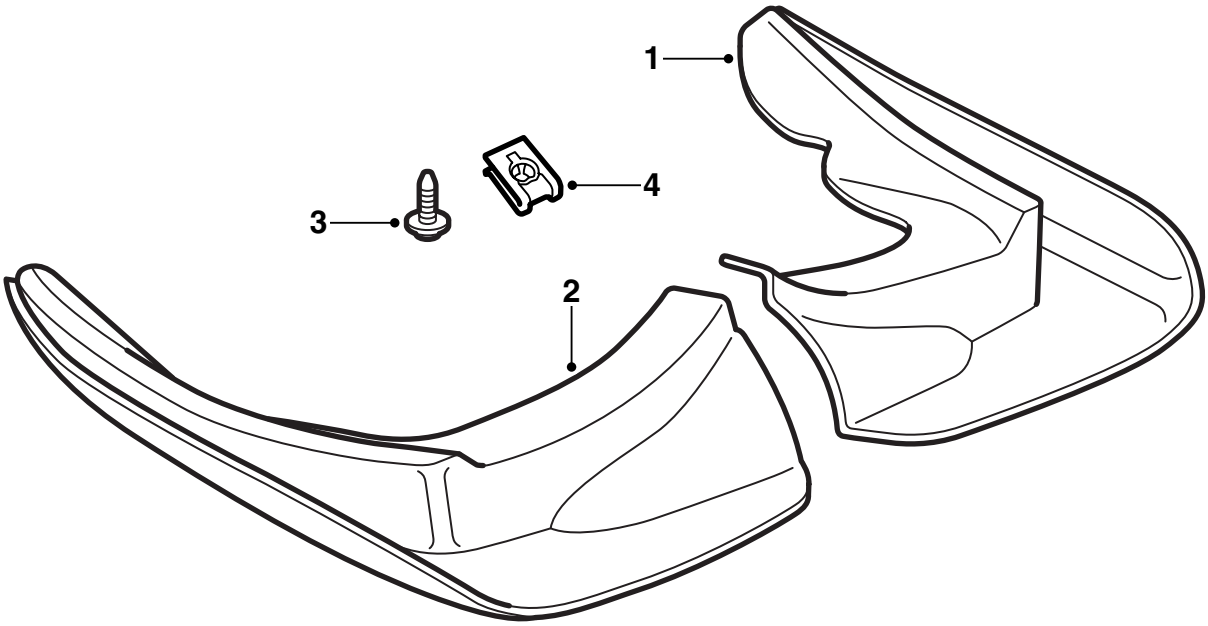

F980A107

1 Roiskesuoja V
2 Roiskesuoja O
3 Ruuvi (x6)
4 Kiinnitinmutteri (x2)

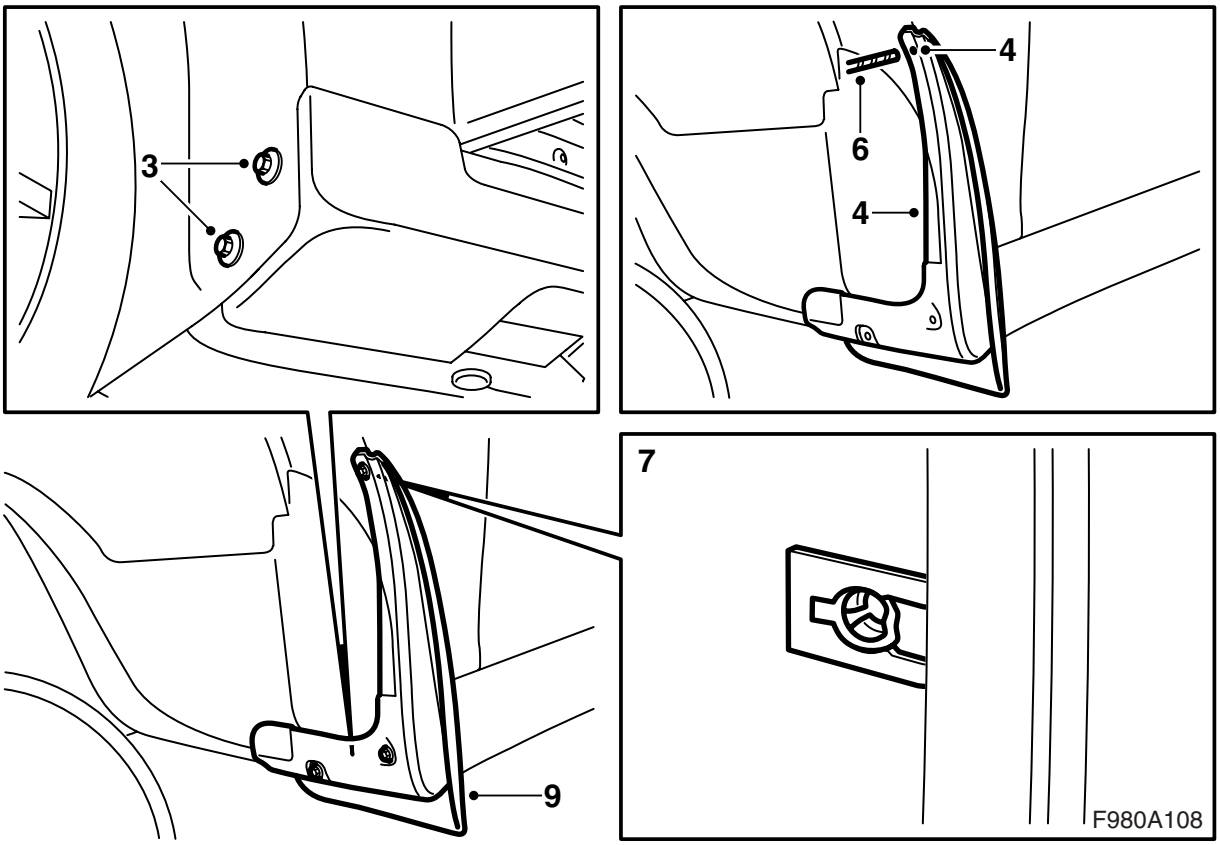

1 Nosta auto ylös.
2 Irrota vasen etupyörä.
3 Irrota ruuvit vasemman pyöränkotelon takareunan alaosasta.
4 Sovita roiskesuoja paikalleen, paina se oikeaan asentoon ja merkitse yläreiän sijainti.
5 Poista roiskesuoja.
6 Poraa merkinnän mukaan 6 mm:n reikä.
7 Käännä sisälokasuoja ulos ja asenna kiinnitinmutteri porattuun reikään.
8 Asenna sisälokasuoja.
9 Asenna roiskesuoja.

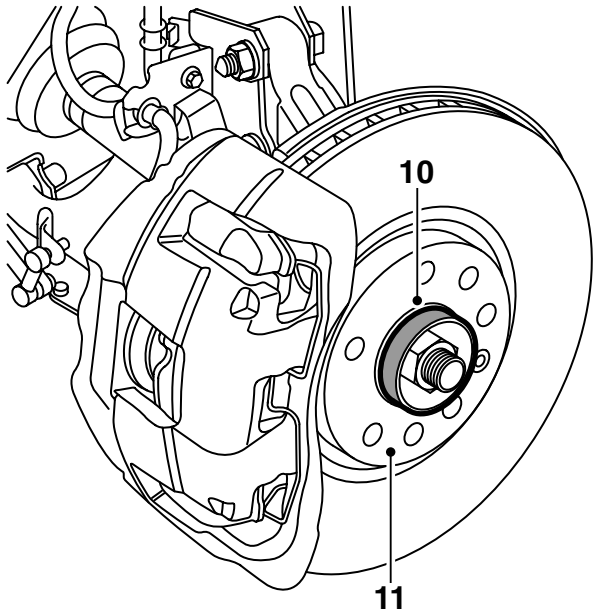

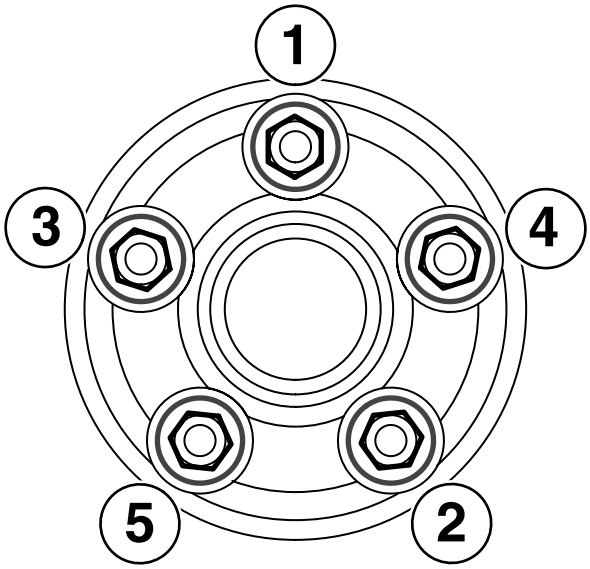

F980A109

10 Puhdista vanteen ja jarrulevyn välinen vastinpinta liasta ja ruosteesta.

11 Sivele valkoista suurpainerasvatahnaa (tuotenro 30 06 442) navalle.

Huomaa

Katso, ettei rasvaa joudu vanteen ja jarrulevyn väliselle vastinpinnalle.

12 Ripusta pyörä paikalleen, asenna ruuvit ja kiristä ne vaiheittain käsin siten, että pyörä keskittyy.

13 Kiristä ruuvit ristikkäin kaksi kertaa.

Huomaa

Kiristettäessä pitää pyörän riippua vapaasti.

Kiristysmomentit

alumiinivanne 110 Nm (81 lbf ft)

teräsvanne 50 Nm + 2x90°, enintään 110 Nm (37 lbf ft + 2x90°, enintään 81 lbf ft)

Vihje

Jotta vältetään ruuvien kiristäminen liiaksi teräsvannetta asennettaessa, pitää kulmakiristys tehdä momenttiavaimella, joka on asetettu momentille 110 Nm (81 lbf ft). Jos momenttiavain näyttää, että 110 Nm (81 lbf ft) on saavutettu, kulmakiristys pitää lopettaa.

14 Toista kohdat 2-13 auton oikealla pu3olella ja laske auto alas.