MONTERINGSANVISNING · INSTALLATION INSTRUCTIONS
MONTAGEANLEITUNG · INSTALLATIONS DE MONTAGE

Saab 900 M94-, Saab 9000 M85-

Leitungsnetz Anhängerkupplung, Laden

Accessories Part No.	Group	Date	Instruction Part No.	Replaces
400 101 234	**3:71-11**	**Apr 99**	**86 80 142**	**75 04 55 Jul 93**

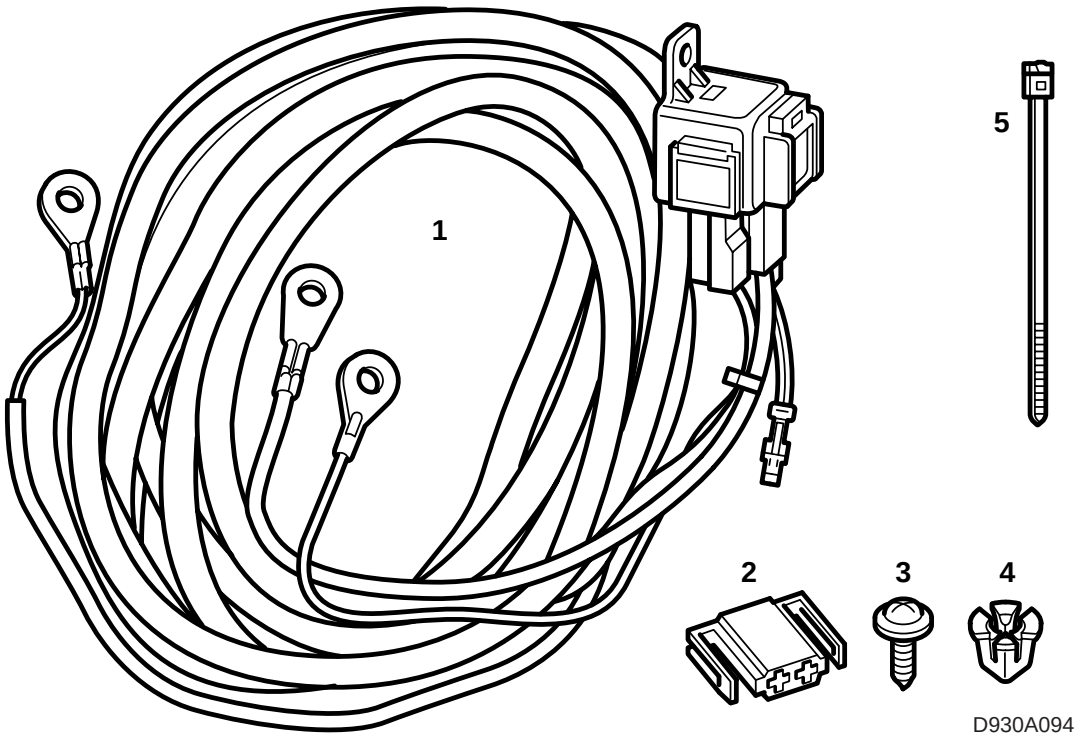

1 Leitungsnetz mit Relais und Sicherung
2 2-poliger Steckverbinder
3 Schraube
4 Pressmutter
5 Kabelbinder (10x)

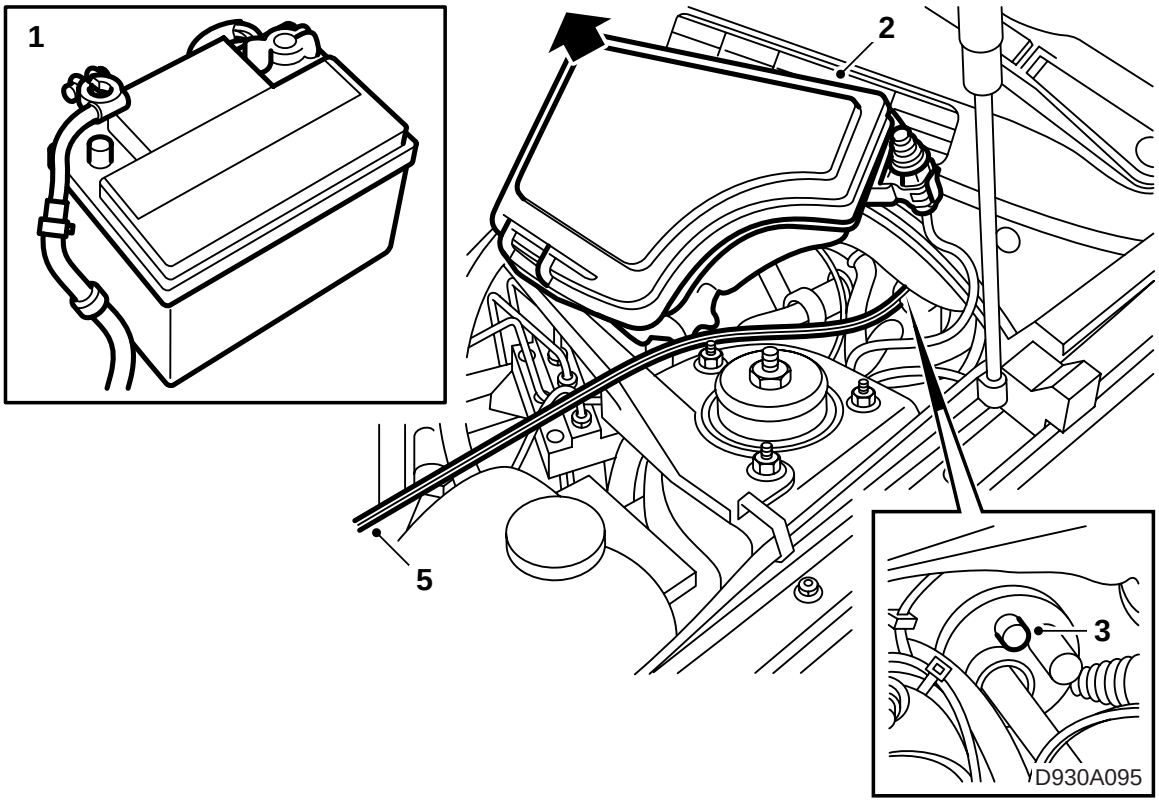

Saab 900 M94-

1 Den Minuspol der Batterie lösen.
2 Die Zentralelektrik im Motorraum ausbauen und herausheben, die Stabilislerungsstrebe muß evtl. gelöst werden.
3 Eine der kleineren Gummidurchfürhrungen in der Spritzwand hinter der Zentralelektrik aufschneiden.
4 Abdeckung, Knieschutztraverse und Luftkanal unter dem Lenkrad (LHD) ausbauen, bzw. das Handschuhfach ausbauen (RHD).
5 Das ROTE/SCHWARZE Kabel mit Hilfe eines Stahldrahtes in den Innenraum ziehen.

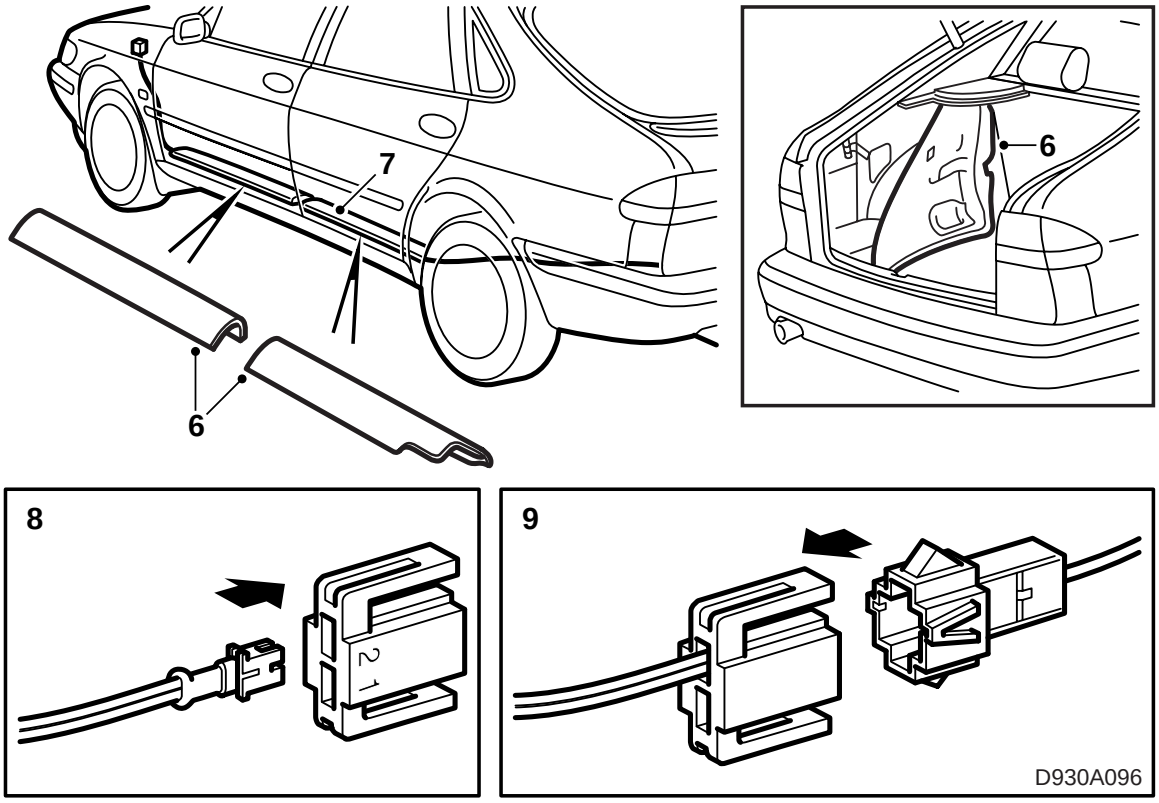

6 **5-D:** Den Schwellerschutz auf der linken Seite ausbauen.

3-D: Den linken Schwellerschutz und die linke Seitenverkleidung des Rücksitzes ausbauen.

7 Das Leitungsnetz längs der linken Seite im Fahrzeug zum linken Rücklicht verlegen.

8 Die Leitung wird an den belgefügten Steckverbinder (Klemme 2) angeschlossen.

9 Im Satz für den 13-poligen, bzw. 7-poligen Anhängersteckverbinder muß die ROT/ SCHWARZE (13-pol.) bzw. GRAUE (7-pol.) Leitung mit vormontiertem 2-poligen Steckverbinder verwendet werden.

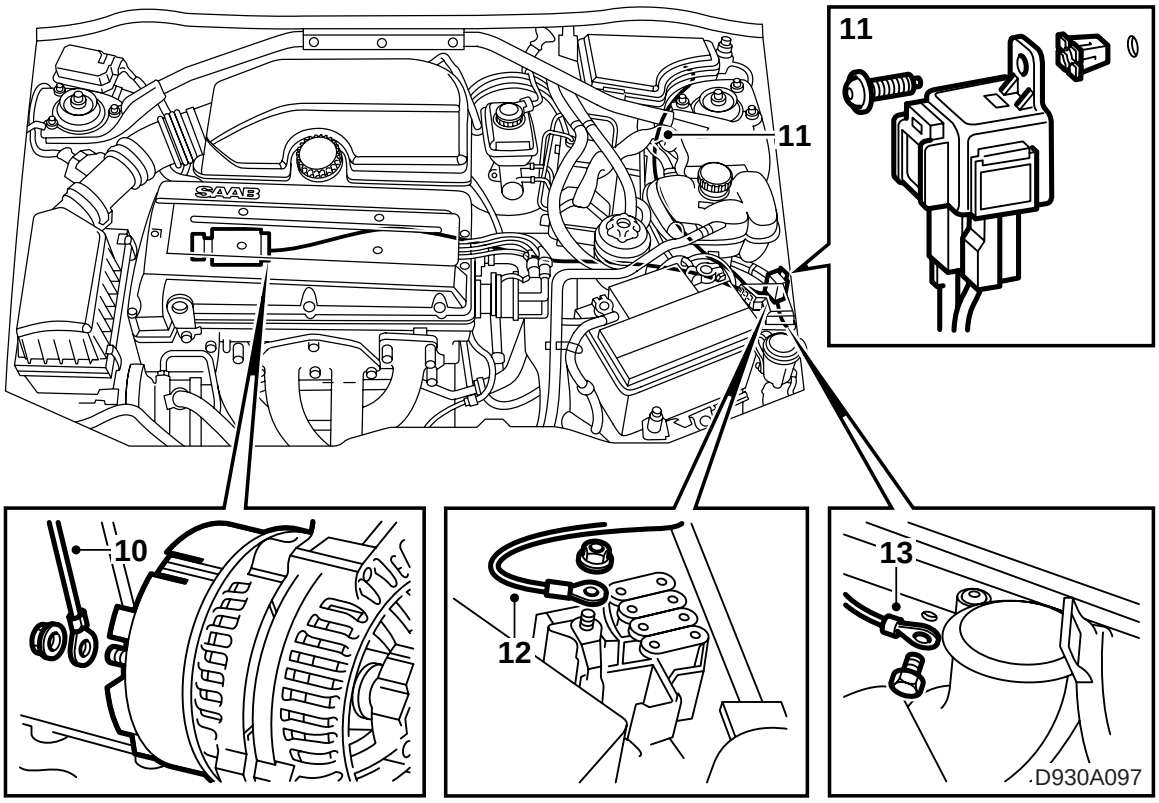

10 Das GRÜNE/WEISSE Kabel längs der Spritzwand und herunter zu Anschluß D+ des Generators verlegen.

11 Das Leitungsnetz unter dem Ausgleichsbehälter und herunter zur Batterie verlegen.

Das Relais direkt auf das Blech an einer geeigneten Stelle schrauben.

Mit einem 3,5 mm Bohrer bohren.

Das Loch muß mlt Rostschutz versehen werden.

12 Das ROTE Kabel vom Relaishalter zur Plusklemme des Maxisicherungshalters verlegen.

13 Die Muter des vorderen Massepunktes hinter der Batterie ausbauen (**Nicht** den Massepunkt der Batterie). Das SCHWARZE Kabel über den bereits vorhandenen Massekabeln an den Massepunkt montieren. Die Mutter der Masseschraube wieder anbringen.

Anzugsdrehmoment 8,5 Nm (6.3 lbf ft)

14 Alle gelösten Telle wieder einbauen und die Funktionen kontrollieren.

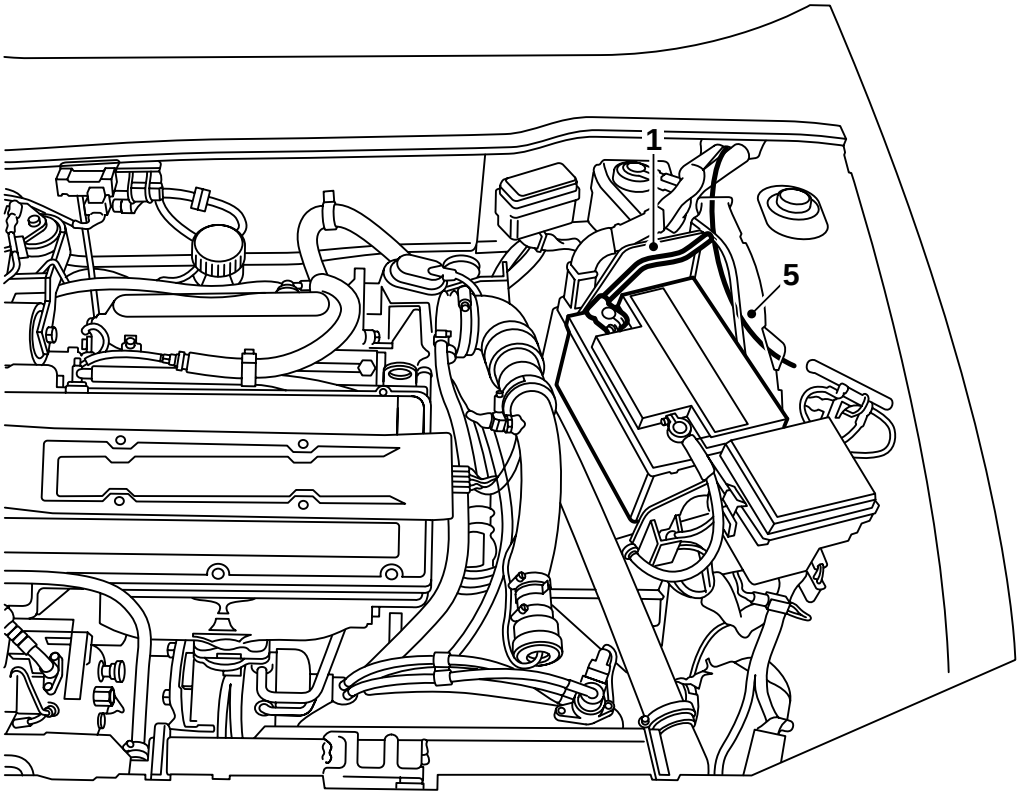

C930A020

Saab 9000 M85-

1 Den Minuspol der Batterie lösen.
2 Die Abdeckung unter dem Lenkrad (LHD), bzw. das Handschuhfach (RHD) ausbauen.
3 Die linken Schwellerabdeckungen ausbauen.
4 **CD:** Die Rückenlehne ausbauen und die Sitzfläche nach vorne klappen.
5 Die ROTE/SCHWARZE Leitung mit Hilfe eines Stahldrahtes am Bremszylinder in den Innenraum ziehen.

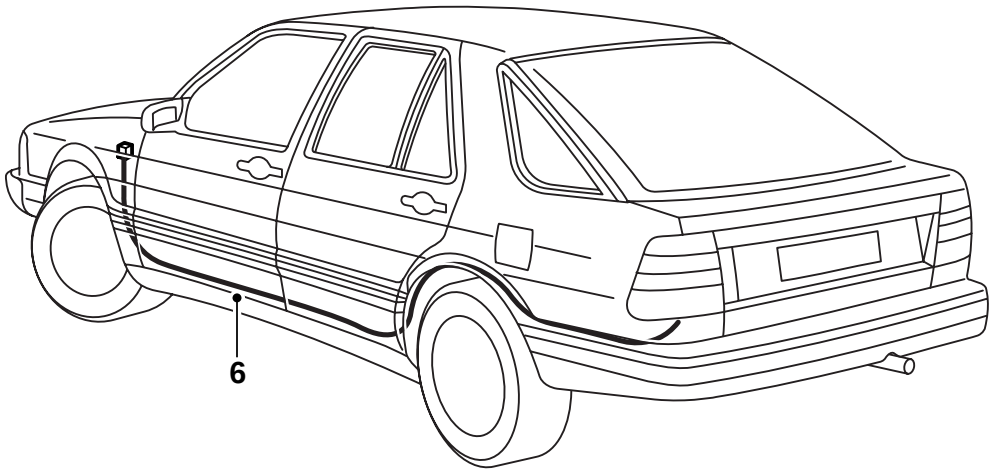

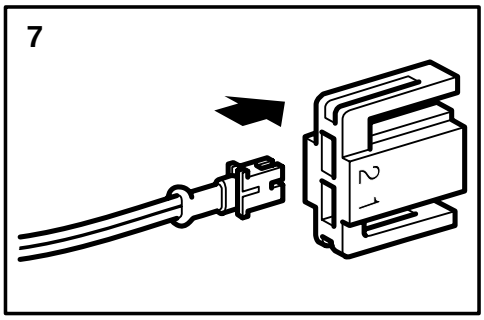

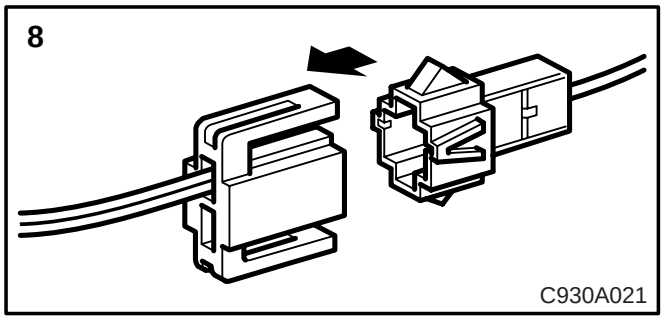

6 Das Leitungsnetz längs der linken Seite im Fahrzeug zum linken Rücklicht verlegen.

7 Die Leitung wird an den beigefügten Steckverbinder (Klemme 2) angeschlossen.

8 Im Satz für den 13-poligen, bzw. 7-poligen Anhängersteckverbinder muß die ROT/ SCHWARZE (13-pol.) bzw, GRAUE (7-pol.) Leftung mit vormontiertem 2-poligen Steckverbinder verwendet werden.

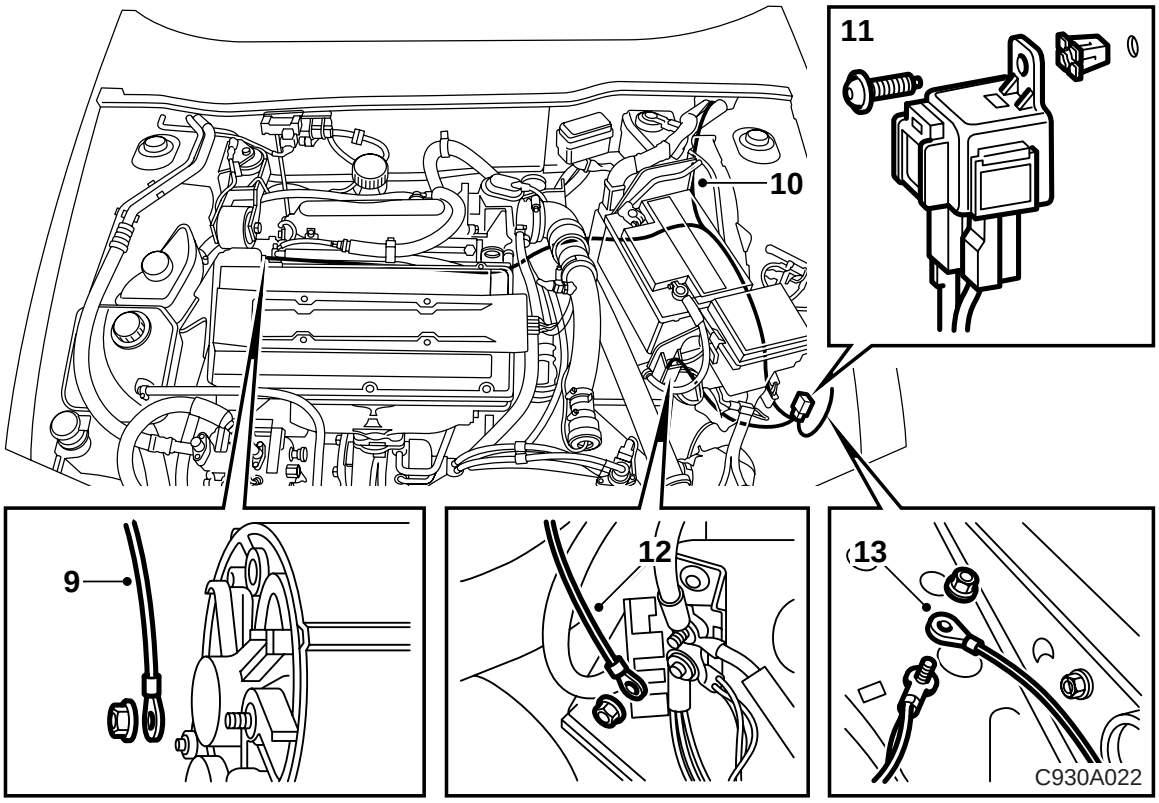

9 Das GRÜN/WEISSE Kabel längs der Spritzwand und herunter zu Anschluß D+ des Generators verlegen.

10 Das Leitungsnetz mit Relais wird in die Kabelrinne an der Batterie gelegt.

11 Den Gummistopfen über dem vierkantigen Loch im Radlauf an der Vorderkante der Batterie entfernen.

Den Kunststoffstopfen montieren und das Relais mit Anschlußklemme nach unten gerichtet festschrauben.

Das Relais kann direkt an der Vorderseite des Batterieträgers festgeschraubt werden. Mit einem 3,5 mm Bohrer bohren.

TCS-Fahrzeuge: Das rechteckige Loch kann verwendet werden, darauf achten, daß das Massekabel frei von der Schraube verläuft.

12 Die ROTE Leitung an die Verteilerklemme vor der Batterie anschließen.

13 Das SCHWARZE Kabel an den Massepunkt am Radlauf anschließen.

14 Die Funktion kontrollieren und alle gelösten Teile wieder einbauen.
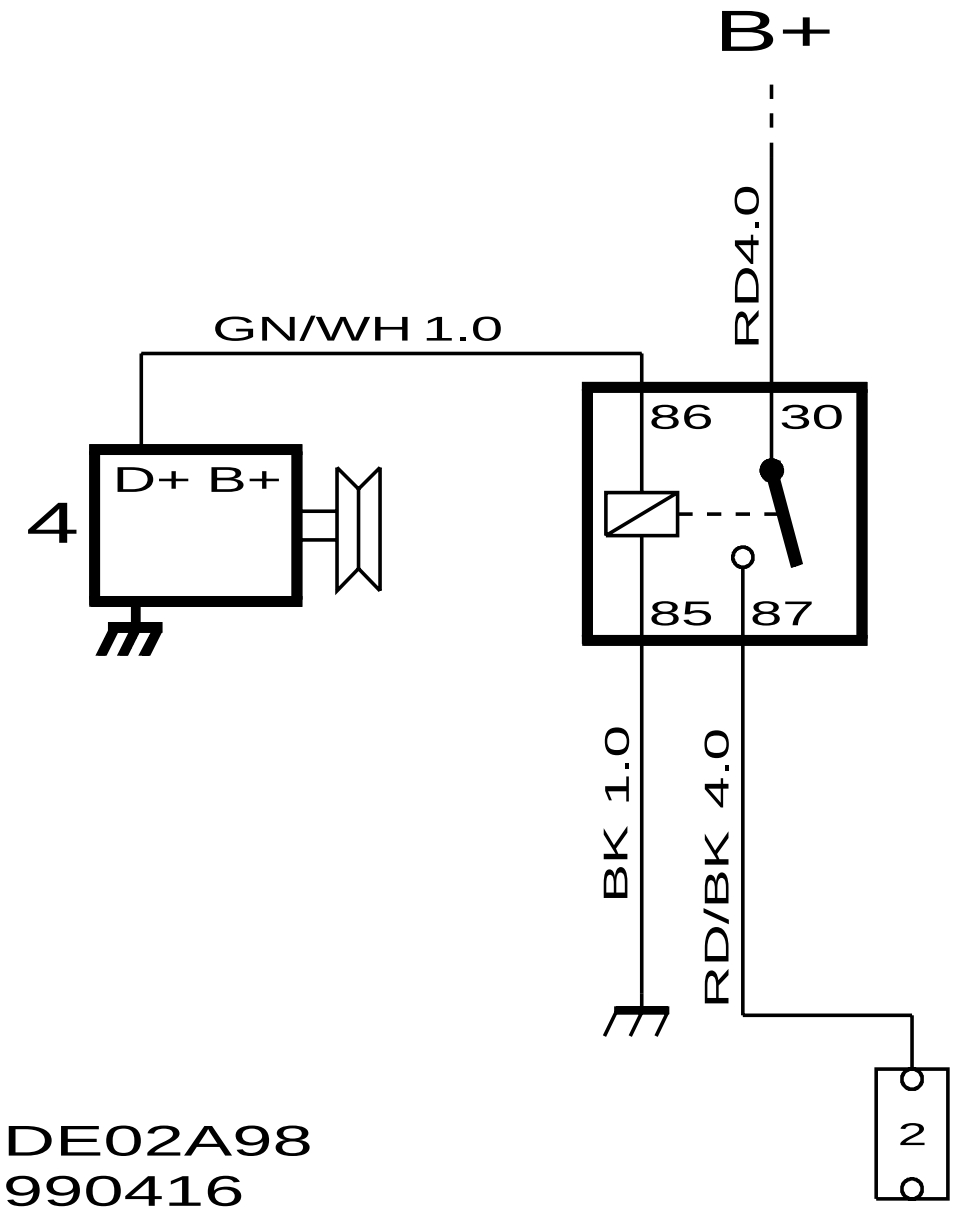
Schaltplan laden