MONTERINGSANVISNING · INSTALLATION INSTRUCTIONS
MONTAGEANLEITUNG · INSTRUCTIONS DE MONTAGE

Saab 9-5 -M02

Niveauregelung

Accessories Part No.	Group	Date	Instruction Part No.	Replaces
400 111 845 **400 112 702** **400 130 480** **400 130 498**	**7:61-7**	**Sep 04**	**48 35 922**	**48 35 922 Feb 01**

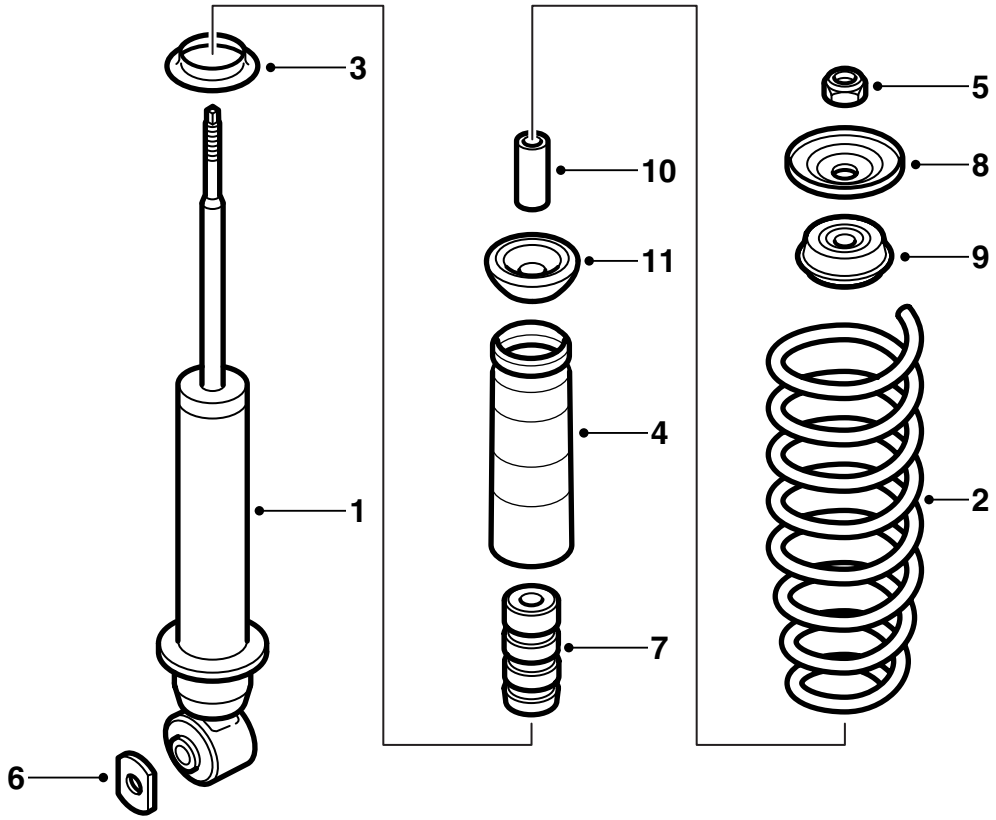

E970A002

1 Stoßdämpfer (x2)
2 Feder (x2)
3 Distanzring (x2)
4 Staubschutz (x2)
5 Sicherungsmutter (x2)
6 Unterlegscheibe (x2)
7 Durchschlagsstopp (x2)
8 Unterlegscheibe (x2)
9 Gummibuchse (x2)
10 Hülse (x2)
11 Gummibuchse (x2)

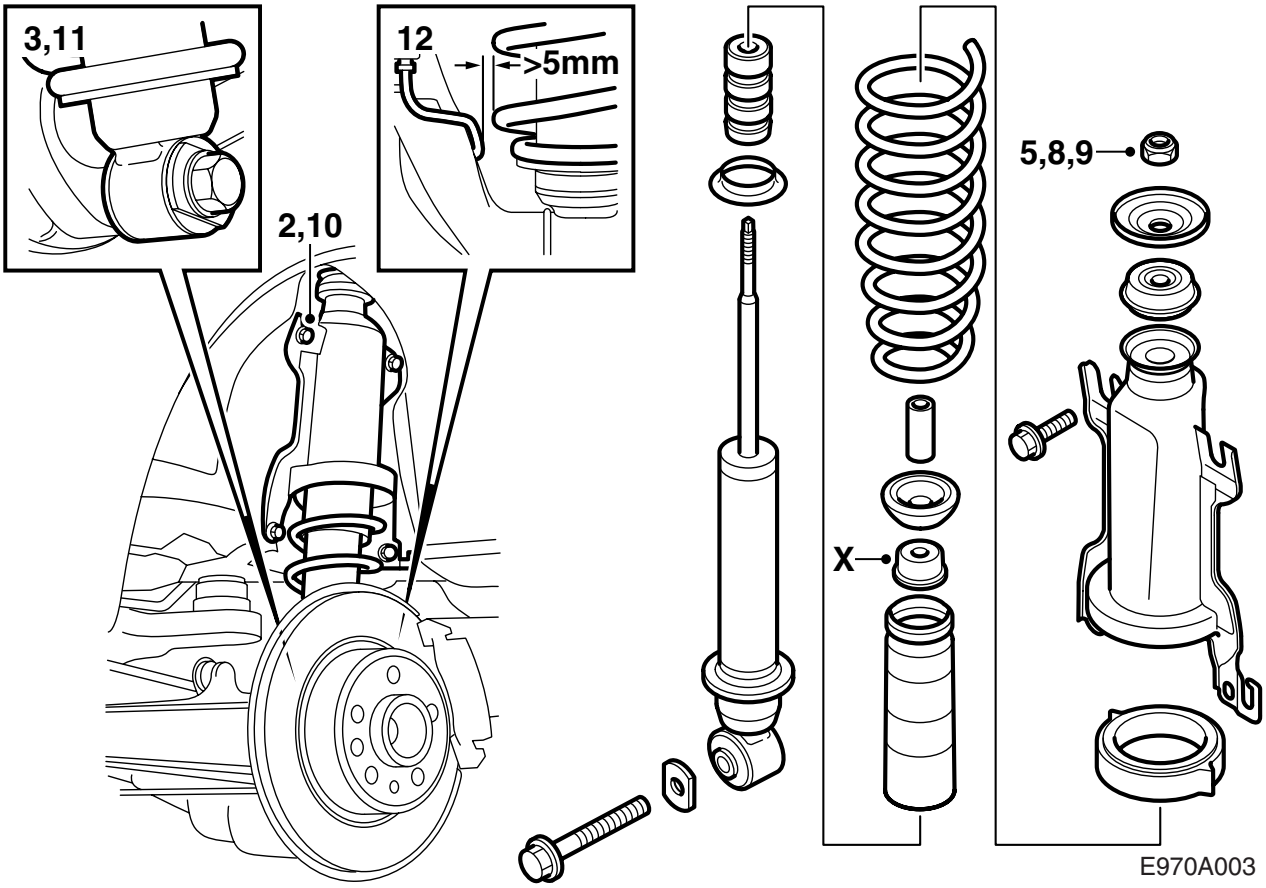
3,11
12
>5mm
2,10
5,8,9
X
E970A003

1 Das Fahrzeug anheben und die Hinterräder entfernen.
2 Die unteren Befestigungsschrauben der Federkonsole ausbauen und die oberen etwas lösen.
3 Die untere Befestigungsschraube des Stoßdämpfers aubauen.
4 Das Federpaket mit Stoßdämpfer herausheben.
5 Die Sicherungsmutter des Stoßdämpfers lösen, ohne sie ganz zu lösen (an der Kolbenstange gegenhalten).
6 Die Federkonsole herunterdrücken, um den Stoßdämpfer zu entlasten und Mittelmutter, Unterlegscheibe und Gummibuchse entfernen. Evtl. muß Federwerkzeug 88 18 791 verwendet werden.
7 Die Unterlegscheibe (X) vom alten Stoßdämpfer mit dem Staubschutz aus dem Kit zusammenbauen und den Distanzring aus dem Kit, den Durchschlagstopp, die neue Feder, den Staubschutz, die Gummibuchsen, den oberen Distanzring der Feder und die Federkonsole auf den neuen Stoßdämpfer anordnen.

Achtung
Darauf achten, dass die Federenden in ihre Aussparungen im Distanzring geraten.

8 Die Federkonsole herunterdrücken, um den Stoßdämpfer zu entlasten und Gummibuchse und Unterlegscheibe auflegen. Die neue Sicherungsmutter ein paar Umdrehungen aufdrehen (bei bedarf das Federwerkzeug verwenden).
9 Die Sicherungsmutter des Stoßdämpfers festziehen (an der Kolbenstange gegenhalten).

Anzugsdrehmoment 20 Nm (15 lbf ft)

10 Das Federpaket an seinen Platz setzen, die Federkonsole muß nach oben geschoben werden, und die Schrauben festziehen.

Achtung
Die Schutzscheibe an der hintern, unteren Schraube auf der rechten Seite nicht vergessen.

Anzugsdrehmoment 55 Nm (41 lbf ft)

11 Die untere Befestigung des Stoßdämpfers an der Hinterachse einpassen. Die Schraube einstecken. Das Achsschenkelgehäuse mit einem Wagenheber etwa gleich hoch heben wie wenn das Fahrzeug auf den Rädern steht. Die Schraube zusammen mit der Unterlegscheibe im Satz festziehen.

Anzugsdrehmoment 190 Nm (141 lbf ft)

12 **4-D Fahrzeuge mit Doppelkolbensattel (fester Bremssattel):** Kontrollieren, ob der Abstand zwischen Feder und Bremsrohr mindest 5 mm beträgt.

Wenn der abstand geringer ist, muß das Bremsrohr auf folgende Weise vorsichtig zur Seite gebogen werden, damit der Abstand mindestens 5 mm beträgt: Die Klingen von zwei Schraubendrehern mit großer, runder Klinge mit Gewebeklebeband umwickeln und den einen als Gegenhalt zwischen Bremsrohr und Längslenker anordenen und mit mit dem anderen das Bremsrohr von der Feder zur Seite biegen.

⚠ WARNUNG
Der Korrosionsschutz des Bremsrohres darf nicht beschädigt werden.

13 Die Sitzfläche zwischen Felge und Bremsscheibe von Schmutz und Rost reinigen.
14 Weiße Hochdruckfettpaste (Art.Nr. 30 06 442) auf die Nabe auftragen.

Achtung
Es darf kein Fett auf die Sitzfläche zwischen Felge und Bremsscheibe gelangen.

15 **Alumniniumfelge:**Öl auf die Gewinde der Schrauben und auf die konische Fläche der Schrauben auftragen.
16 Das Rad an seinen Platz hängen, die Schrauben montieren und abwechselnd von Hand anziehen, damit das Rad zentriert wird.
17 Die Schrauben zweimal abwechselnd anziehen.

Achtung
Bein Anziehen muß das Rad frei hängen.

Anzugsdrehmoment:

Aluminiumfelge 110 NM (81 lbf ft)

Stahlfelge 50 Nm +90° +90°, max. 110 Nm (37 lbf ft +90° +90°, max. 81 lbf ft).

Anmerkung
Damit die Schrauben bei der Montage von Stahlfelgen nicht zu fest angezogen werden, ist der Drehmomentschlüssel beim Winkelanziehen auf 110 Nm (81 lbf ft) einzustellen. Wenn der Drehmomentschlüssel zeigt, dass 110 Nm (81 lbf ft) erreicht sind, das Anziehen abbrechen.

18 Das Fahrzeug ablassen.