MONTERINGSANVISNING · INSTALLATION INSTRUCTIONS
MONTAGEANLEITUNG · INSTRUCTIONS DE MONTAGE

Saab 9-3

Ausilio al parcheggio (SPA)

Accessories Part No.	Group	Date	Instruction Part No.	Replaces
32 025 902 **32 025 903** **32 025 904** **32 026 045**	**9:40-08**	**May 07**	**32 025 940**	**32 025 940 Oct 06**

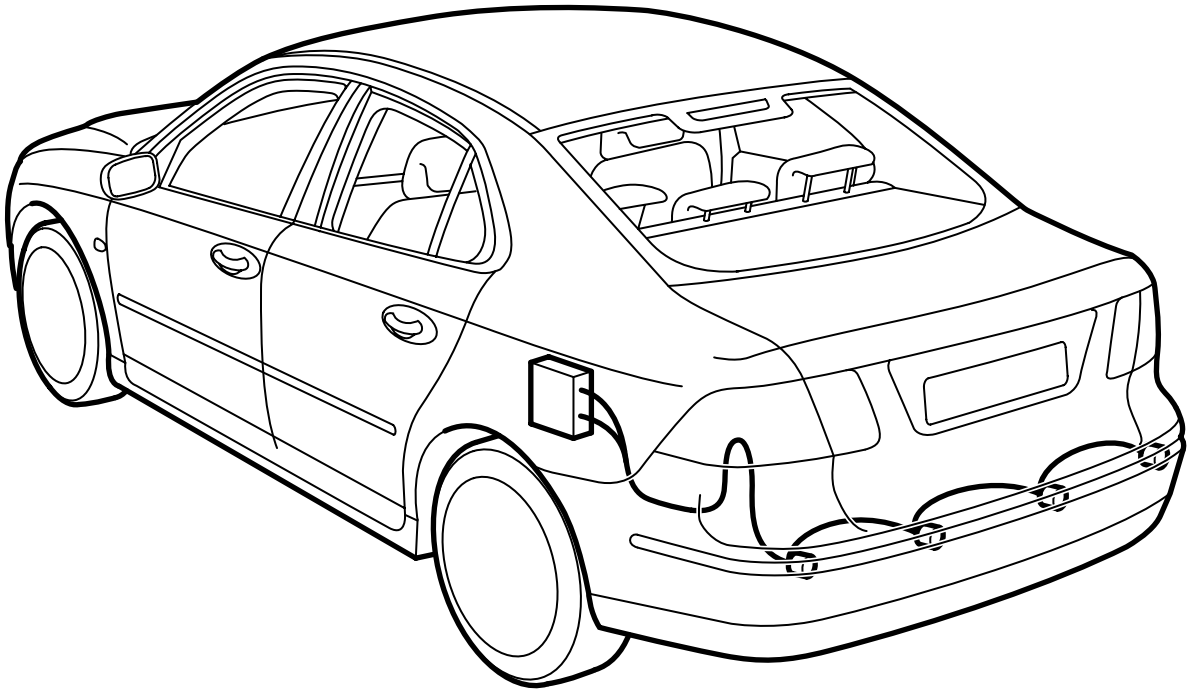

F930A042

4 porte, vedere a pag. 2-13
5 porte, vedere a pag. 14-30
Cabriolet, vedere a pag. 31-42

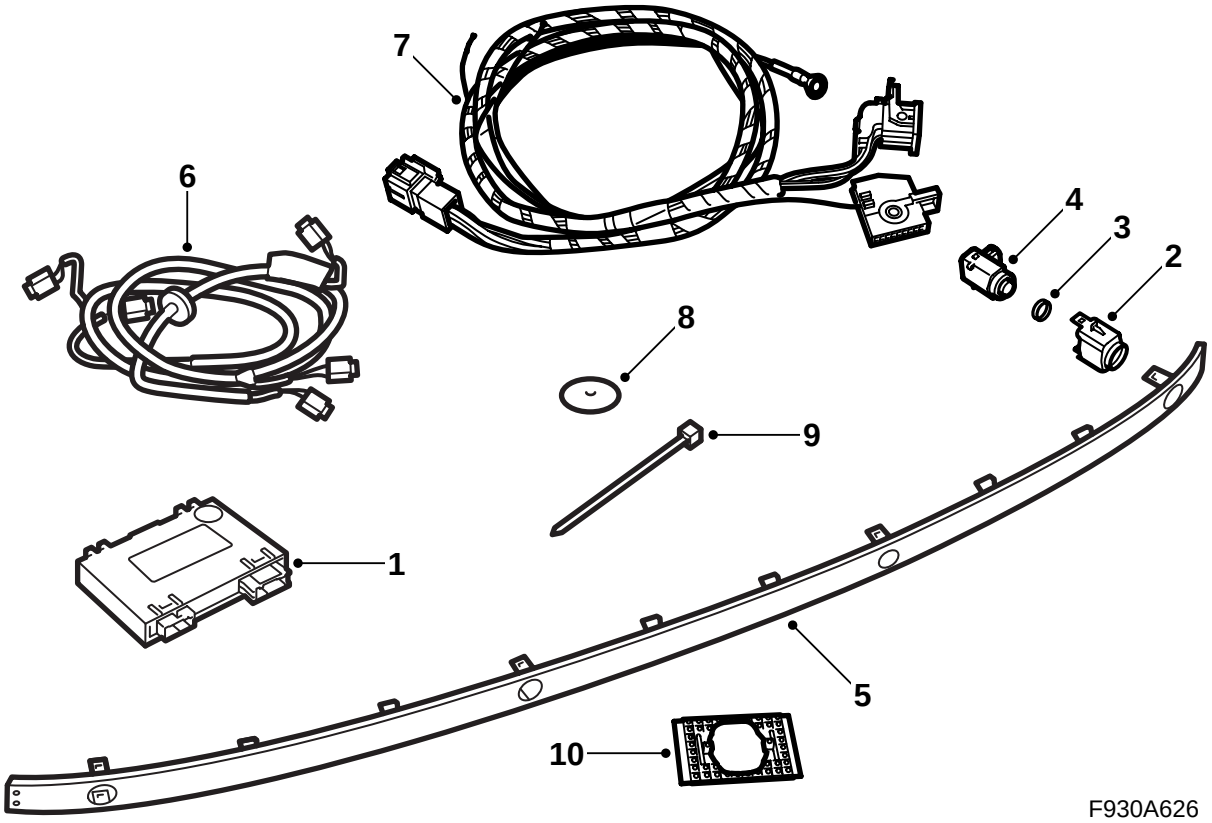

4 porte

1 Centralina elettronica SPA
2 **M03-07:** Supporto (x4)
3 **M03-07:** Tenuta (x4)
4 **M03-07:** Sensore di distanza (x4)
5 **M03-07:** Modanatura decorativa, paraurti
6 Cablaggio del sensore di distanza
7 Cablaggio SPA
8 Parapolvere
9 Fascetta di serraggio (8 pz)
10 **M08:** Nastro adesivo

I seguenti articoli sono ordinati separatamente

M08: Perforatrice

M08: Sensore di distanza (x4)

M08: Supporto (x4)

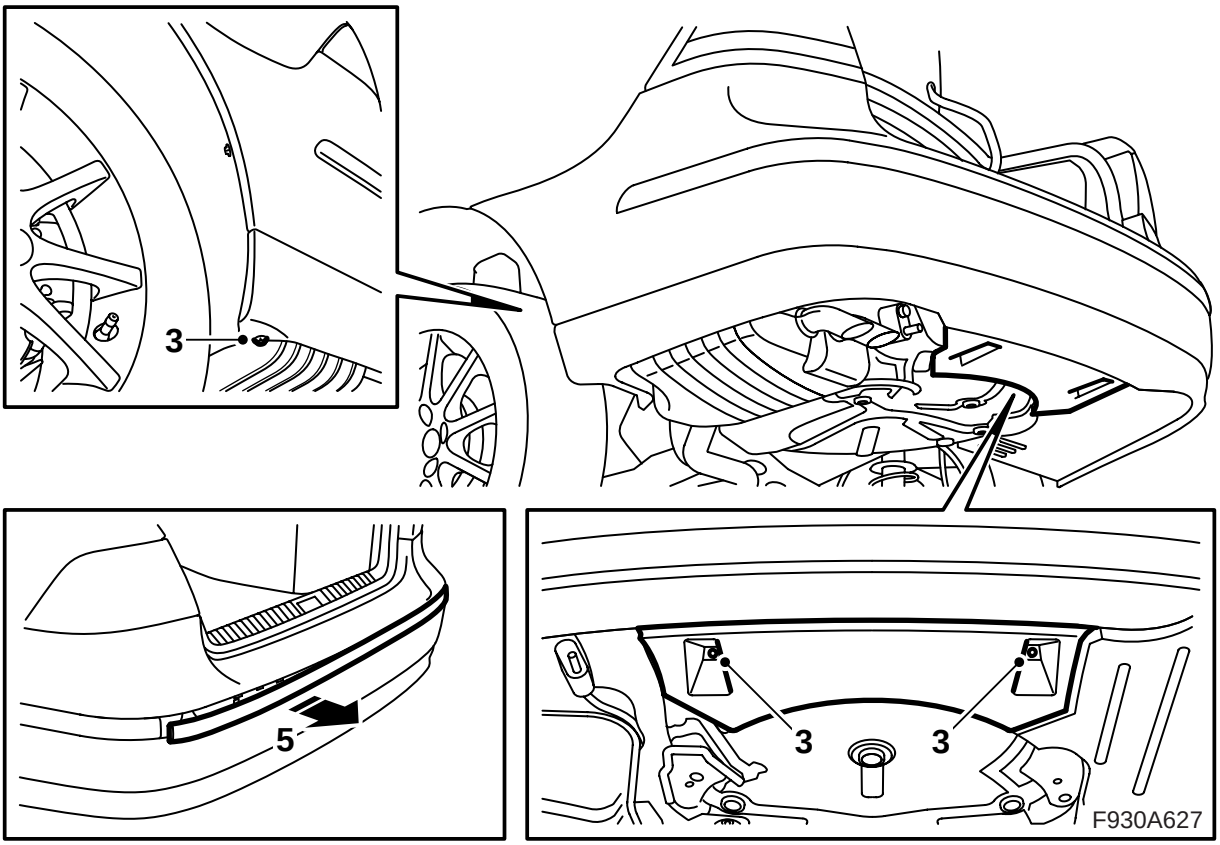

1 Aprire lo sportello del bagagliaio.
2 Portare la chiave di accensione su OFF ed estrarre la chiave. Sollevare l'auto.
3 Svitare i due dadi che fissano il deflettore dell'aria del paraurti posteriore alla carrozzeria e le due viti che fissano la guaina del paraurti ai passaruota.
4 Abbassare l'automobile.
5 **M03-07:** Rimuovere la modanatura decorativa dal paraurti posteriore.

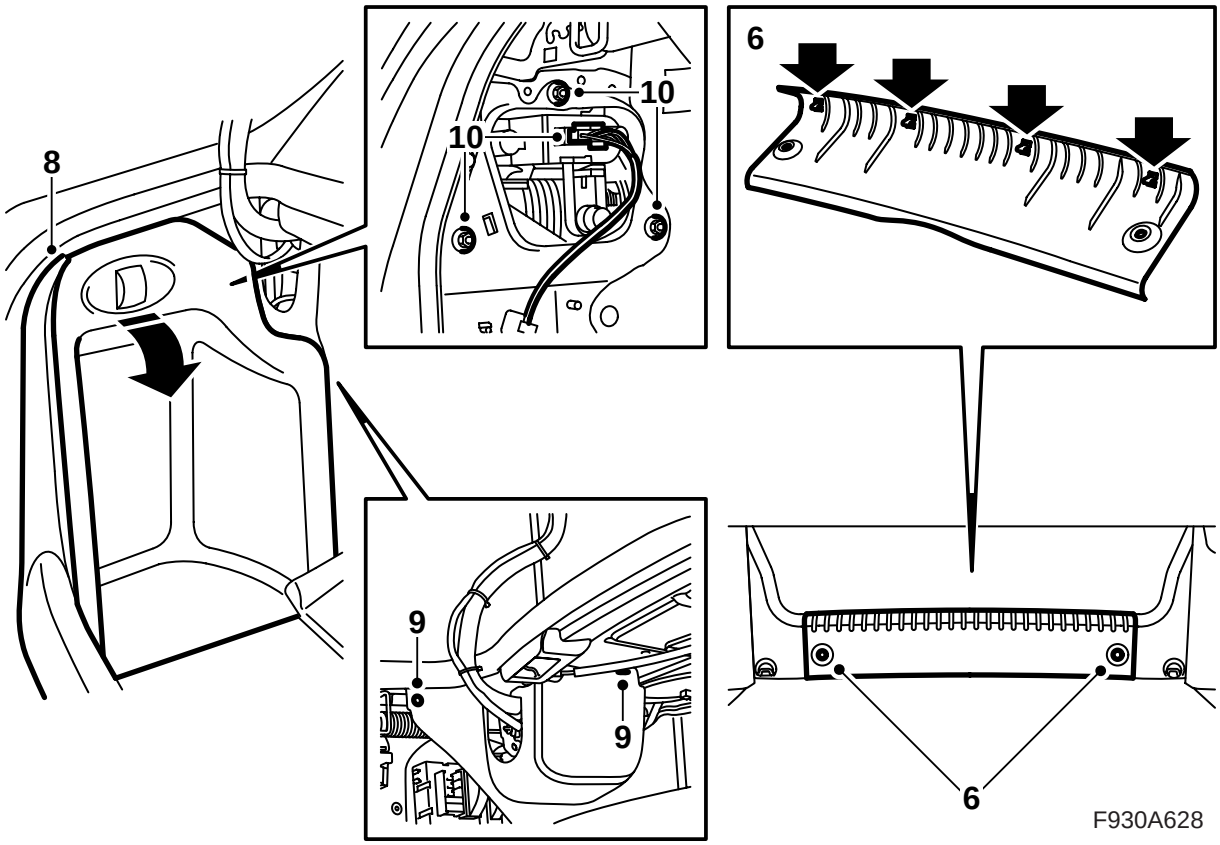

6 **M03-07:** Sollevare e scostare di lato il pavimento del bagagliaio, inoltre rimuovere la protezione della soglia del bagagliaio.

7 Rimuovere il rivestimento laterale del bagagliaio.

8 **M03-07:** Rimuovere le protezioni delle soglie laterali.

9 Rimuovere i clips e scostare di lato i rivestimenti laterali sul lato sinistro e destro.

10 Rimuovere le luci posteriori.

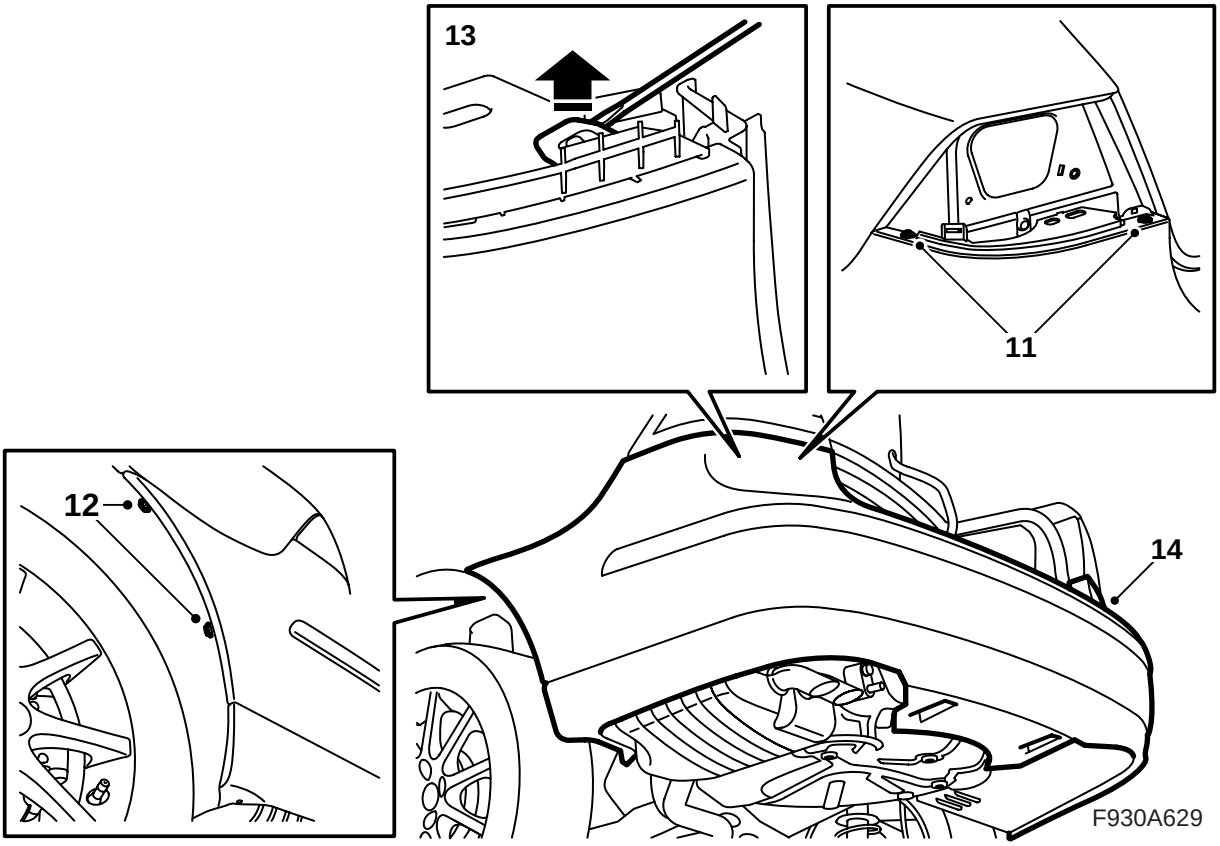

11 **M03-07:** Rimuovere le viti della copertura paraurti collocate sotto le luci posteriori.

12 Rimuovere le viti del paraurti in corrispondenza dei passaruota.

13 **M08:** Disimpegnare l'attacco superiore del paraurti presso le luci posteriori.

14 Rimuovere la guaina del paraurti tirando le due parti laterali verso l'esterno, quindi tirando la guaina all'indietro.

Avvertenza

Sistemare il paraurti su una superficie pulita e morbida.

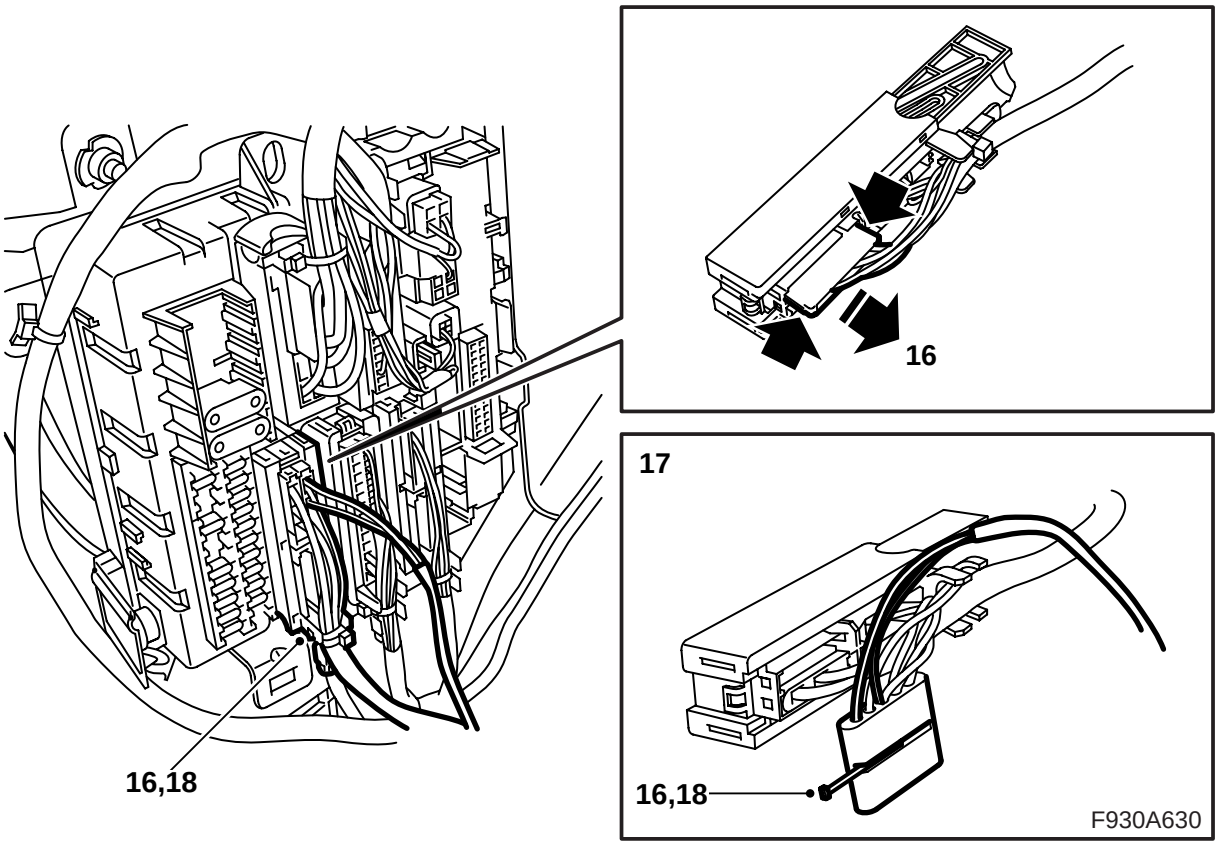

15 Rimuovere la mensola per cambia-CD/amplificatore ecc., se in dotazione. Rimuovere i collegamenti dell'eventuale attrezzatura nella mensola.

> ⚠ **PRECAUZIONE**
>
> **Alcune auto:** La luce rossa visibile è di classe laser 1. Non guardare direttamente nella fibra ottica oppure nel connettore della centralina elettronica da distanza ravvicinata. Se la distanza tra gli occhi e la fonte luminosa è inferiore a 20 mm, la luce può danneggiare gli occhi.

16 Rimuovere il connettore della rete posteriore (blu) dal quadretto di distribuzione. Sezionare il connettore A1 dal connettore blu. Rimuovere il bloccaggio.

17 Montare il cablaggio del kit. Montare il cavo rosso del connettore A1 nella posizione 1. Montare il cavo verde sul connettore A1 nella posizione 4.

18 Montare il bloccaggio. Collegare il connettore A1 al connettore blu.

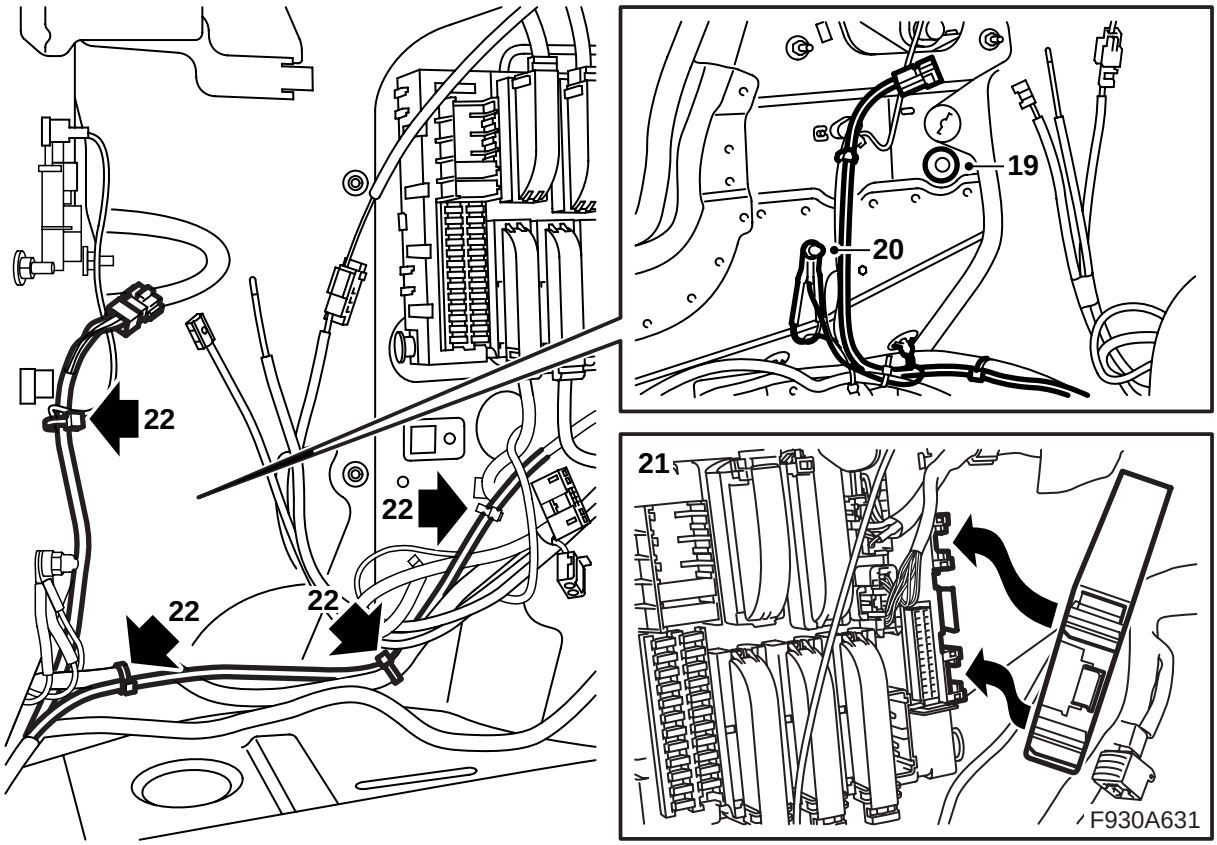

19 Rimuovere il tappo in gomma sotto la luce posteriore sinistra.

20 Collegare il cavo di massa.

21 Collegare la centralina elettronica ed installarla nelle scanalature sul quadretto di distribuzione posteriore.

22 Sistemare il cablaggio e fissare con fascette di serraggio.

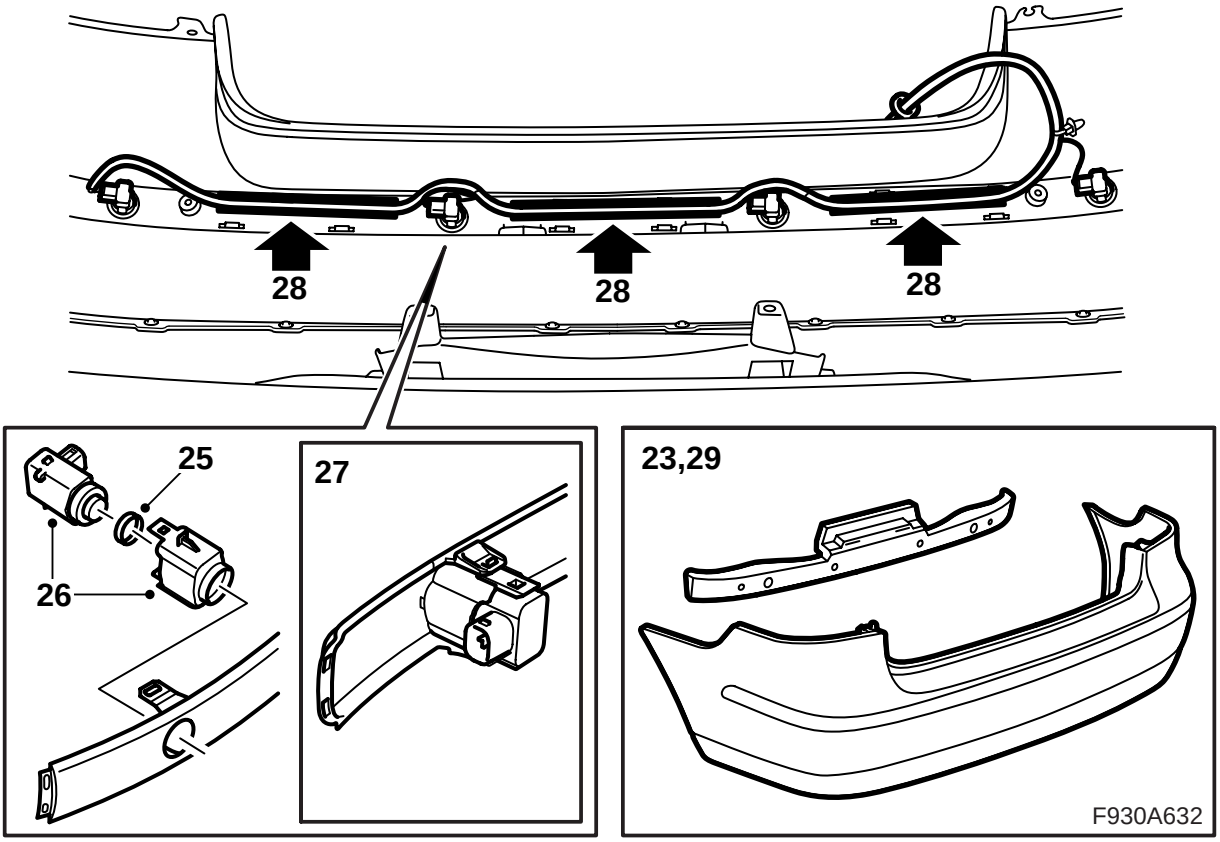

23 Rimuovere il supporto nella guaina del paraurti.

24 **M03-07:** Adattare la modanatura decorativa della copertura paraurti usando il lembo di guida e fissare a pressione i ganci iniziando dal centro e proseguendo verso le estremità.

25 **M03-07:** Montare le tenute sui sensori.

26 **M03-07:** Assemblare sensori di distanza e supporti.

27 **M03-07:** Montare i sensori di distanza negli attacchi della modanatura decorativa.

Avvertenza

Il connettore dei sensori di distanza deve essere orientato verso il lato destro dell'automobile.

28 **M03-07:** Montare il cablaggio dei sensori nella guida della copertura paraurti.

29 **M03-07:** Montare il sostegno nella copertura paraurti.

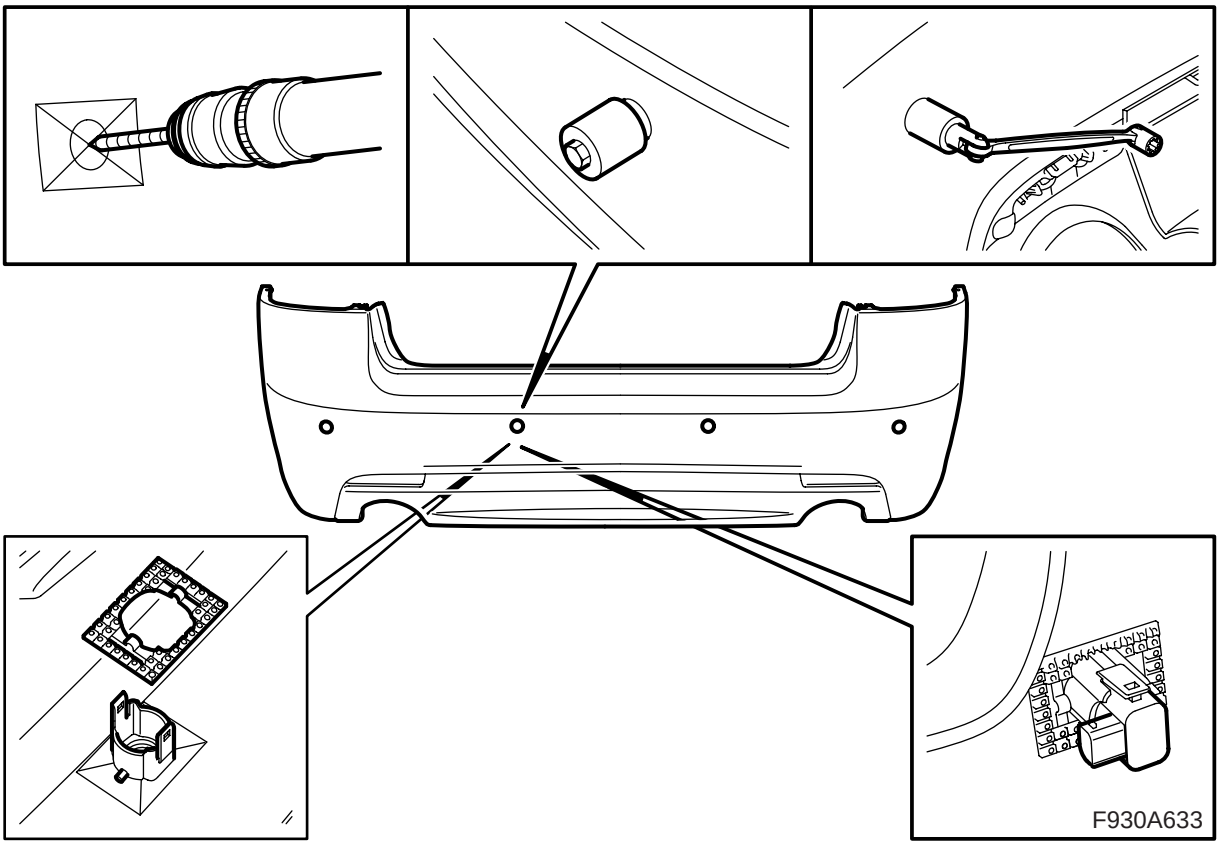

30 **M08:** Praticare un foro di 8 mm (da lato interno della copertura paraurti) al centro su ciascuna marcatura (4 pz).

Sistemare la perforatrice dal lato esterno del paraurti. Fermare sul lato esterno, e serrare contemporaneamente il dado dal lato interno finché la perforatrice non sia entrata attraverso l'intera copertura paraurti. Ripetere la foratura per tutti e quattro i fori.

Montare il nastro adesivo e i supporti dei sensori secondo le marcature nella copertura paraurti.

Avvertenza

Il connettore dei sensori di distanza deve essere orientato verso il lato destro dell'automobile.

31

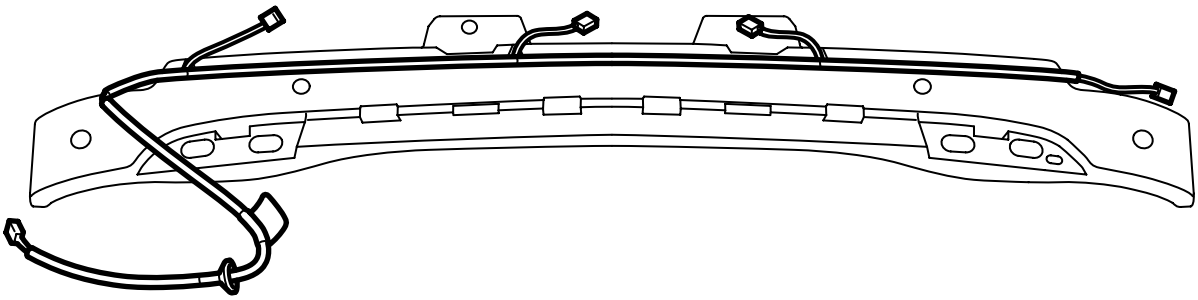

32

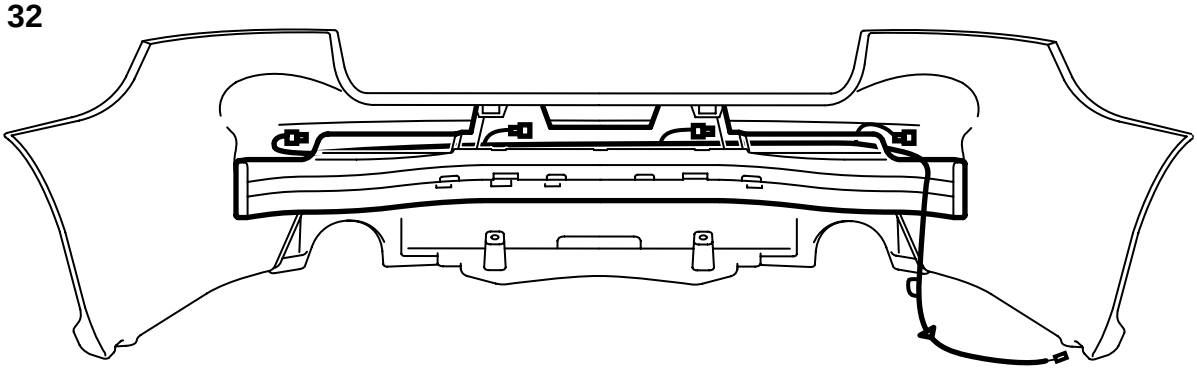

F930A634

31 **M08:** Montare il cablaggio nel sostegno della copertura paraurti.

32 **M08:** Montare il sostegno nella copertura paraurti.

> ⚠ **PRECAUZIONE**
>
> Controllare che il cablaggio non sia schiacciato. Un'installazione errata può danneggiare il cablaggio e provocare cortocircuiti/incendi.

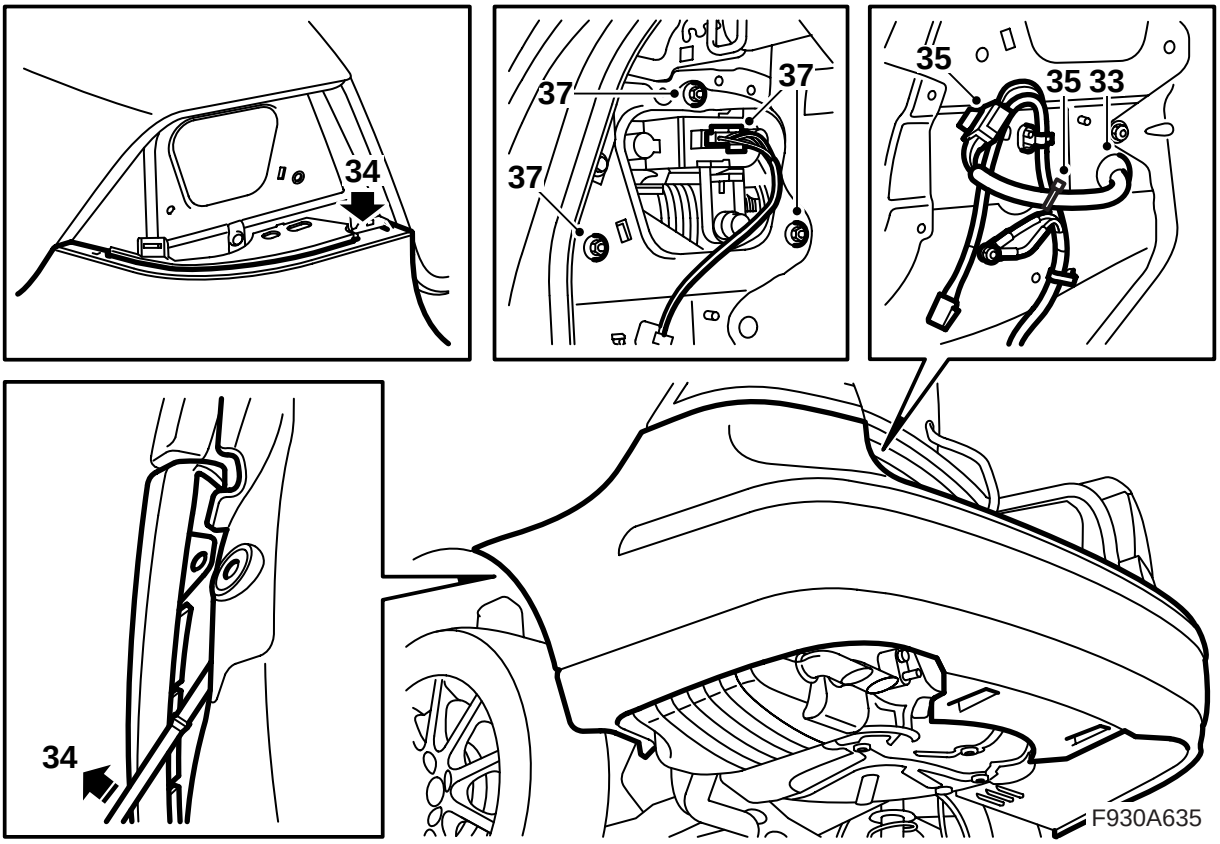

33 Sollevare la guaina del paraurti ed inserire il cablaggio nel foro sotto la luce posteriore sinistra. Installare il passacavi.

34 Inserire le due alette della guaina del paraurti sotto i supporti e gli angoli esterni fra guaina interna e supporto in corrispondenza dei passaruota. Fissare la guaina del paraurti a pressione.

> ⚠ **PRECAUZIONE**
> Controllare che il cablaggio non sia schiacciato. Un'installazione errata può danneggiare il cablaggio e provocare cortocircuiti/incendi.

35 Collegare il cablaggio del paraurti al cablaggio del kit. Montare il connettore nel foro a fianco alla luce posteriore sinistra. Fissare il cablaggio dei sensori di distanza con una fascetta di serraggio.

36 **M03-07:** Montare le viti della copertura paraurti collocate sotto le luci posteriori.

37 Installare e collegare le luci posteriori. Controllare l'allineamento rispetto alla modanatura dello sportello del bagagliaio.

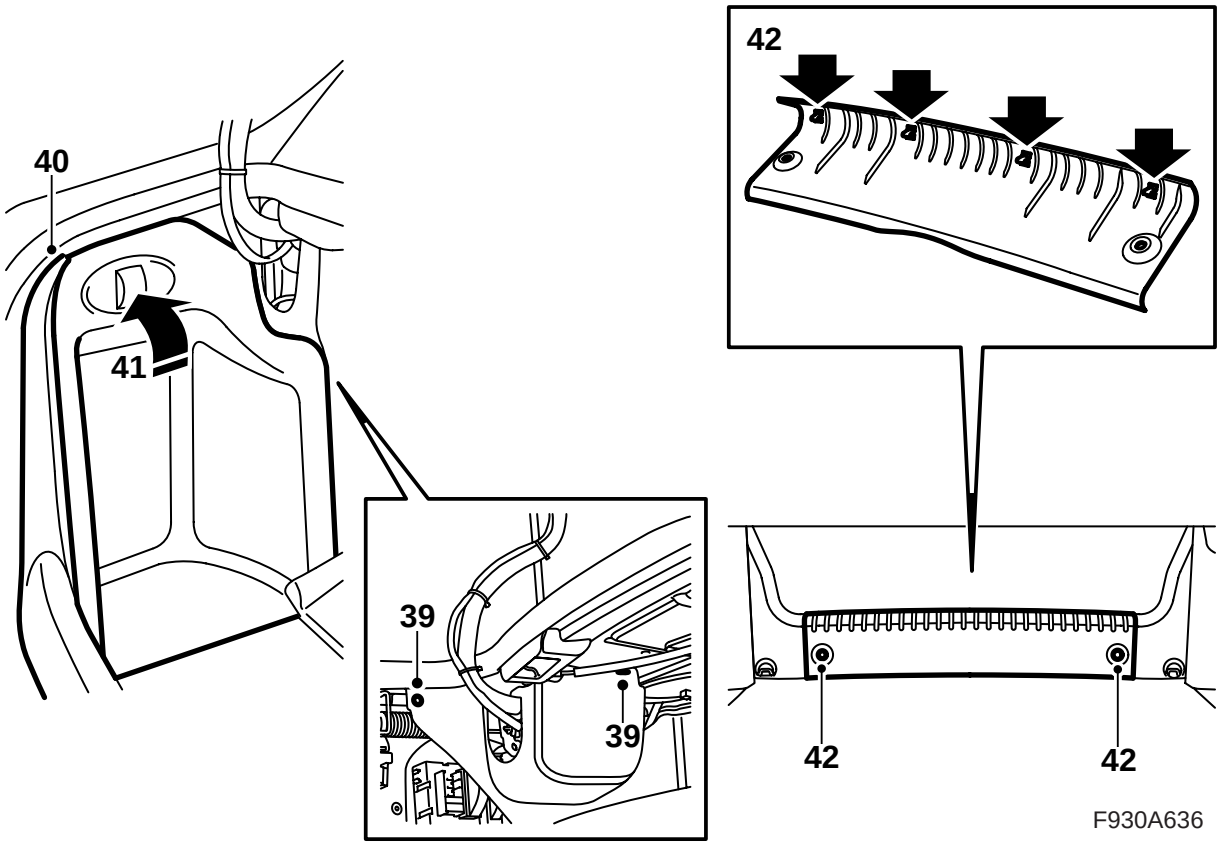

38 Installare la mensola per cambia-CD/amplificatore ecc., se in dotazione. Collegare i collegamenti dell'eventuale attrezzatura nella mensola.

> ⚠ **PRECAUZIONE**
>
> **Alcune auto:** La luce rossa visibile è di classe laser 1. Non guardare direttamente nella fibra ottica oppure nel connettore della centralina elettronica da distanza ravvicinata. Se la distanza tra gli occhi e la fonte luminosa è inferiore a 20 mm, la luce può danneggiare gli occhi.

39 Montare i rivestimenti laterali.

40 **M03-07:** Montare le protezioni delle soglie laterali.

41 Montare gli sportelli e i clips nei rivestimenti laterali del bagagliaio.

42 **M03-07:** Montare la protezione della soglia e abbassare il pavimento del bagagliaio.

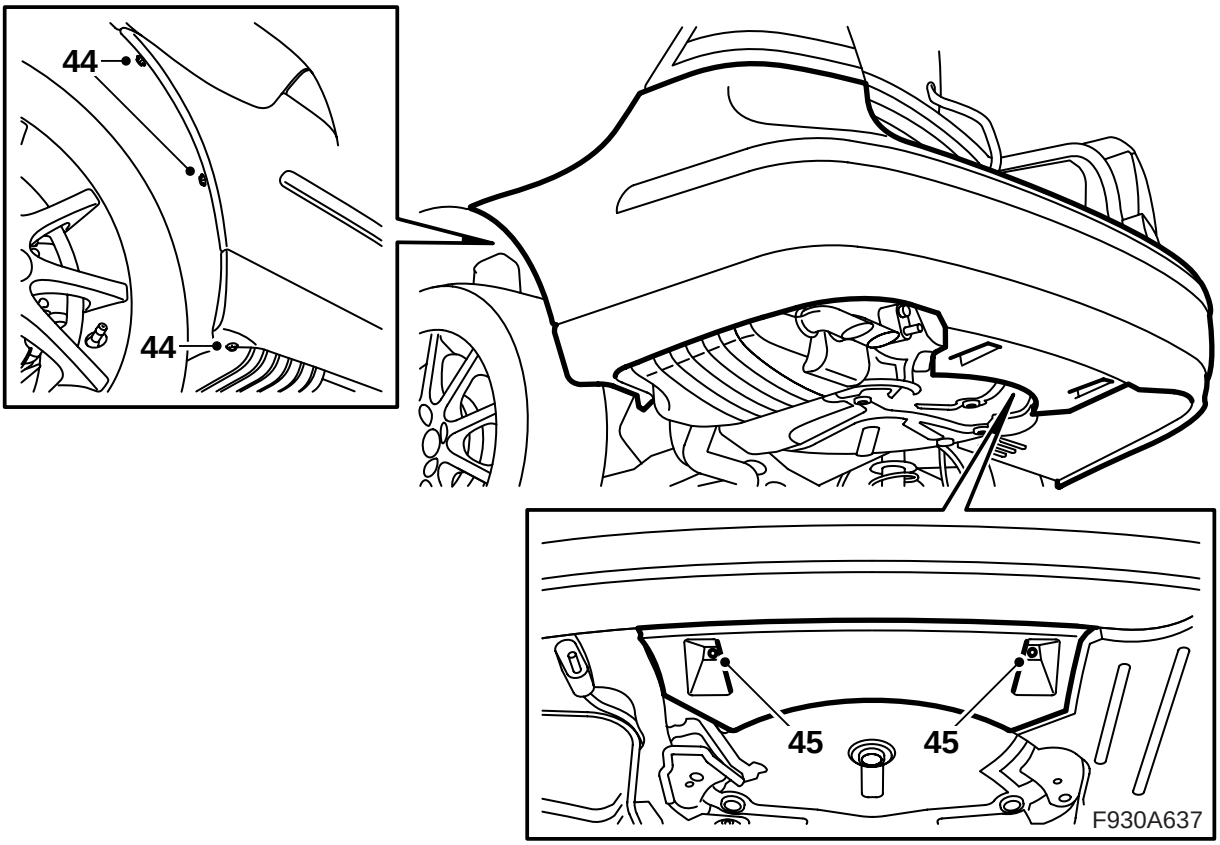

43 Sollevare l'automobile.

44 Installare le viti del paraurti in corrispondenza dei passaruota.

45 Installare i due dadi che fissano il deflettore dell'aria del paraurti posteriore alla carrozzeria.

46 Abbassare l'automobile.

47 Chiudere lo sportello del bagagliaio.

48 Controllare che il paraurti sia montato correttamente. Regolarlo all'occorrenza.

49 Collegare lo strumento diagnostico, selezionare il modello e l'anno, selezionare “Tutti”, selezionare “Aggiungi/Cancella”, selezionare l'accessorio, quindi selezionare “Aggiungi”.

Nota

In alcune circostanze, lo strumento diagnostico ha bisogno di ricavare un codice di sicurezza dal TIS. Le informazioni su quello che deve essere fatto sono visualizzate sullo schermo dello strumento diagnostico.

50 Controllare, a quadro acceso (ON) e retromarcia selezionata, che il sistema avverta della presenza di oggetti dietro l'automobile mediante l'emissione di segnali. Il primo segnale viene emesso quando è presente un oggetto a circa 1,8 metri di distanza. Il segnale ha una frequenza di 2 toni al secondo, che aumenta all'avvicinarsi dell'automobile all'oggetto come segue:

- 1,8 - 1,3 m: 2 toni/secondo
- 1,3 - 0,9 m: 3 toni/secondo
- 0,9 - 0,3 m: da 5 a 12 toni/secondo ad alta frequenza
- 0,3 m: tono continuo

5 porte

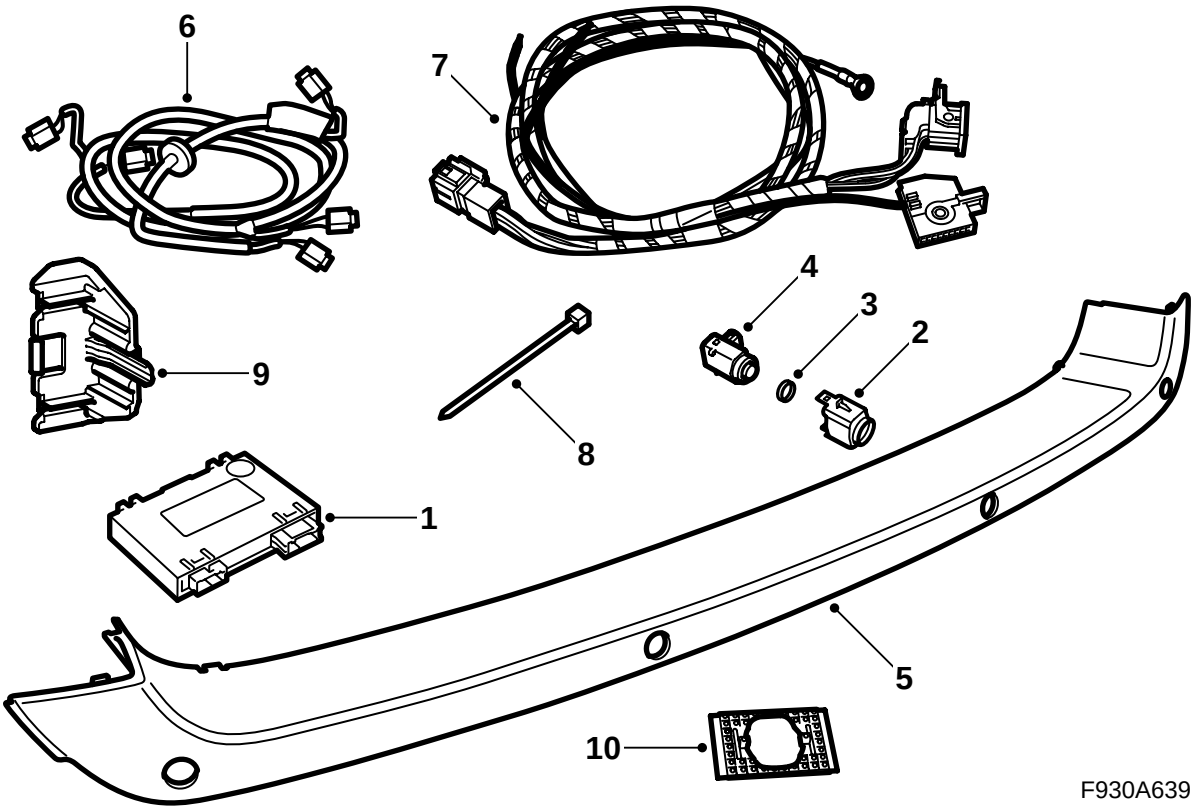

1 Centralina elettronica SPA
2 **M06-07:** Supporto (x4)
3 **M06-07:** Tenuta (x4)
4 **M06-07:** Sensore di distanza (x4)
5 **M06-07:** Guaina protettiva, paraurti
6 Cablaggio del sensore di distanza
7 Cablaggio, rete posteriore
8 Fascetta di serraggio (8 pz)
9 Mensola
10 **M08:** Nastro adesivo

I seguenti articoli sono ordinati separatamente

M08: Perforatrice

M08: Sensore di distanza (x4)

M08: Supporto (x4)

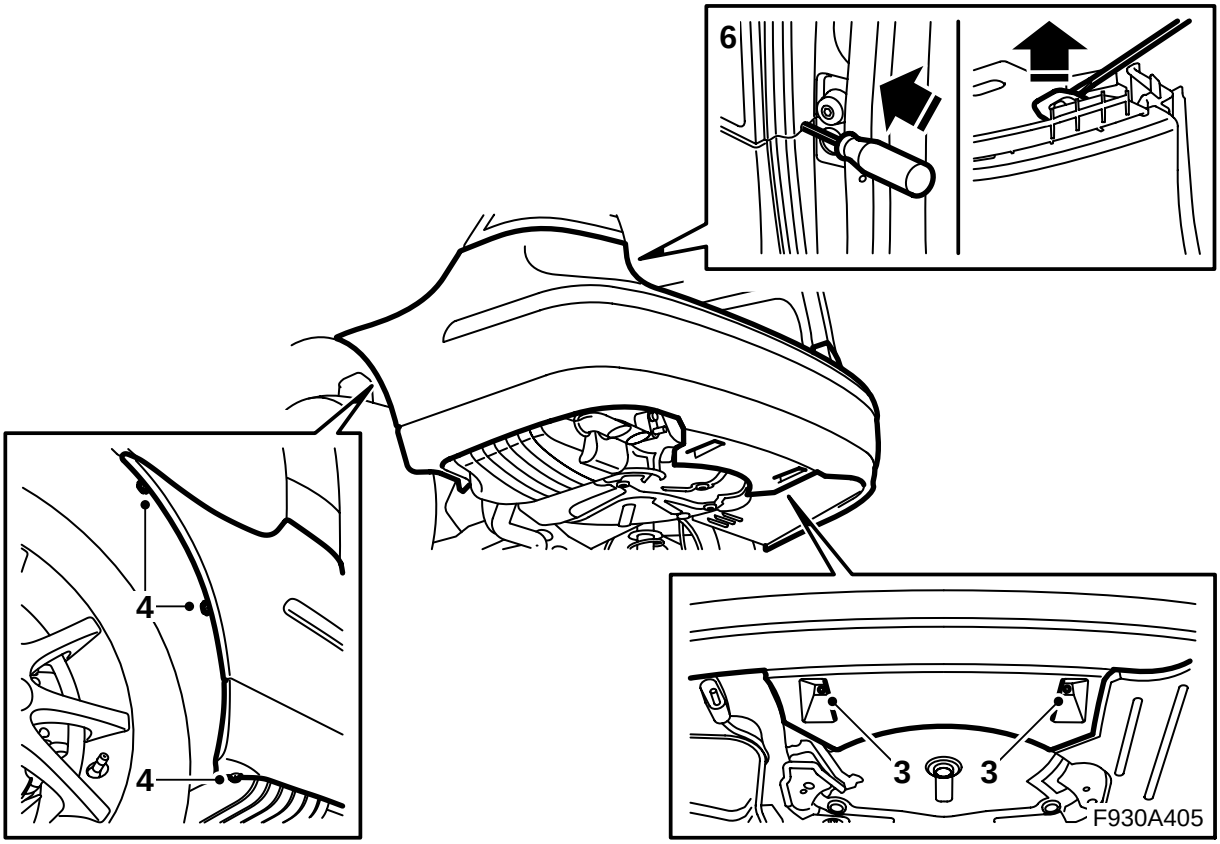

1 Portare la chiave di accensione su OFF ed estrarre la chiave.
2 Sollevare l'automobile.
3 Smontare i dadi centrali dello spoiler.
4 Smontare le viti contro il passaruota.
5 Abbassare la vettura e aprire il portellone.
6 Infilare un cacciavite nel foro per accedere sotto al fermo della guaina del paraurti. Far leva verso l'alto con il cacciavite per liberare il fermo.

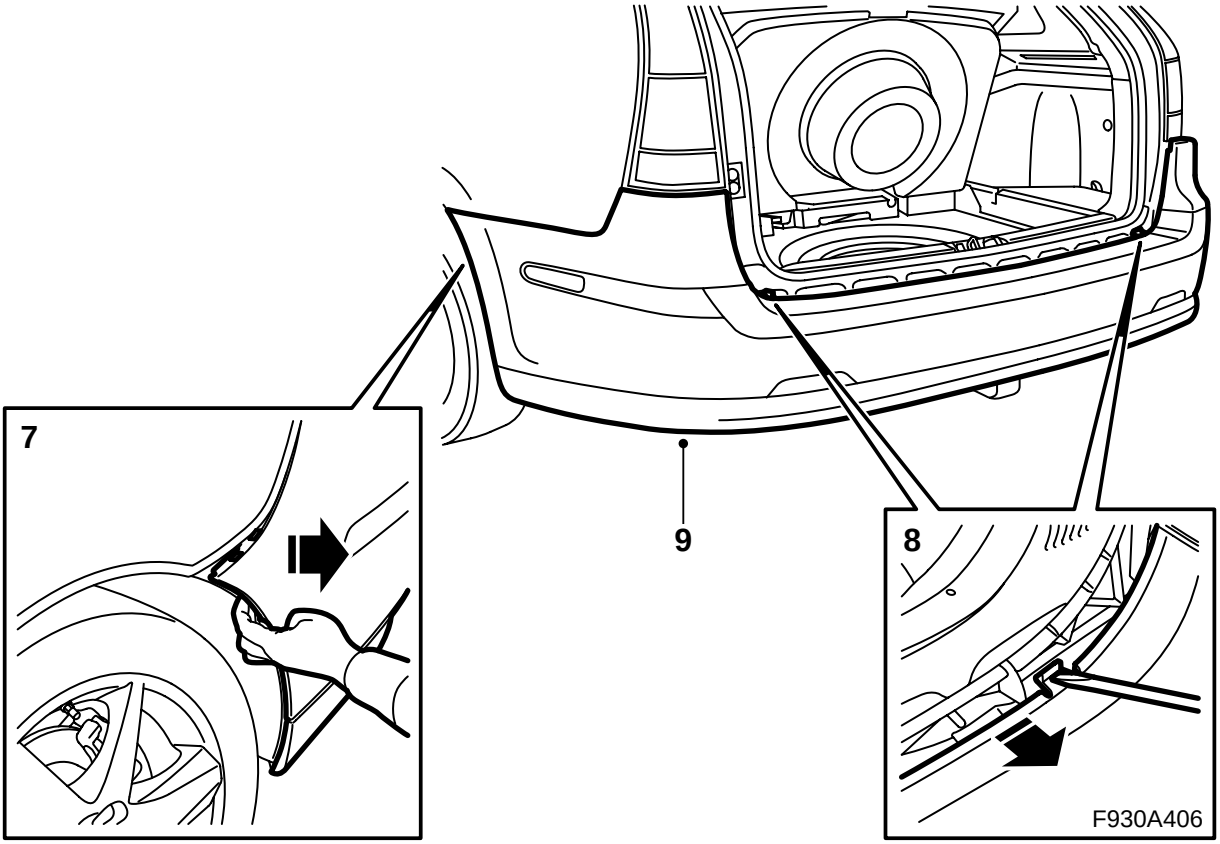

7 Staccare la guaina del paraurti dai supporti.

8 Sganciare i ganci con un cacciavite. Staccare la guaina dalla modanatura.

9 Asportare la guaina del paraurti.

Avvertenza

Sistemare il paraurti su una superficie pulita e morbida.

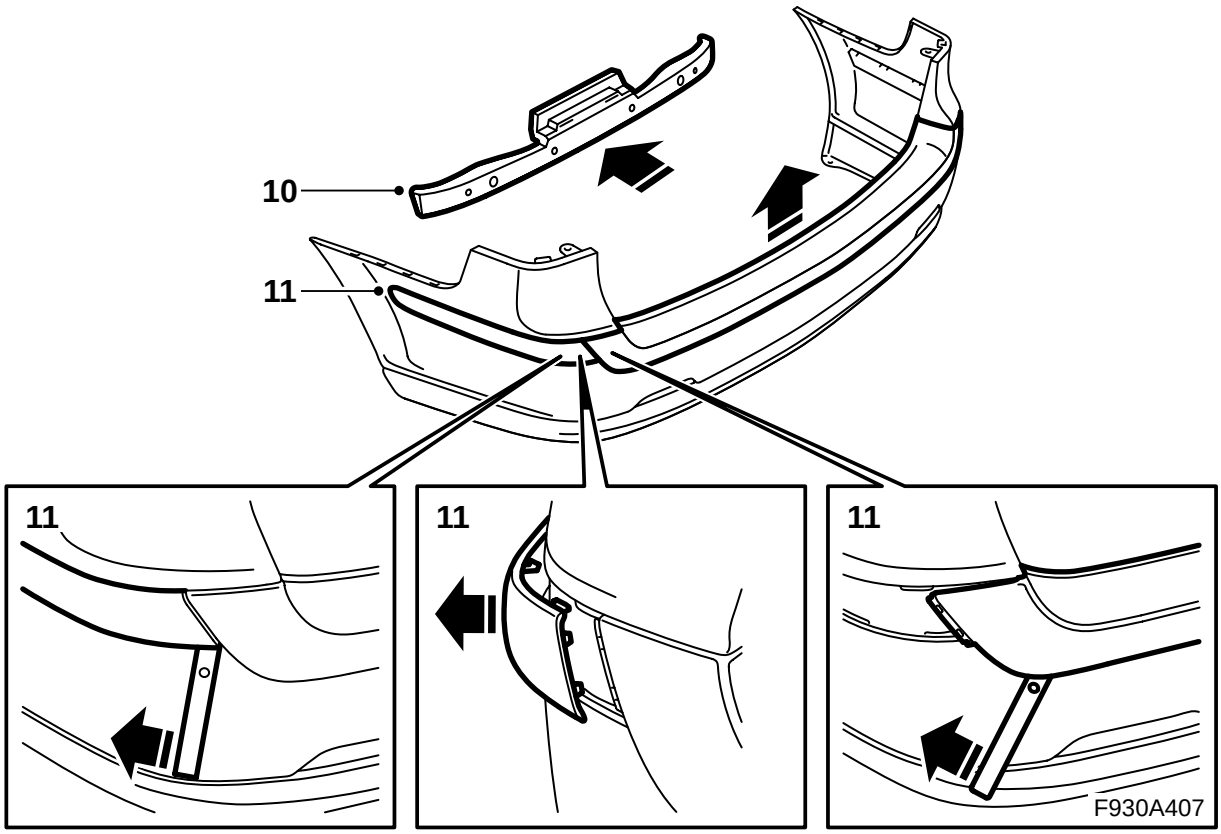

10 Staccare il blocco cellulare dalle linguette della guaina del paraurti.

11 **M06-07:** Rimuovere le modanature angolari protettive e la guaina protettiva inserendo l'attrezzo 82 93 474 sotto la guaina per disimpegnare i clips.

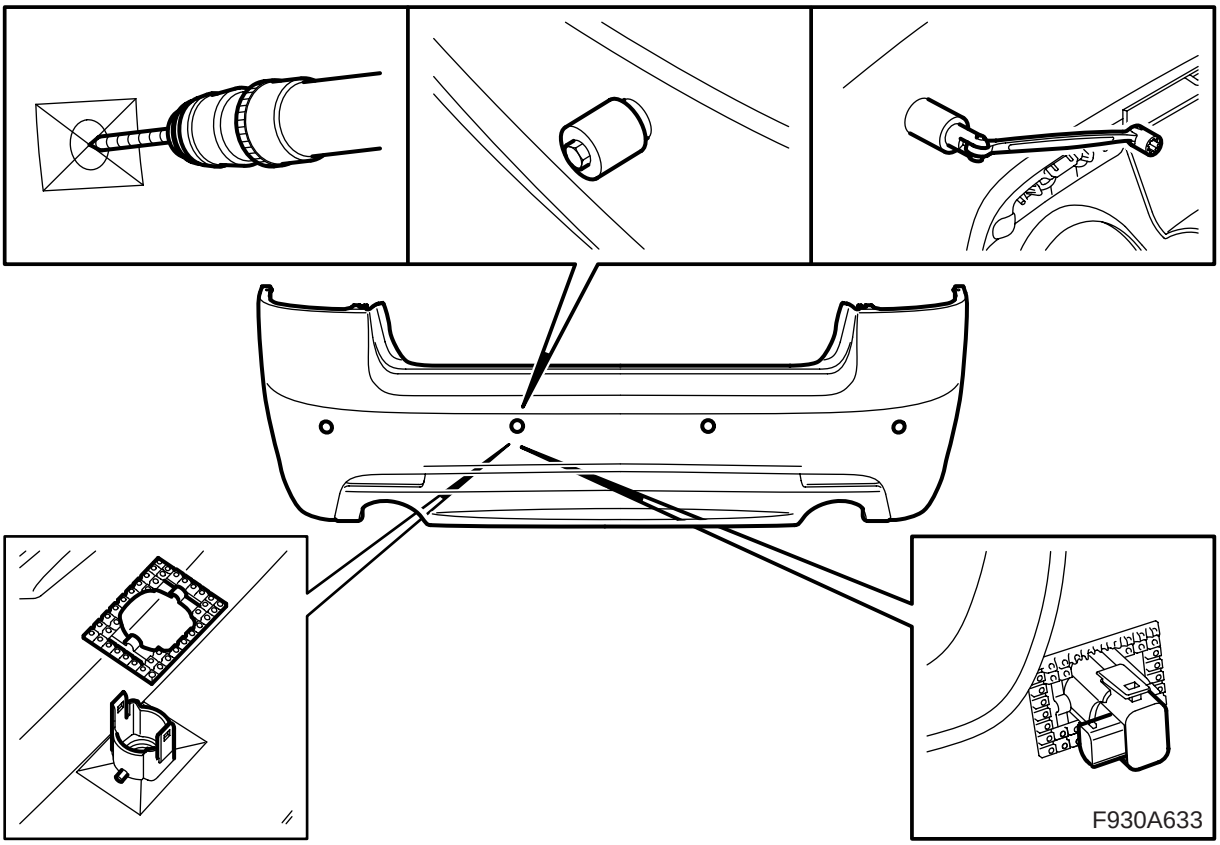

12 **M08:** Praticare un foro di 8 mm (da lato interno della copertura paraurti) al centro su ciascuna marcatura (4 pz).

Sistemare la perforatrice dal lato esterno del paraurti. Fermare sul lato esterno, e serrare contemporaneamente il dado dal lato interno finché la perforatrice non sia entrata attraverso l'intera copertura paraurti. Ripetere la foratura per tutti e quattro i fori.

Montare il nastro adesivo e i supporti dei sensori secondo le marcature nella copertura paraurti.

Avvertenza

Il connettore dei sensori di distanza deve essere orientato verso il lato destro dell'automobile.

13

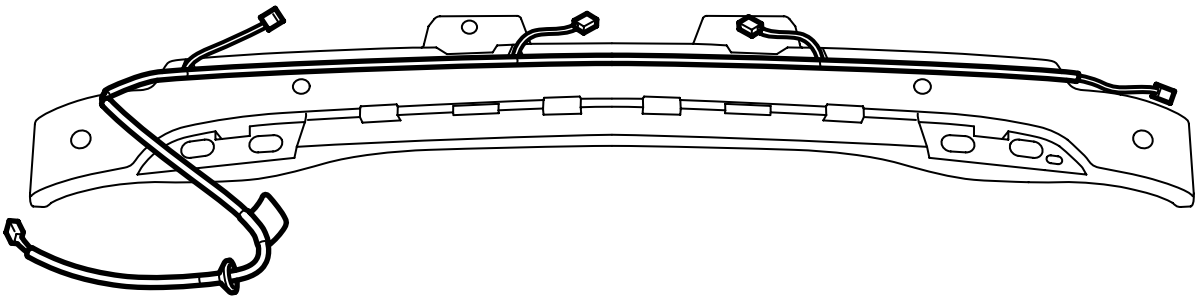

14

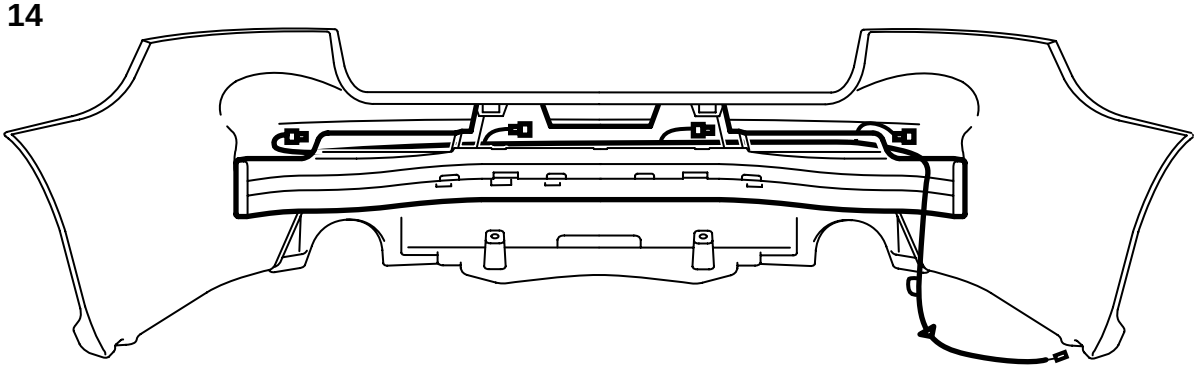

F930A640

13 **M08:** Montare il cablaggio nel sostegno della copertura paraurti.

14 **M08:** Montare il sostegno nella copertura paraurti.

> ⚠ **PRECAUZIONE**
>
> Controllare che il cablaggio non sia schiacciato. Un'installazione errata può danneggiare il cablaggio e provocare cortocircuiti/incendi.

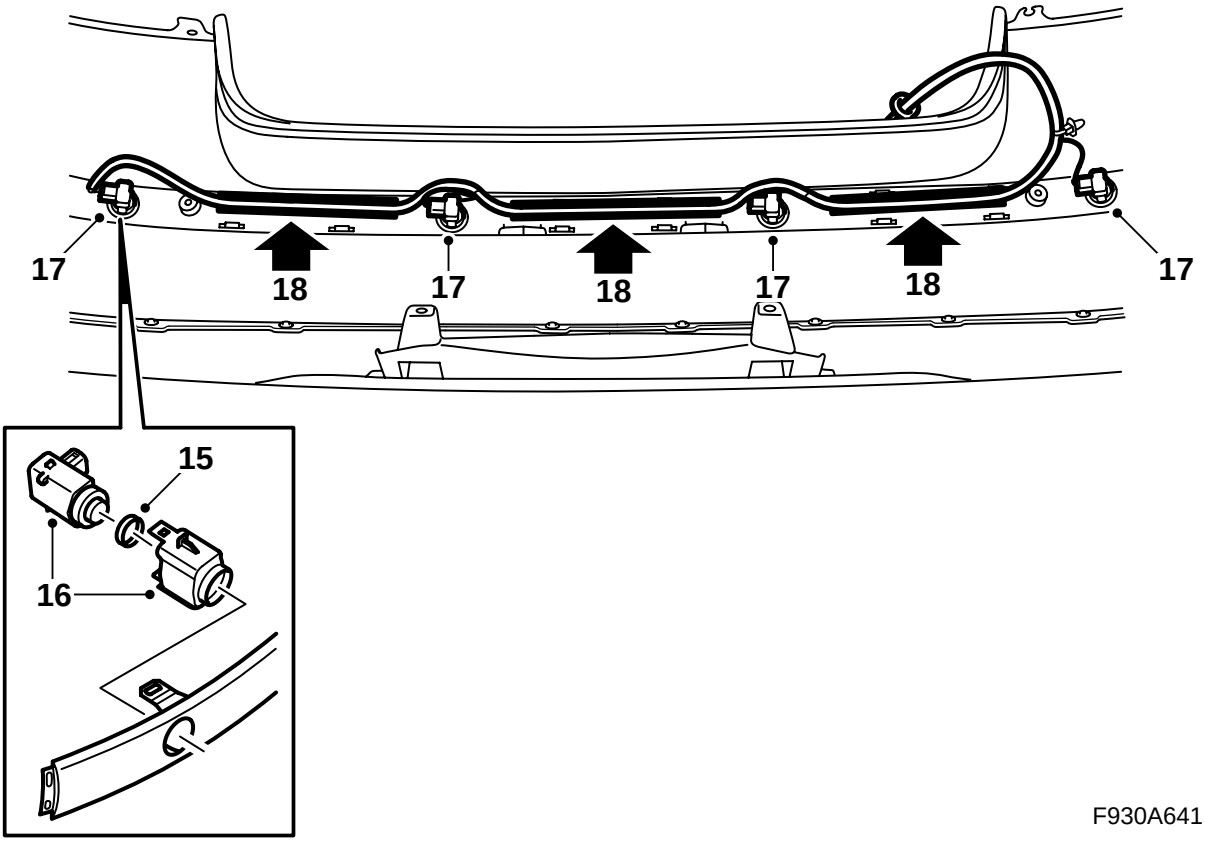

F930A641

15 **M06-07:** Montare le tenute sui sensori.

16 **M06-07:** Assemblare sensori di distanza e supporti.

17 **M06-07:** Montare i sensori di distanza nella copertura paraurti.

Avvertenza

Il connettore dei sensori di distanza deve essere orientato verso il lato destro dell'automobile.

---

18 **M06-07:** Collegare il cablaggio del kit ai sensori e posizionarlo lungo la copertura. Il connettore deve uscire verso il gruppo luci sinistro.

⚠ PRECAUZIONE

Controllare che il cablaggio non sia schiacciato. Un'installazione errata può danneggiare il cablaggio e provocare cortocircuiti/incendi.

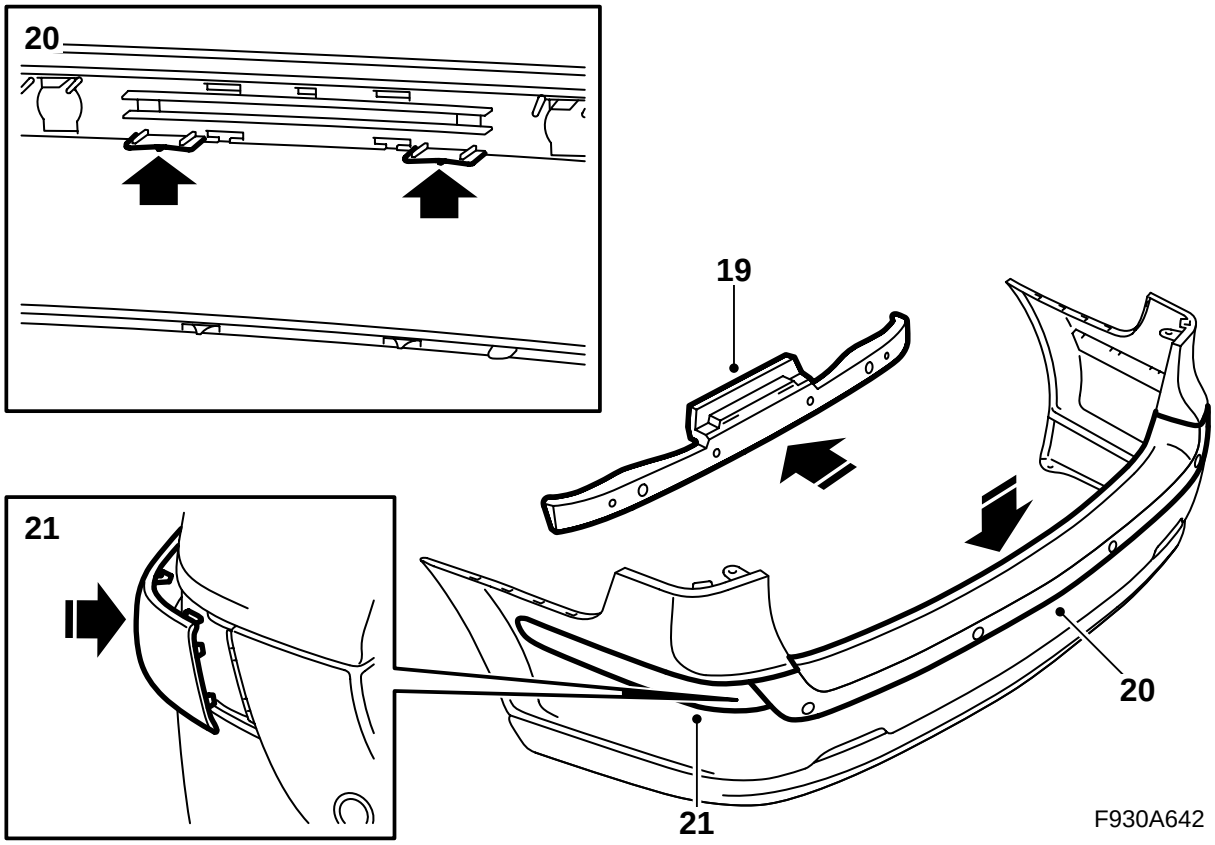

19 Montare il blocco cellulare guidandolo in sede contro le linguette della guaina del paraurti. Fissare a pressione il blocco cellulare.

20 **M06-07:** Montare la guaina protettiva fissando a pressione i clips. Assicurarsi che i sensori siano in sede.

21 **M06-07:** Controllare che tutti in clips siano fissati nella copertura paraurti.

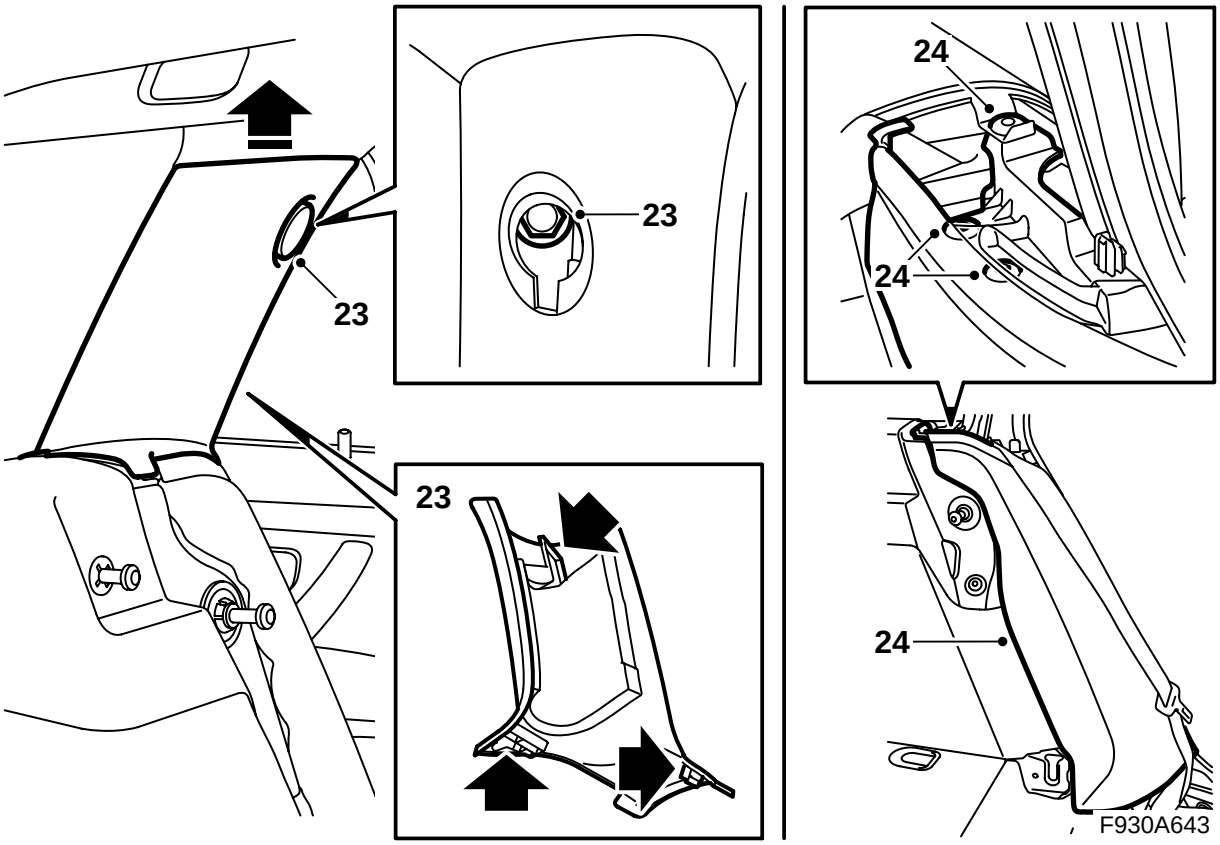

22 Abbassare lo schienale del sedile posteriore.

23 Rimuovere il rivestimento del montante C sinistro. Utilizzare 82 93 474 Attrezzo di rimozione per rimuovere la rondella di copertura.

24 Rimuovere l'imbottitura laterale sinistra. Usare 82 93 474 Attrezzo di rimozione per rimuovere i clips.

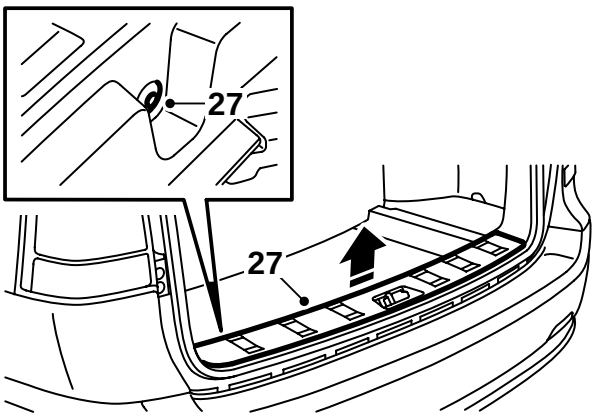

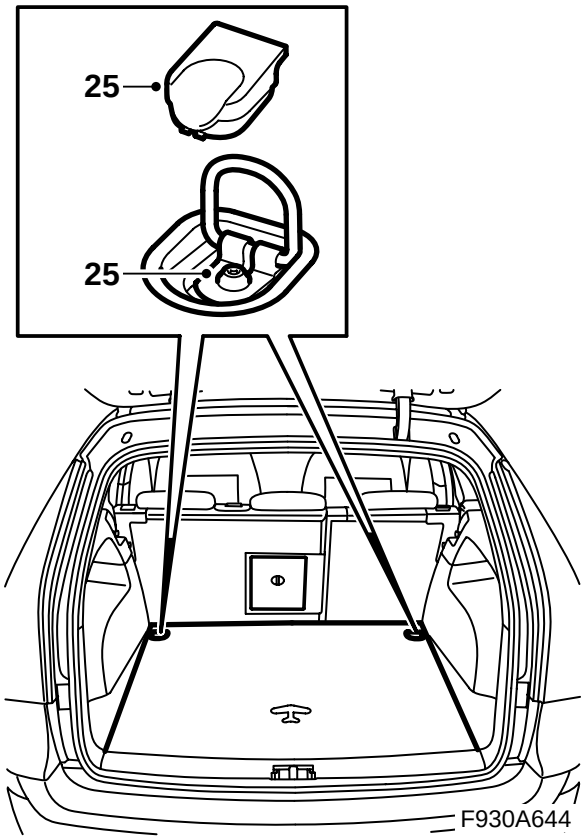

25 Togliere il pavimento del bagagliaio.

26 **Auto con subwoofer:** Alzare il subwoofer.

27 Rimuovere i clips della protezione soglia con 84 71 179 Attrezzo di rimozione, clips; e sollevare la protezione soglia.

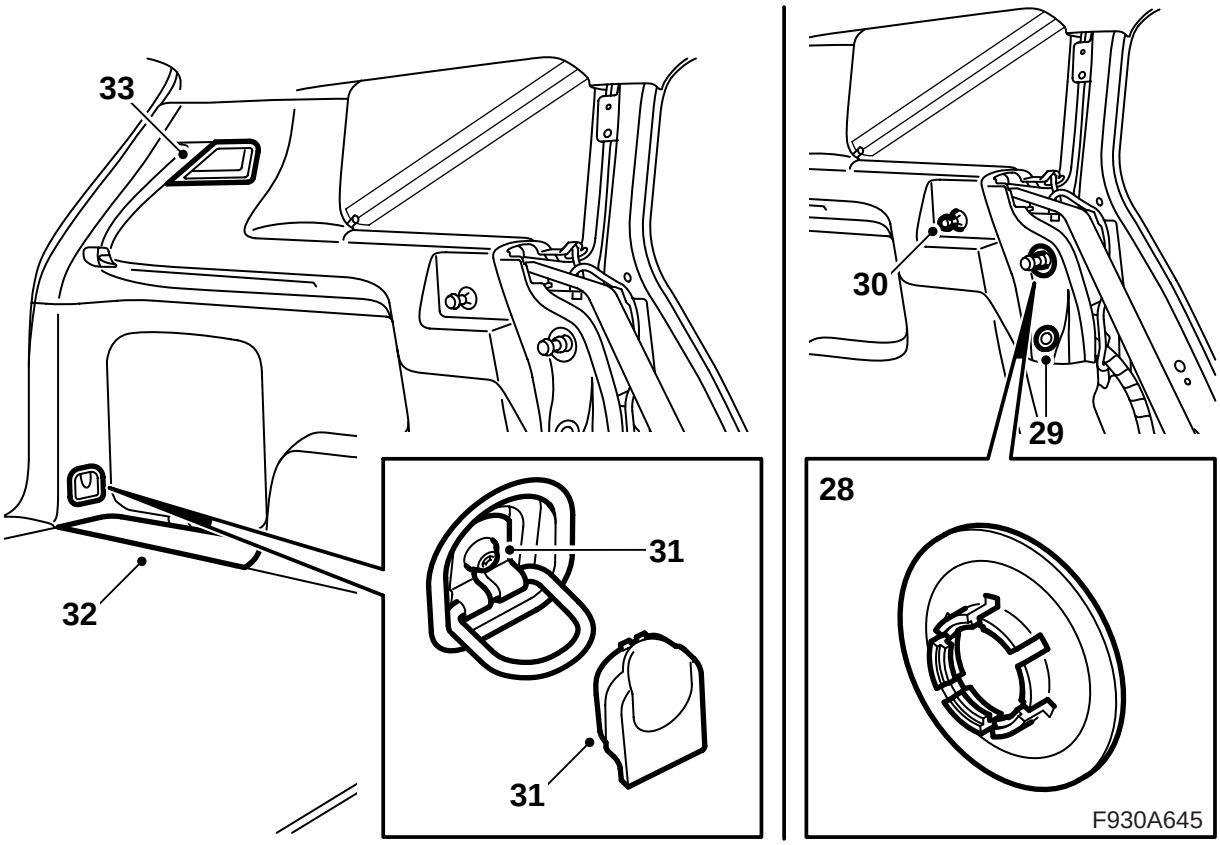

28 Con un cacciavite, rimuovere il clips dall'attacco nella carrozzeria.

29 Rimuovere il rivetto a due passi con l'ausilio di 84 71 179 Attrezzo di rimozione clips.

30 Rimuovere l'attacco del copribagagliaio (se in dotazione).

31 Rimuovere la copertura e la vite.

32 Rimuovere il coperchio sopra il vano portaoggetti.

33 Rimuovere il vetro dell'illuminazione del bagagliaio e infilare il portalampada nel foro del rivestimento laterale.

34 Staccare il rivestimento in modo che i clips mollino.

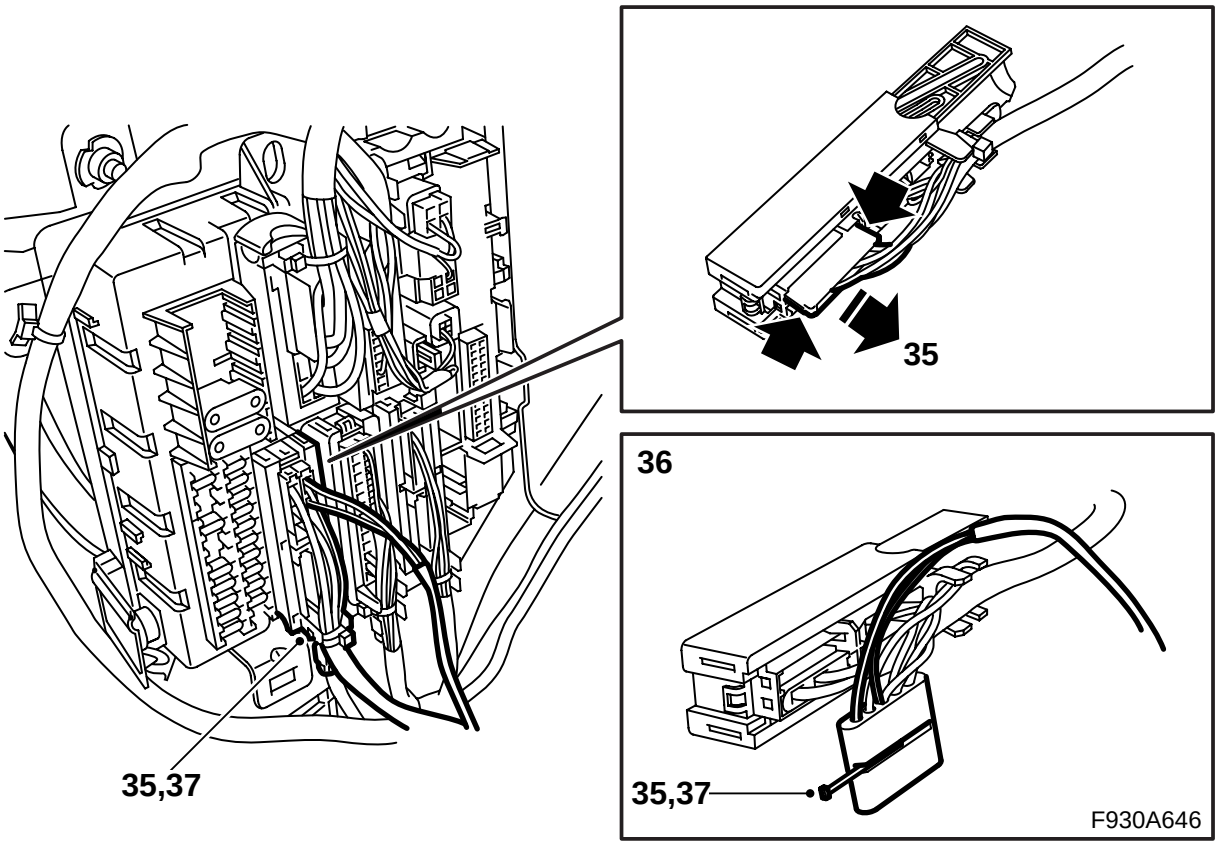

35 Rimuovere il connettore della rete posteriore (blu) dal quadretto di distribuzione. Sezionare il connettore A1 dal connettore blu. Rimuovere il bloccaggio.

⚠ PRECAUZIONE

Il cablaggio deve essere predisposto e fissato in modo che esso non possa essere schiacciato o sfregare contro qualcosa in occasione del montaggio dei componenti rimossi. Una predisposizione incorretta può causare danni al cablaggio e cortocircuiti/incendi.

36 Montare il cablaggio del kit. Montare il cavo rosso del connettore A1 nella posizione 1. Montare il cavo verde sul connettore A1 nella posizione 4.

37 Montare il bloccaggio. Collegare il connettore A1 al connettore blu.

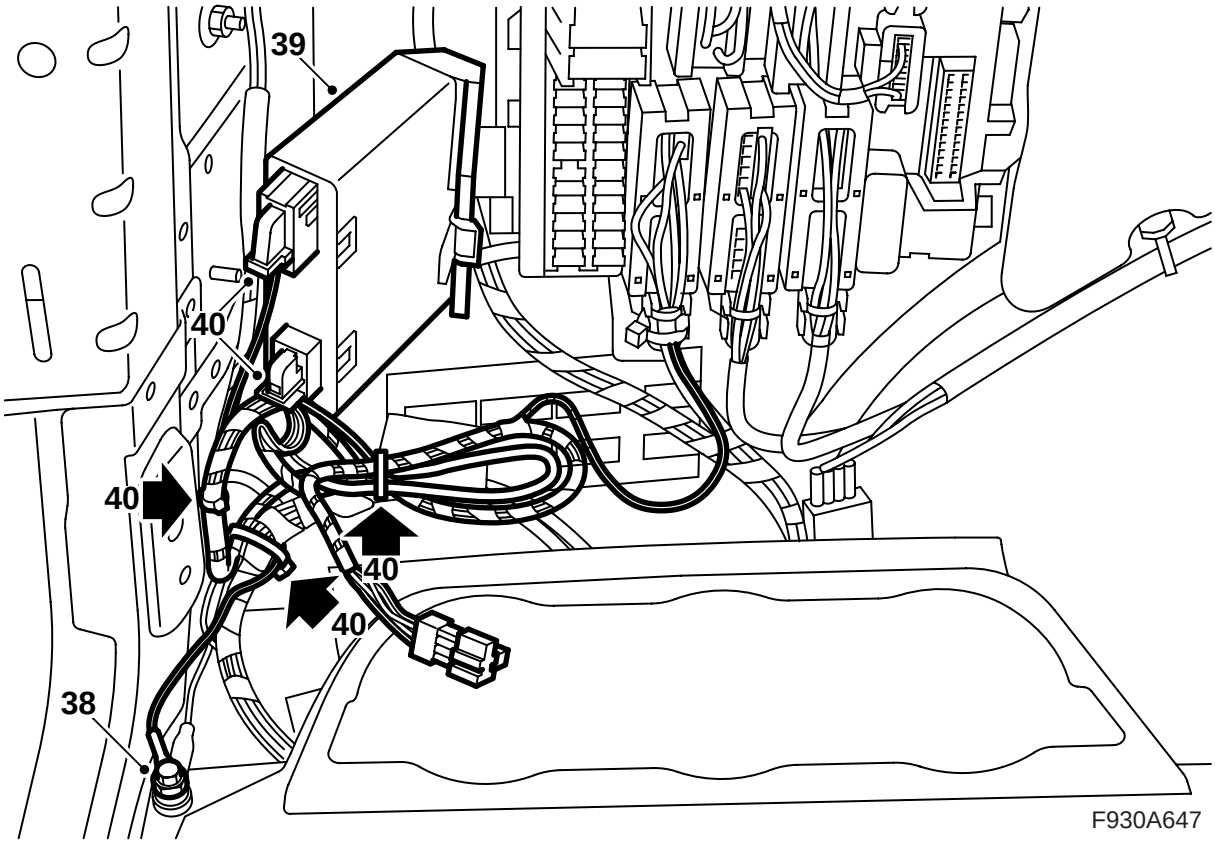

38 Collegare il cavo di massa al punto di massa.

39 Montare la centralina del kit sulla consolle presso il quadretto di distribuzione elettrica e collegare i connettori.

40 Sistemare il cablaggio e montare le fascette di serraggio.

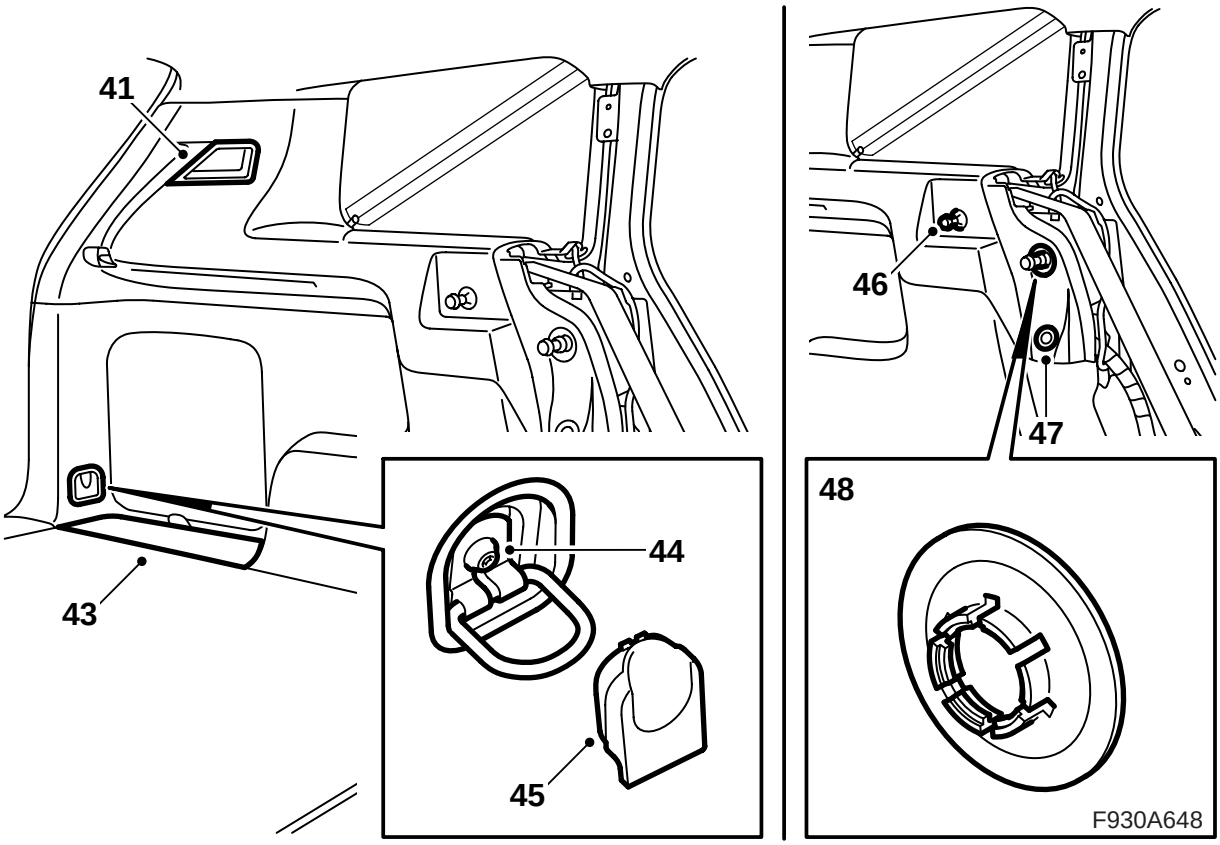

41 Installare l'illuminazione del bagagliaio.

42 Fissare a pressione il rivestimento laterale nei relativi clips.

43 Installare il coperchio sopra il vano portaoggetti.

44 Montare la vite.

45 Montare la copertura.

46 Installare l'attacco del copribagagliaio (se in dotazione).

47 Installare il rivetto a due passi.

48 Installare il clips dell'attacco nella carrozzeria.

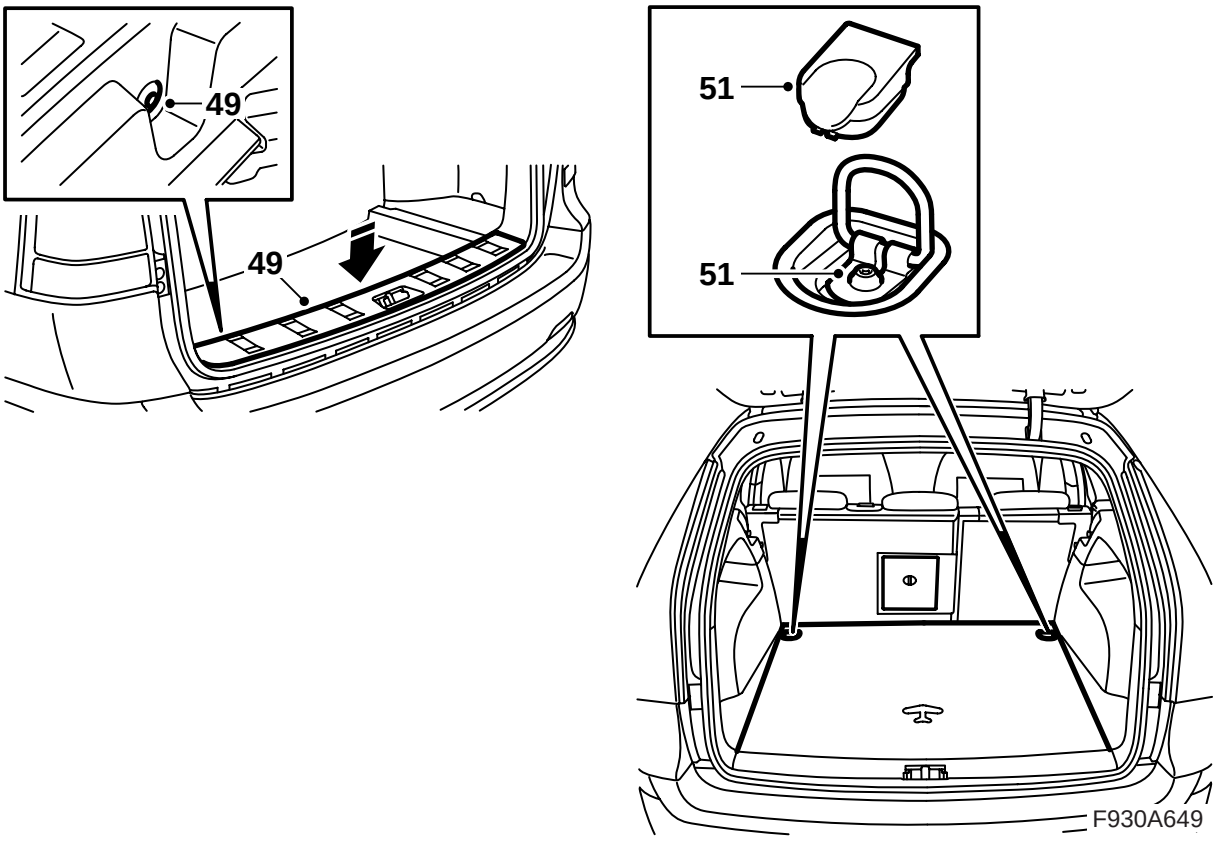

49 Installare la protezione della soglia.

50 **Automobili con subwoofer:** Abbassare e avvitare il subwoofer.

51 Installare il pavimento del bagagliaio.

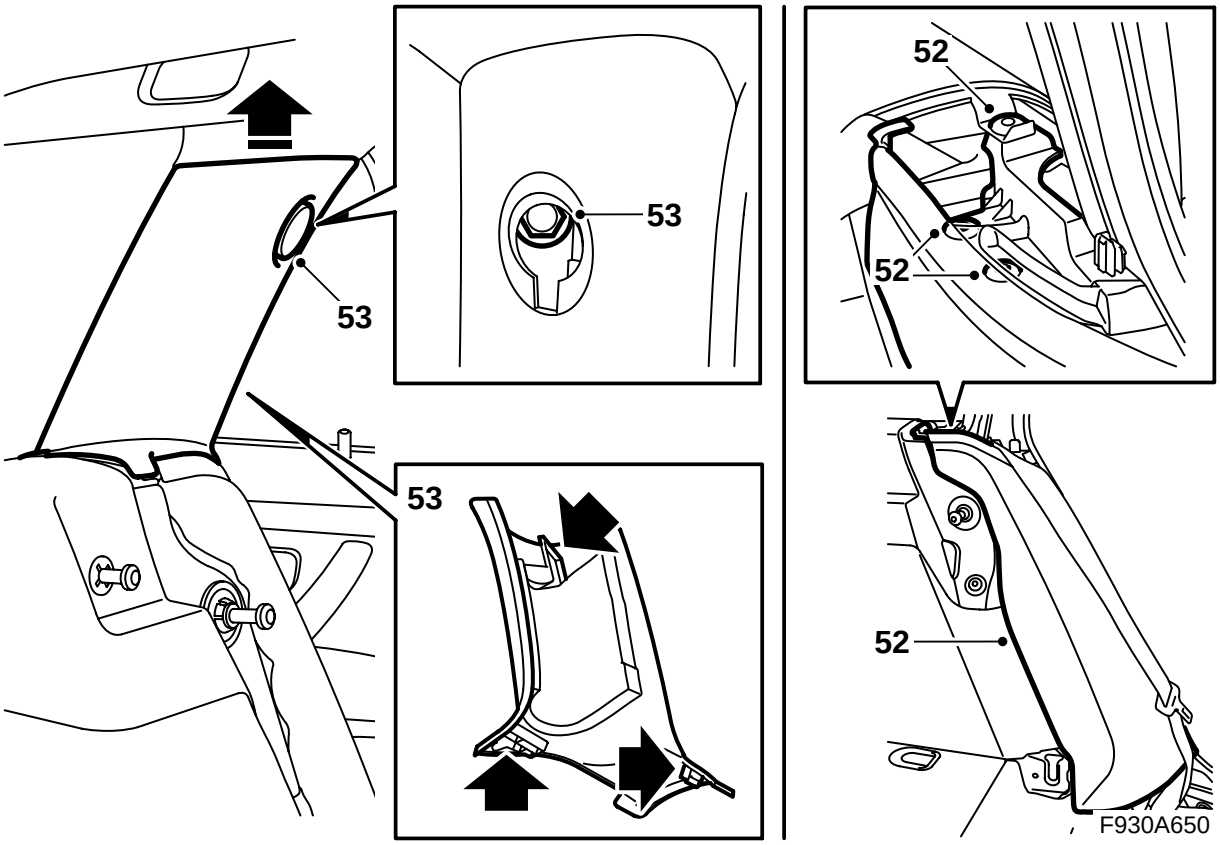

52 Installare l'imbottitura laterale sinistra. Accertarsi che la cintura non sia ritorta.

53 Montare il rivestimento del montante C sinistro.

54 Riportare gli schienali in posizione eretta.

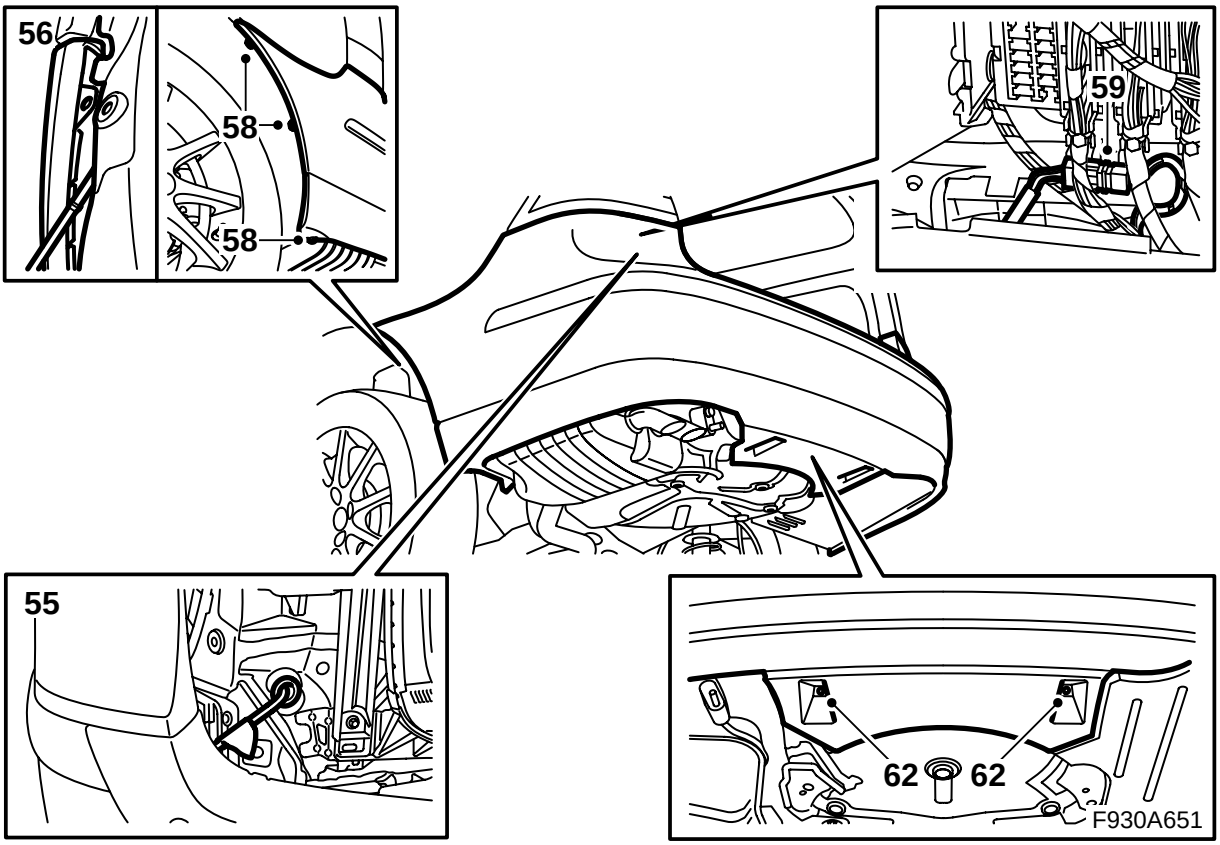

55 Alzare la guaina del paraurti e infilare il cablaggio. Montare il passante di gomma.

56 Guidare i lembi della guaina del paraurti sotto ai supporti.

⚠ PRECAUZIONE

Il cablaggio deve essere predisposto e fissato in modo che esso non possa essere schiacciato o sfregare contro qualcosa in occasione del montaggio dei componenti rimossi. Una predisposizione incorretta può causare danni al cablaggio e cortocircuiti/incendi.

57 Sistemare gli angoli anteriori della guaina del paraurti tra guaina interna della passaruota e supporto. Accertarsi che la linguetta della guaina si trovi tra guaina interna del passaruota e supporto della guaina del paraurti.

58 Montare le viti vicino alla guaine interne dei passaruota.

59 Collegare il connettore al cablaggio del kit. Sistemarlo sotto il quadretto di distribuzione posteriore.

60 Controllare che il passante in gomma sia montato correttamente.

61 Sollevare l'automobile.

62 Montare i dadi centrali dello spoiler.

63 Abbassare la vettura e controllare l'allineamento della guaina del paraurti. All'occorrenza regolare.

64 Chiudere il portellone.

65 Collegare lo strumento diagnostico, selezionare il modello e l'anno, selezionare “Tutti”, selezionare “Aggiungi/Cancella”, selezionare l'accessorio, quindi selezionare “Aggiungi”.

Nota

In alcune circostanze, lo strumento diagnostico ha bisogno di ricavare un codice di sicurezza dal TIS. Le informazioni su quello che deve essere fatto sono visualizzate sullo schermo dello strumento diagnostico.

66 Controllare, a quadro acceso (ON) e retromarcia selezionata, che il sistema avverta della presenza di oggetti dietro l'automobile mediante l'emissione di segnali. Il primo segnale viene emesso quando è presente un oggetto a circa 1,8 metri di distanza. Il segnale ha una frequenza di 2 toni al secondo, che aumenta all'avvicinarsi dell'automobile all'oggetto come segue:

- 1,8 - 1,3 m: 2 toni/secondo
- 1,3 - 0,9 m: 3 toni/secondo
- 0,9 - 0,3 m: da 5 a 12 toni/secondo ad alta frequenza
- 0,3 m: tono continuo

Cabriolet

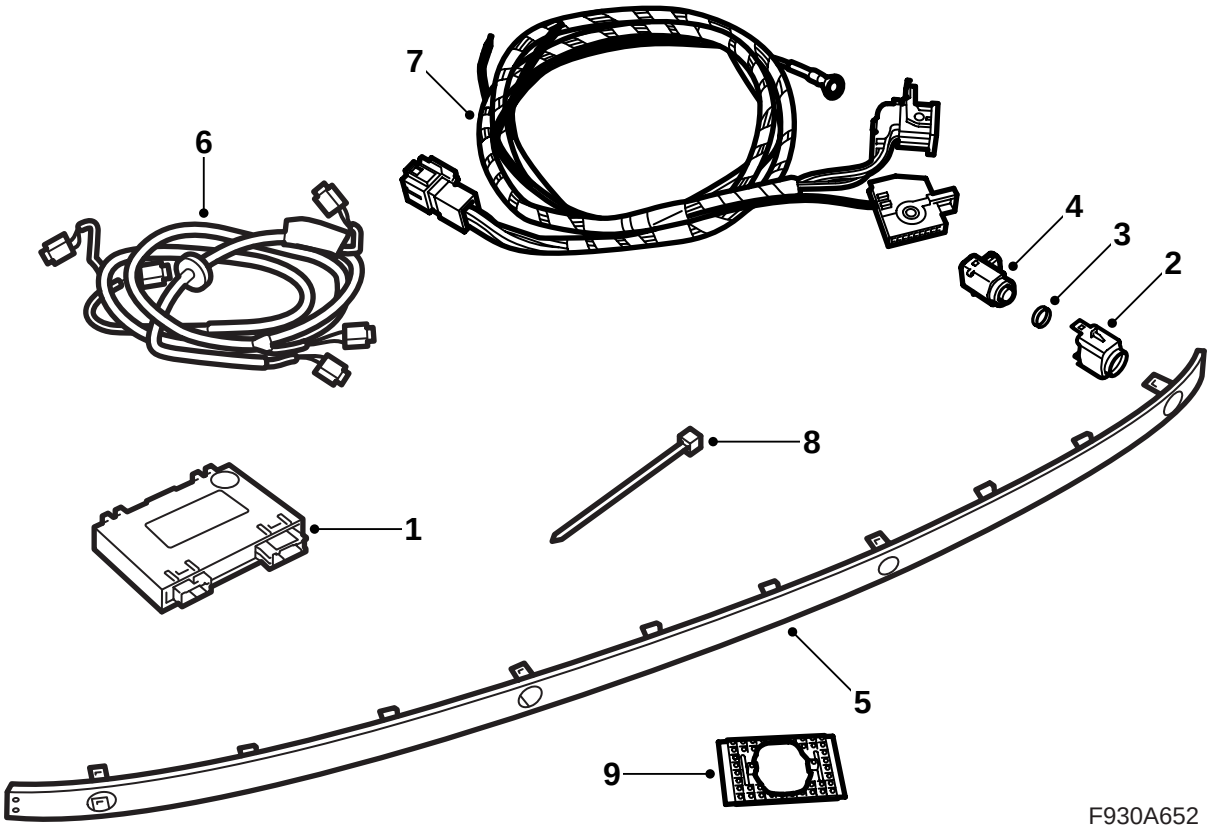

1 Centralina elettronica SPA
2 **M04-07:** Supporto (x4)
3 **M04-07:** Tenuta (x4)
4 **M04-07:** Sensore di distanza (x4)
5 **M04-07:** Modanatura decorativa, paraurti
6 Cablaggio del sensore di distanza
7 Cablaggio SPA
8 Fascetta di serraggio (8 pz)
9 **M08:** Nastro adesivo

I seguenti articoli sono ordinati separatamente

M08: Perforatrice

M08: Sensore di distanza (x4)

M08: Supporto (x4)

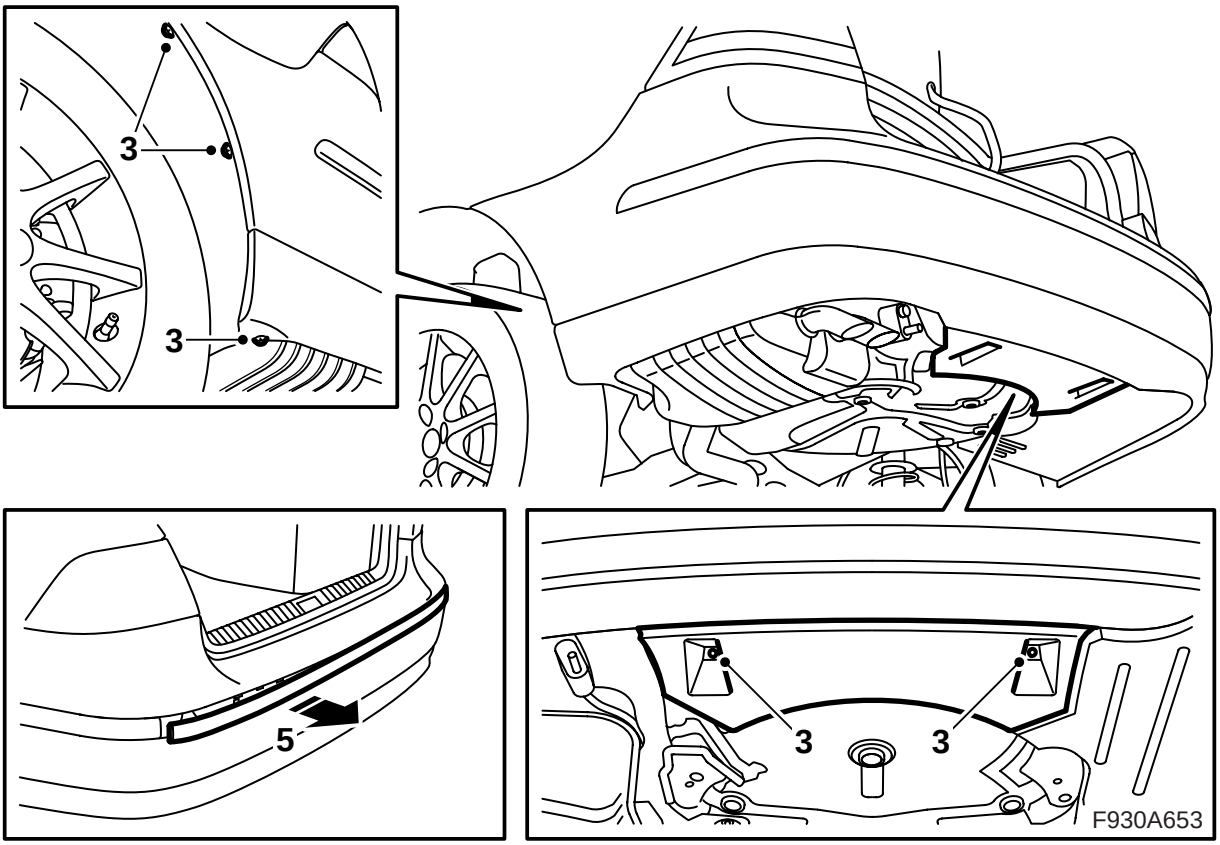

1 Aprire lo sportello del bagagliaio.
2 Portare la chiave di accensione su OFF ed estrarre la chiave. Sollevare l'auto.
3 Smontare i due dadi che fissano il deflettore del paraurti posteriore sulla carrozzeria, nonché le viti che fissano la guaina del paraurti sui passa-ruota.
4 Abbassare l'automobile.
5 **M04-07:** Rimuovere la modanatura decorativa del paraurti posteriore.

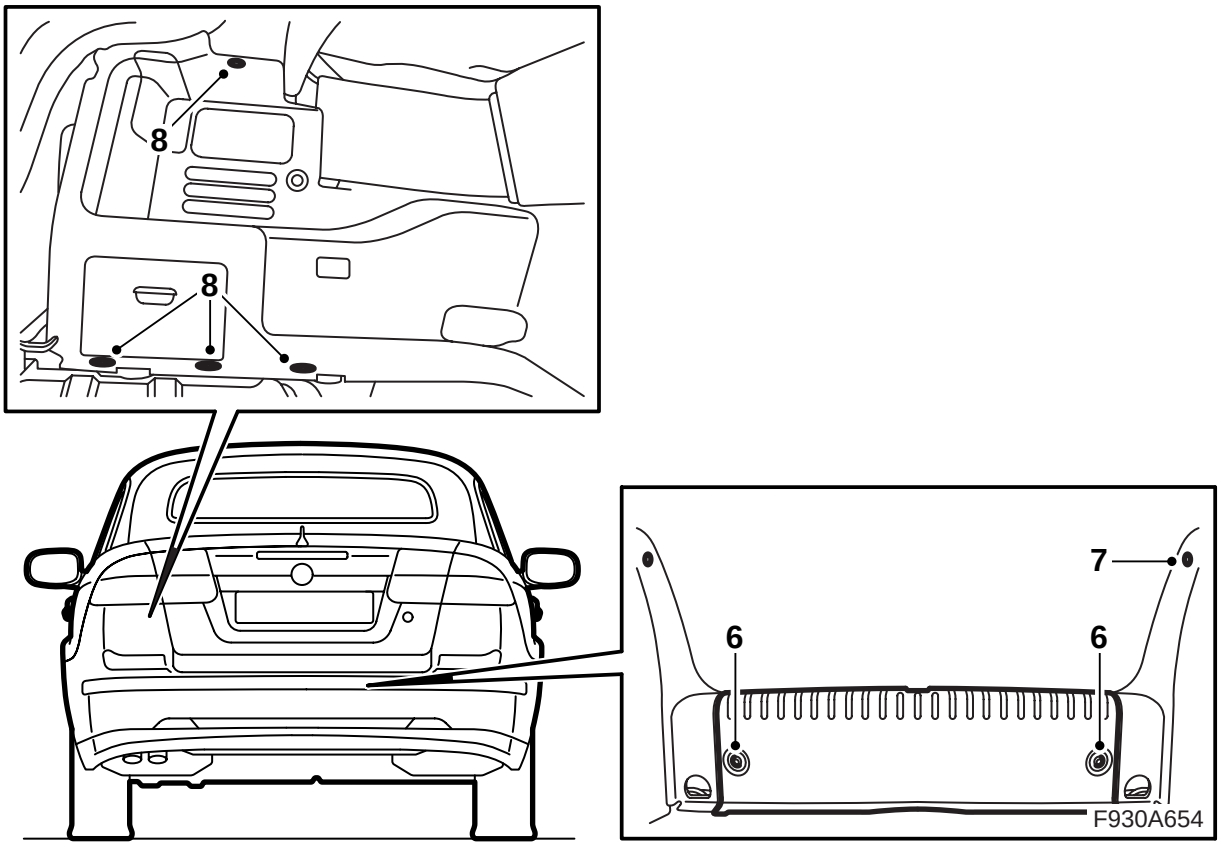

6 Rimuovere il tappeto sul pavimento del bagagliaio e la protezione della soglia del bagagliaio.

7 Rimuovere la protezione della soglia laterale sinistra.

8 Rimuovere i clips del rivestimento laterale sinistro e scostare di lato il rivestimento. Sganciare il nastro sul retro del rivestimento laterali (alcune auto) e rimuovere il connettore dall'illuminazione del bagagliaio. Rimuovere il rivestimento laterale.

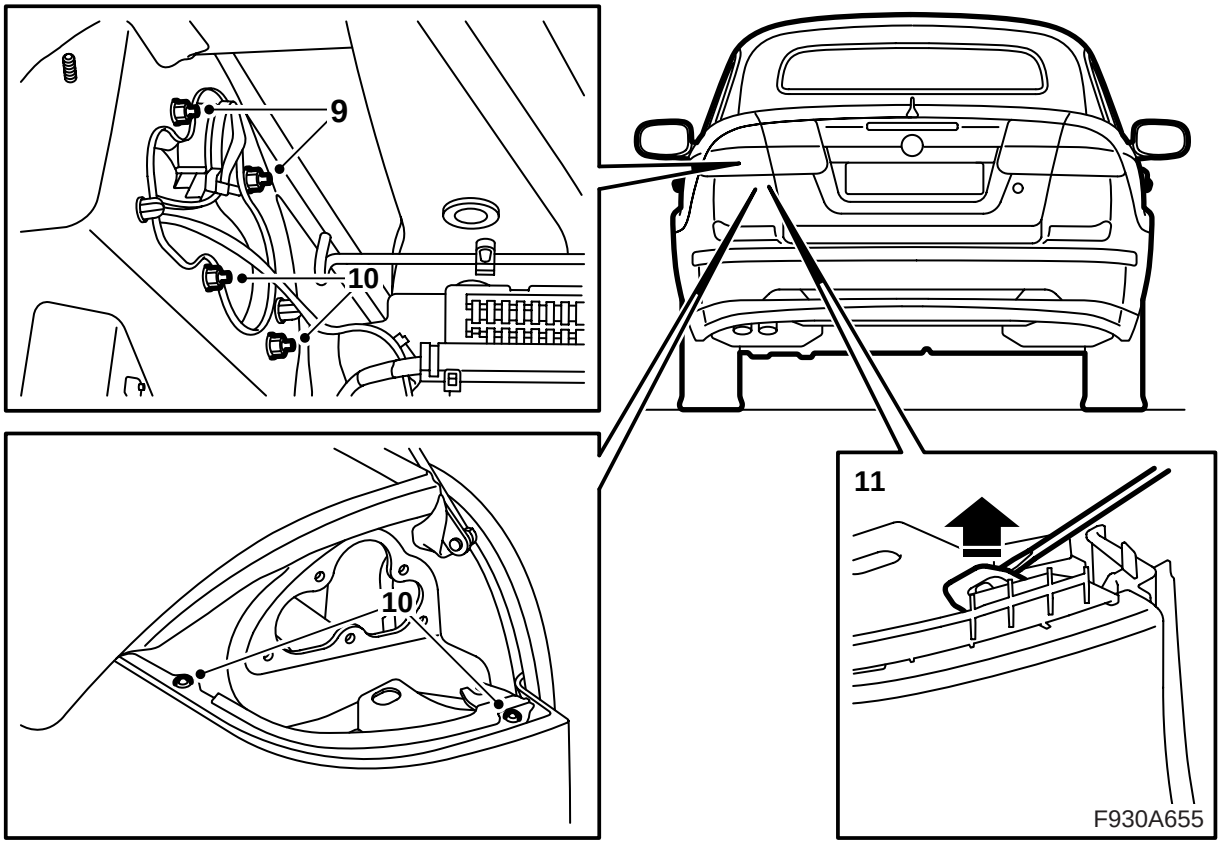

9 Rimuovere le luci posteriori.

10 **M04-07:** Rimuovere le viti della copertura paraurti collocate sotto le luci posteriori.

11 **M08:** Sistemare un cacciavite nel foro per accedere sotto il bloccaggio della copertura paraurti. Far leva con il cacciavite per disimpegnare il bloccaggio.

12 Rimuovere la guaina del paraurti tirando le due parti laterali verso l'esterno, quindi tirando la guaina all'indietro.

Avvertenza

Sistemare il paraurti su una superficie pulita e morbida.

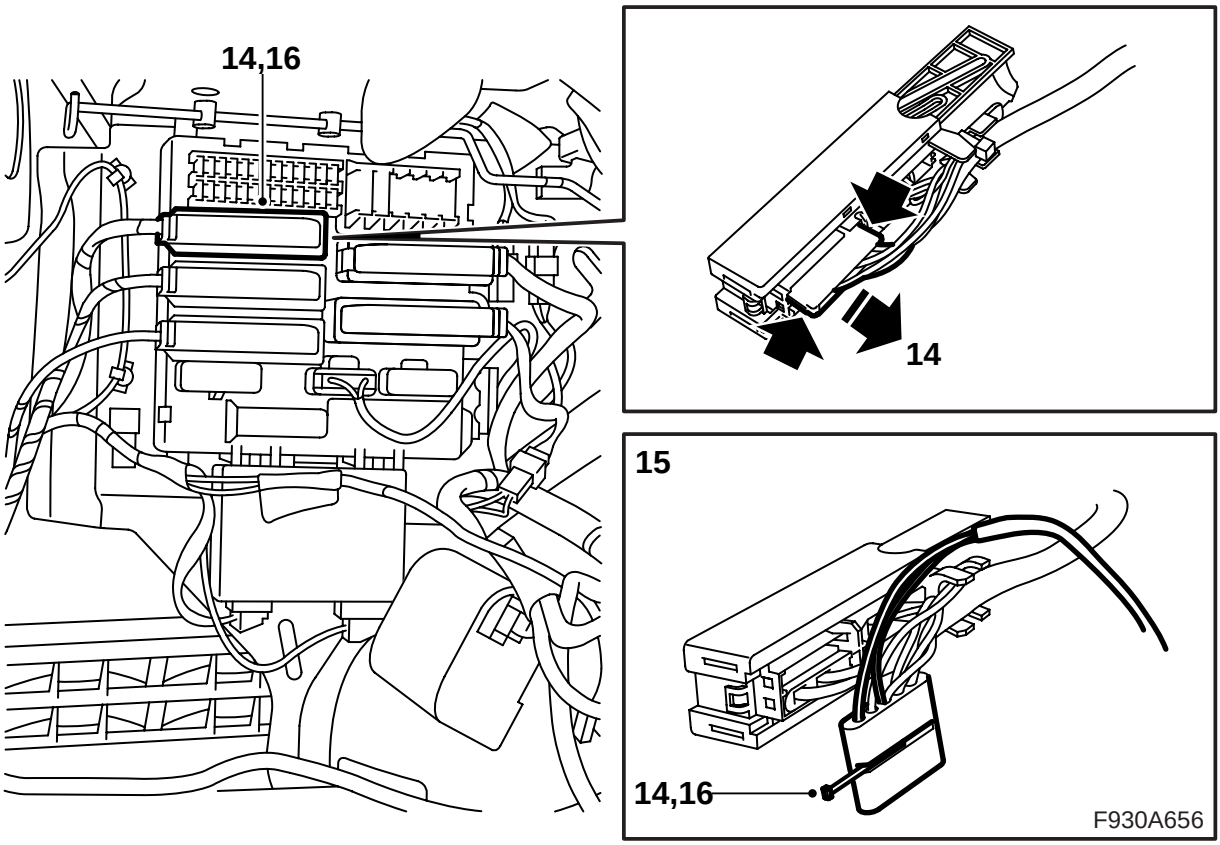

13 Rimuovere la mensola per cambia-CD ecc., se in dotazione. Rimuovere i collegamenti dell'eventuale attrezzatura nella mensola.

> ⚠ **PRECAUZIONE**
>
> La luce rossa visibile è di classe laser 1. Non guardare direttamente nella fibra ottica oppure nel connettore della centralina elettronica da distanza ravvicinata. Se la distanza tra gli occhi e la fonte luminosa è inferiore a 20 mm, la luce può danneggiare gli occhi.

14 Rimuovere il connettore della rete posteriore (blu) dal quadretto di distribuzione. Sezionare il connettore A1 dal connettore blu. Rimuovere il bloccaggio.

15 Montare il cablaggio del kit. Montare il cavo rosso del connettore A1 nella posizione 1. Montare il cavo verde sul connettore A1 nella posizione 4.

16 Montare il bloccaggio. Collegare il connettore A1 al connettore blu.

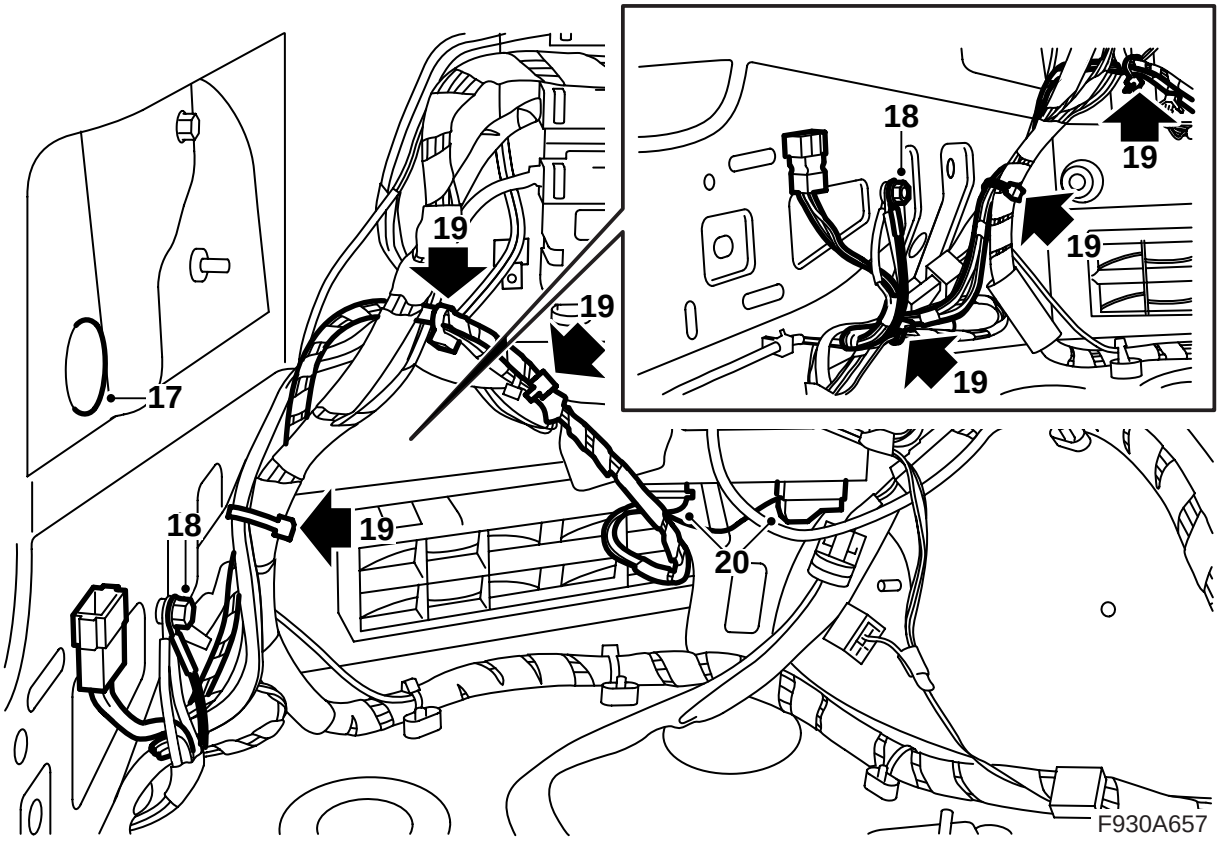

17 Rimuovere il tappo in gomma sotto la luce posteriore sinistra.

18 Montare il cavo di massa.

19 Sistemare il nuovo connettore e fissare il cablaggio con fascette di serraggio.

20 Collegare la centralina elettronica ed installarla nelle scanalature sul quadretto di distribuzione posteriore.

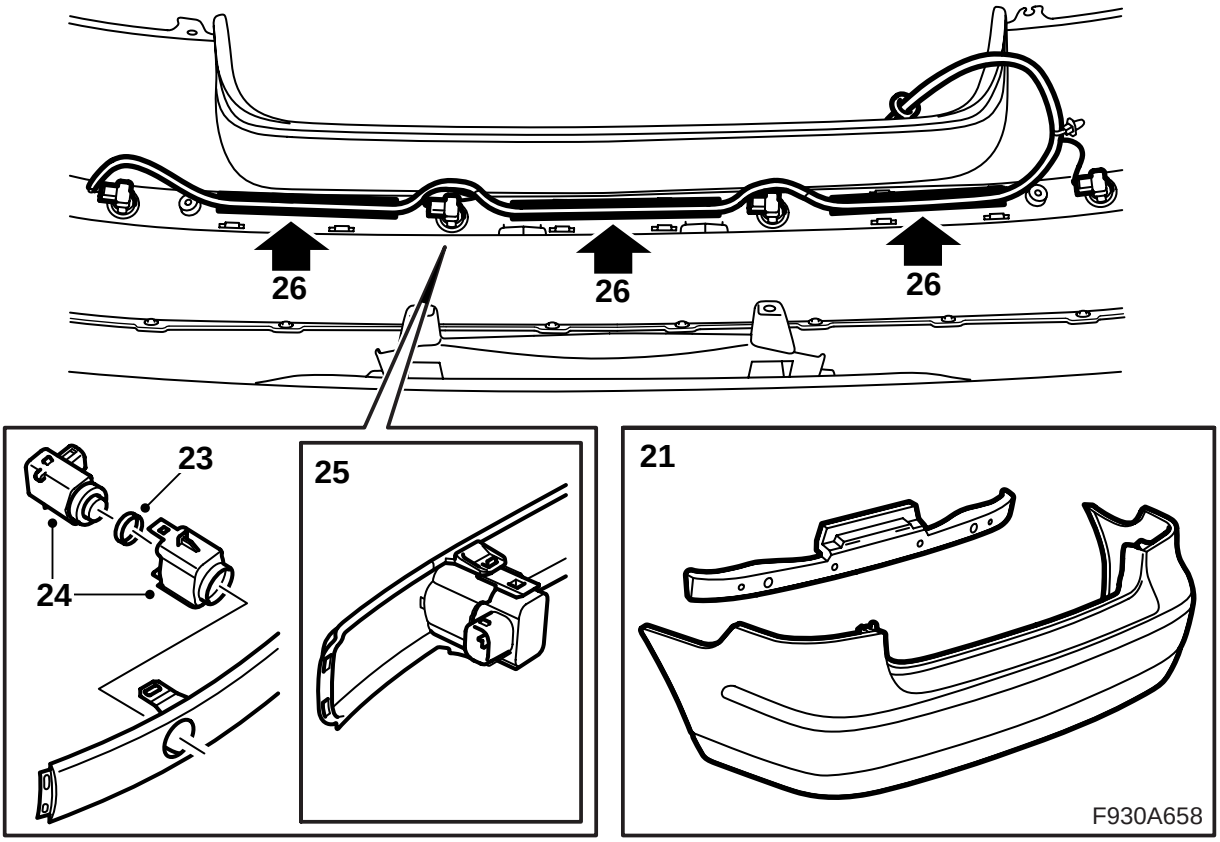

21 Rimuovere il supporto nella guaina del paraurti.

22 **M04-07:** Adattare la modanatura decorativa della copertura paraurti usando il lembo di guida e fissare a pressione i ganci iniziando dal centro e proseguendo verso le estremità.

23 **M04-07:** Montare le tenute sui sensori.

24 **M04-07:** Assemblare sensori di distanza e supporti.

25 **M04-07:** Montare i sensori di distanza negli attacchi della modanatura decorativa.

Avvertenza

Il connettore dei sensori di distanza deve essere orientato verso il lato destro dell'automobile.

26 **M04-07:** Montare il cablaggio dei sensori nella guida della copertura paraurti.

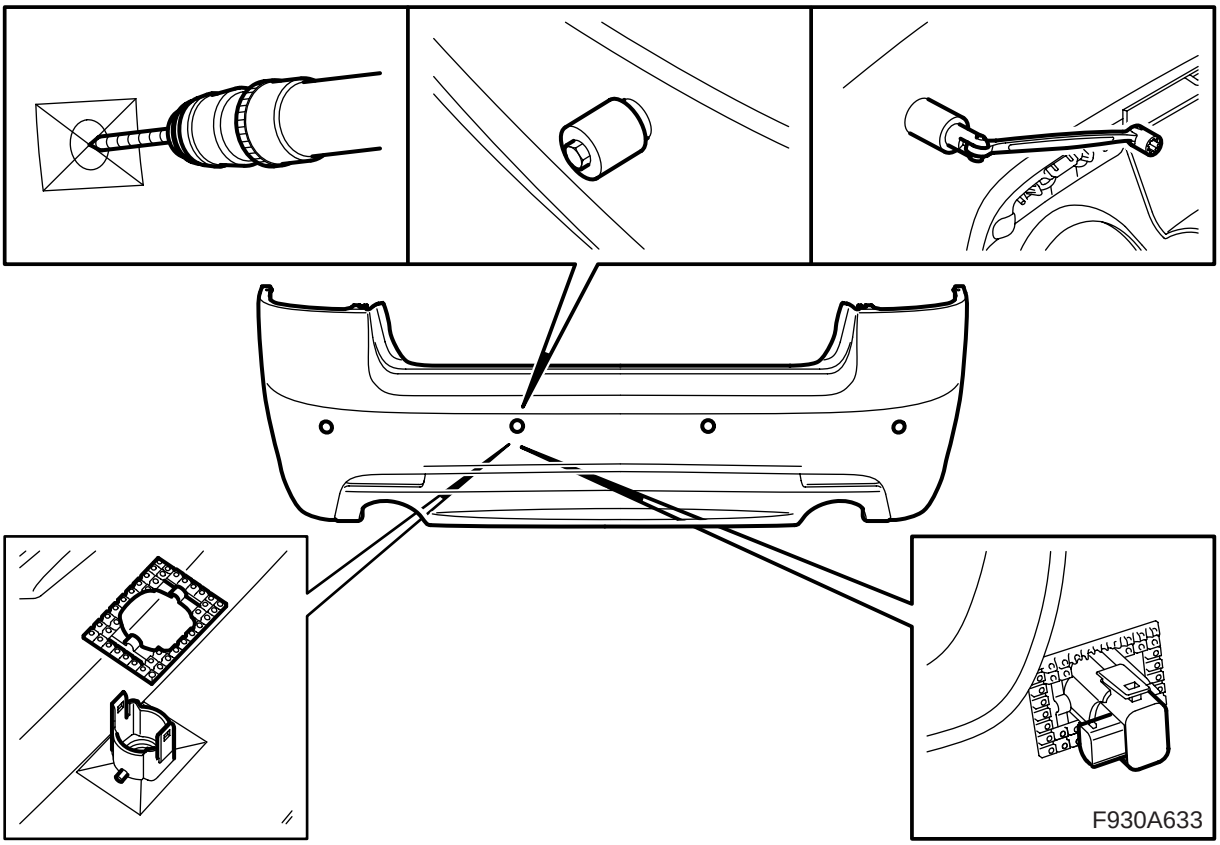

27 **M08:** Praticare un foro di 8 mm (da lato interno della copertura paraurti) al centro su ciascuna marcatura (4 pz).

Sistemare la perforatrice dal lato esterno del paraurti. Fermare sul lato esterno, e serrare contemporaneamente il dado dal lato interno finché la perforatrice non sia entrata attraverso l'intera copertura paraurti. Ripetere la foratura per tutti e quattro i fori.

Montare il nastro adesivo e i supporti dei sensori secondo le marcature nella copertura paraurti.

Avvertenza

Il connettore dei sensori di distanza deve essere orientato verso il lato destro dell'automobile.

28

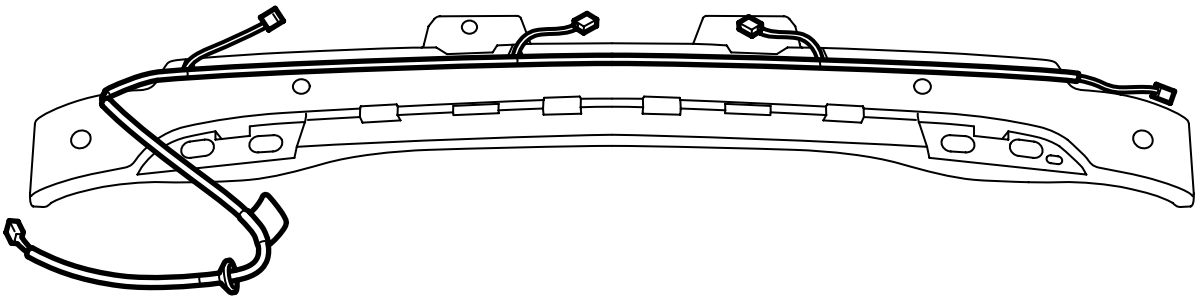

29

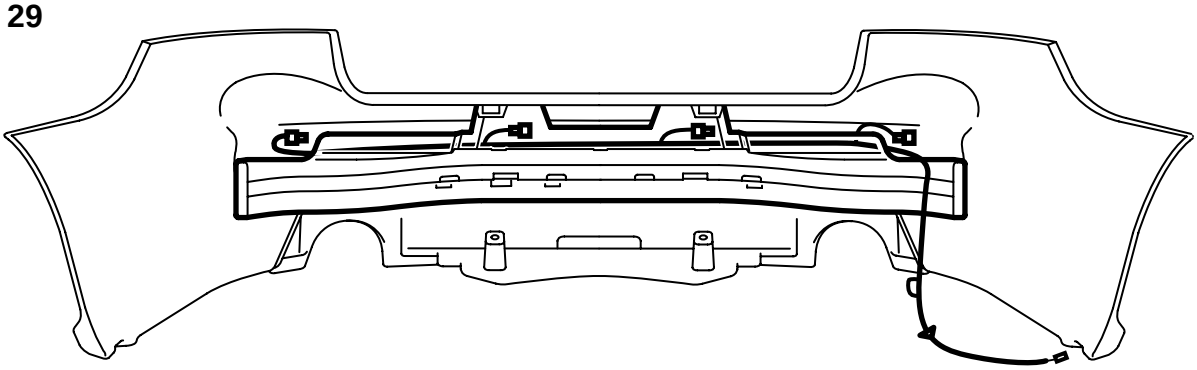

F930A659

28 **M08:** Montare il cablaggio nel sostegno della copertura paraurti.

> ⚠ **PRECAUZIONE**
> Controllare che il cablaggio non sia schiacciato. Un'installazione errata può danneggiare il cablaggio e provocare cortocircuiti/incendi.

29 Installare il supporto nella guaina del paraurti.

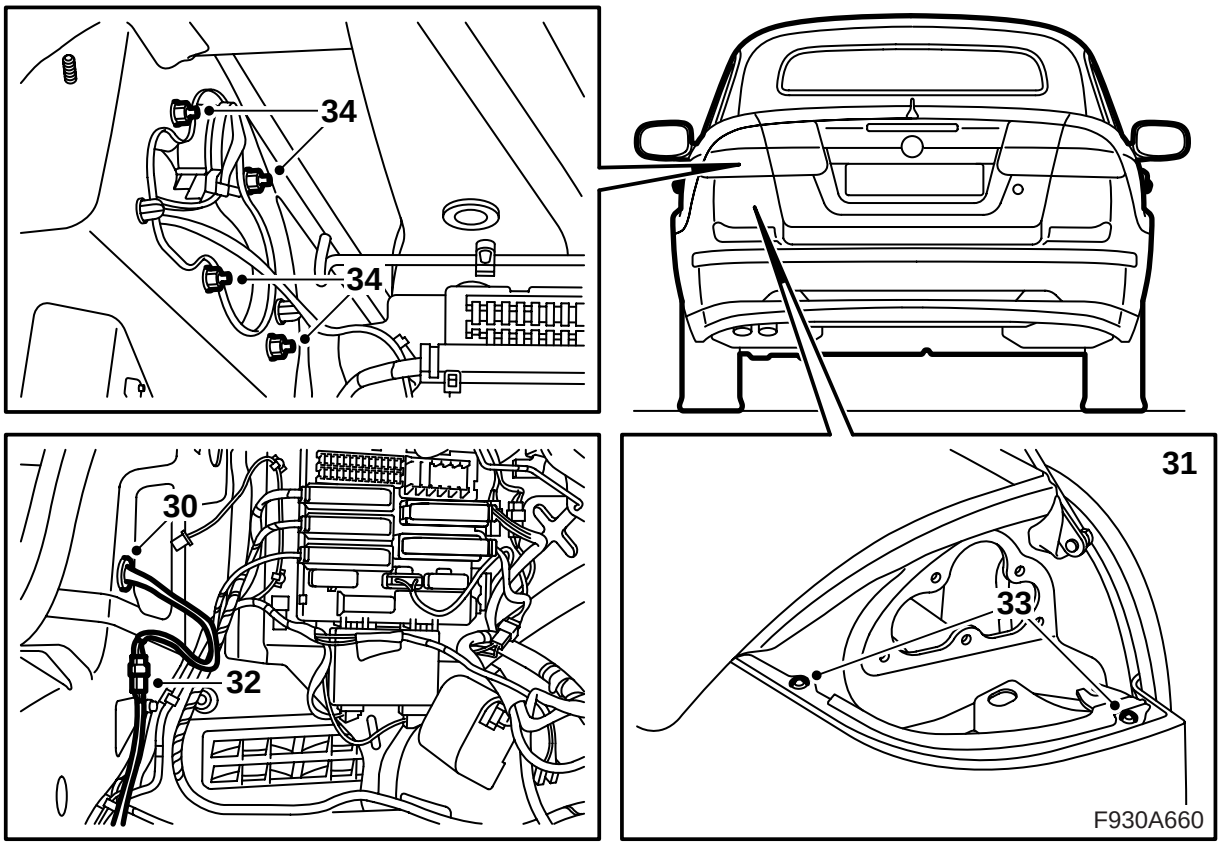

30 Sollevare la guaina del paraurti ed inserire il cablaggio nel foro sotto la luce posteriore sinistra. Installare il passacavi.

31 Inserire le due alette della guaina del paraurti sotto i supporti e gli angoli esterni fra guaina interna e supporto in corrispondenza dei passaruota. Fissare la guaina del paraurti a pressione.

> ⚠ **PRECAUZIONE**
> Controllare che il cablaggio non sia schiacciato. Un'installazione errata può danneggiare il cablaggio e provocare cortocircuiti/incendi.

32 Collegare il cablaggio del paraurti al cablaggio del kit. Montare il connettore nel foro a fianco alla luce posteriore sinistra. Fissare il cablaggio dei sensori di distanza con una fascetta di serraggio.

33 **M04-07:** Montare le viti della copertura paraurti collocate sotto le luci posteriori.

34 Installare e collegare le luci posteriori. Controllare l'allineamento rispetto alla modanatura dello sportello del bagagliaio.

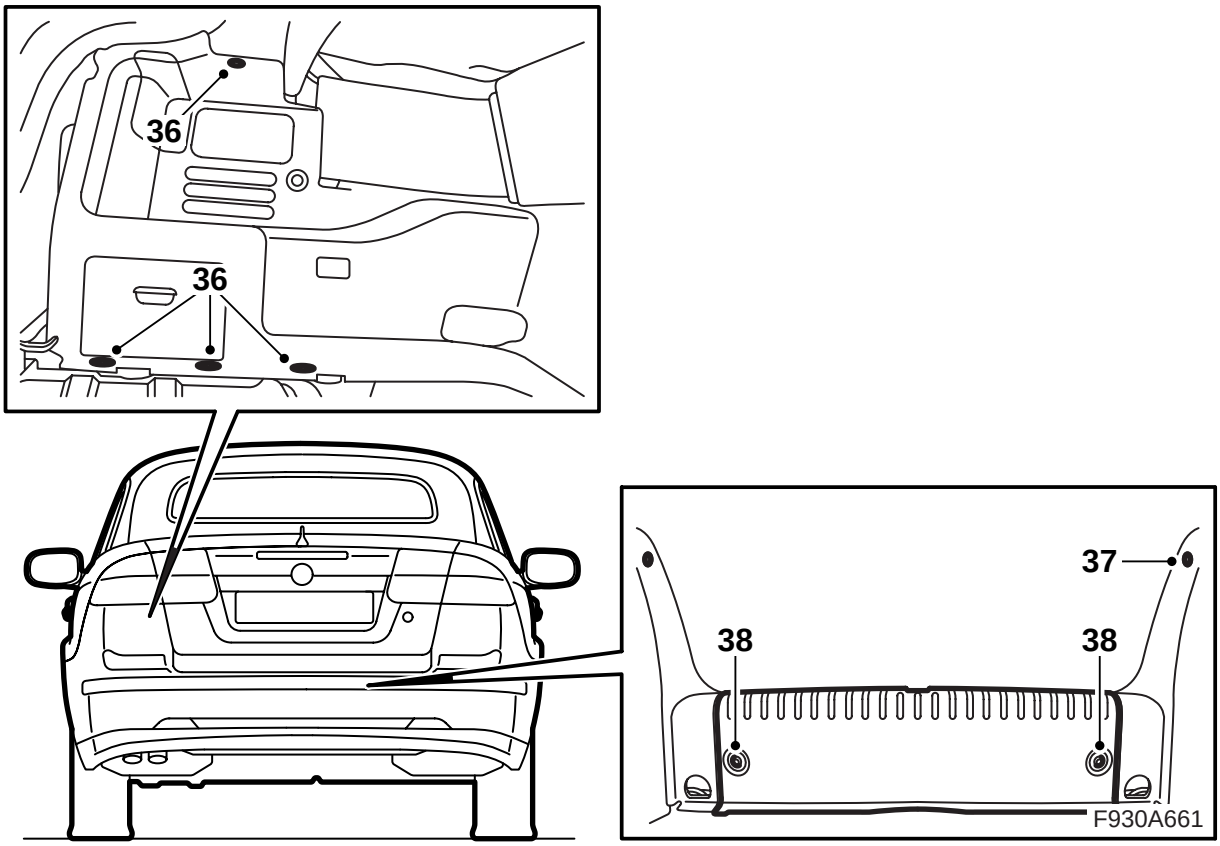

35 Installare la mensola per cambia-CD/amplificatore ecc., se in dotazione. Collegare i collegamenti dell'eventuale attrezzatura nella mensola.

> ⚠ **PRECAUZIONE**
>
> **Alcune auto:** La luce rossa visibile è di classe laser 1. Non guardare direttamente nella fibra ottica oppure nel connettore della centralina elettronica da distanza ravvicinata. Se la distanza tra gli occhi e la fonte luminosa è inferiore a 20 mm, la luce può danneggiare gli occhi.

36 Adattare in sede il rivestimento laterale sinistro, collegare l'illuminazione del bagagliaio e agganciare l'eventuale nastro. Montare i clips.

37 Installare le protezioni delle soglie laterali.

38 Installare la protezione della soglia e sistemare il tappeto sul pavimento del bagagliaio.

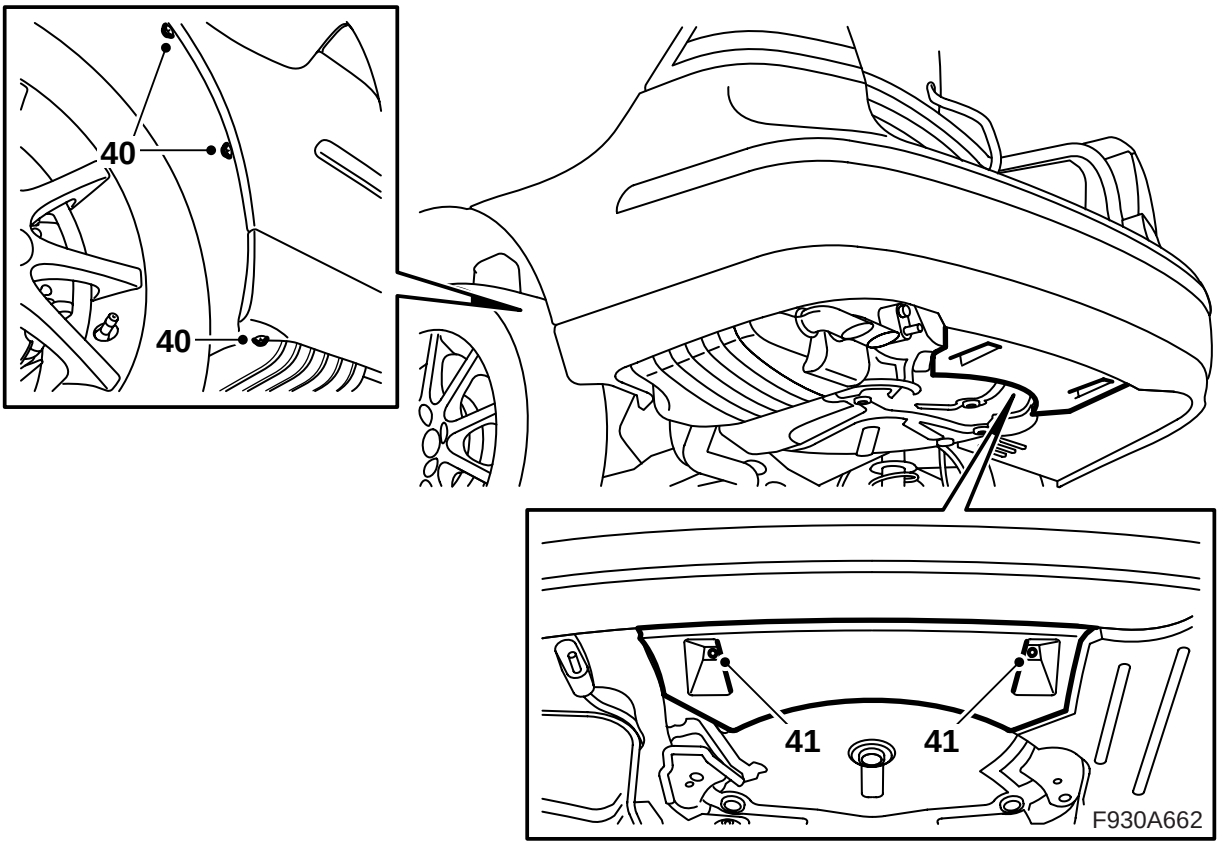

39 Sollevare l'automobile.

40 Installare le viti del paraurti in corrispondenza dei passaruota.

41 Installare i due dadi che fissano il deflettore dell'aria del paraurti posteriore alla carrozzeria.

42 Abbassare l'automobile.

43 Chiudere lo sportello del bagagliaio.

44 Controllare che il paraurti sia montato correttamente. Regolarlo all'occorrenza.

45 Collegare lo strumento diagnostico, selezionare il modello e l'anno, selezionare “Tutti”, selezionare “Aggiungi/Cancella”, selezionare l'accessorio, quindi selezionare “Aggiungi”.

Nota

In alcune circostanze, lo strumento diagnostico ha bisogno di ricavare un codice di sicurezza dal TIS. Le informazioni su quello che deve essere fatto sono visualizzate sullo schermo dello strumento diagnostico.

46 Controllare, a quadro acceso (ON) e retromarcia selezionata, che il sistema avverta della presenza di oggetti dietro l'automobile mediante l'emissione di segnali. Il primo segnale viene emesso quando è presente un oggetto a circa 1,8 metri di distanza. Il segnale ha una frequenza di 2 toni al secondo, che aumenta all'avvicinarsi dell'automobile all'oggetto come segue:

- 1,8 - 1,3 m: 2 toni/secondo
- 1,3 - 0,9 m: 3 toni/secondo
- 0,9 - 0,3 m: da 5 a 12 toni/secondo ad alta frequenza
- 0,3 m: tono continuo