MONTERINGSANVISNING · INSTALLATION INSTRUCTIONS
MONTAGEANLEITUNG · INSTRUCTIONS DE MONTAGE

Saab 9-3 CV M04-

자동 감광식 내부 백미러

Accessories Part No.	Group	Date	Instruction Part No.	Replaces
12 833 884 **12 833 886**	**9:85-24**	**Apr 03**	**12 833 885**	

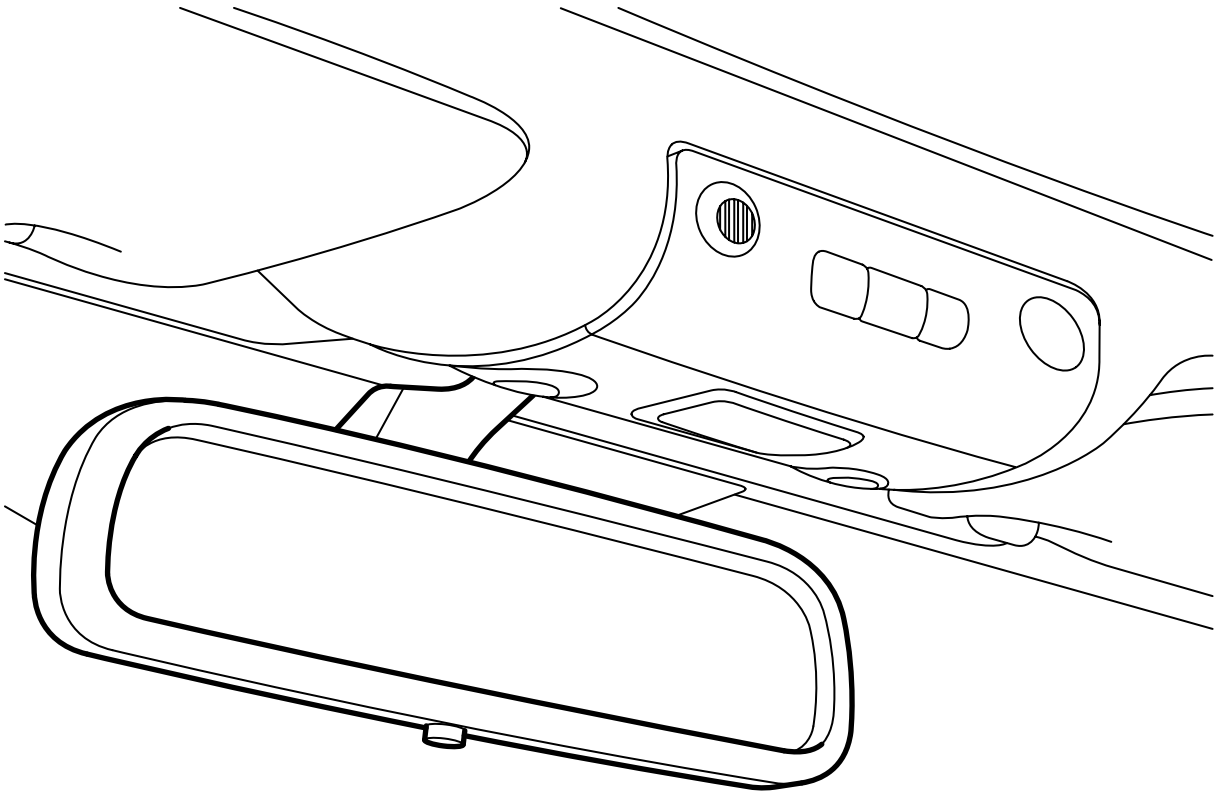

F980A250

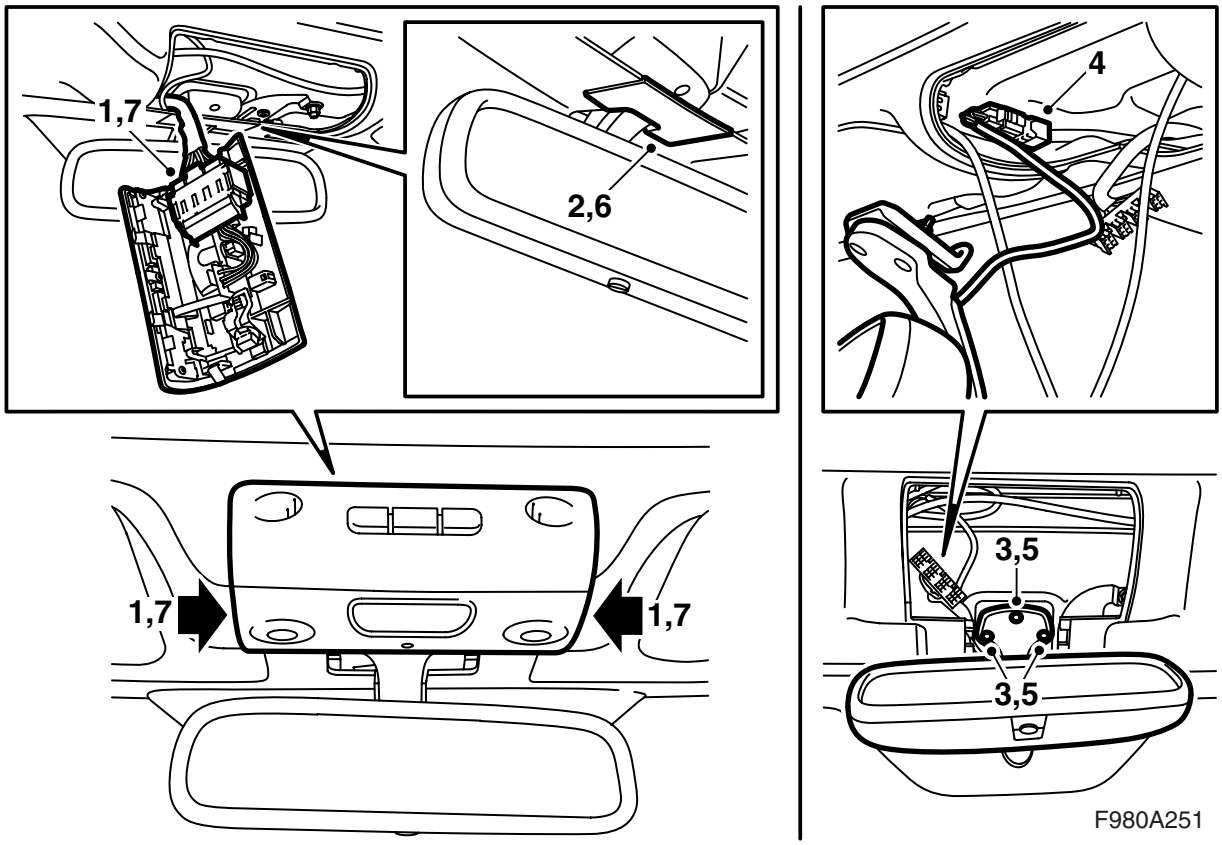

1 천정등을 탈착하고 연결을 분리한다.
2 미러 베이스의 커버 패널을 탈착한다.
3 백미러를 탈착한다.
4 커넥터를 연결한다.
5 배선 하니스를 백미러의 마운팅 왼쪽으로 배치하고 백미러를 장착한다.

> ⚠ 경고
> 와이어링 하니스가 끼지 않은 것을 점검한다. 잘못된 장착은 케이블에 손상을 주고 단락/화재를 일으킬 수 있다.

6 미러 베이스의 커버 패널을 장착한다.
7 천정 조명을 연결하고 장착한다.
8 미러 및 램프의 기능을 점검한다.
9 **나침반이 있는 백미러:** 나침반을 보정한다. 페이지 3을 참조한다. 필요시 나침반을 교환한다. 페이지 3을 참조한다.
10 고객에게 장착 설명서를 주고 취급 설명서에 유의하도록 한다.

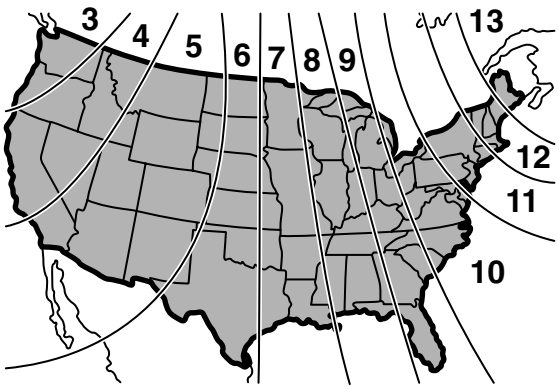

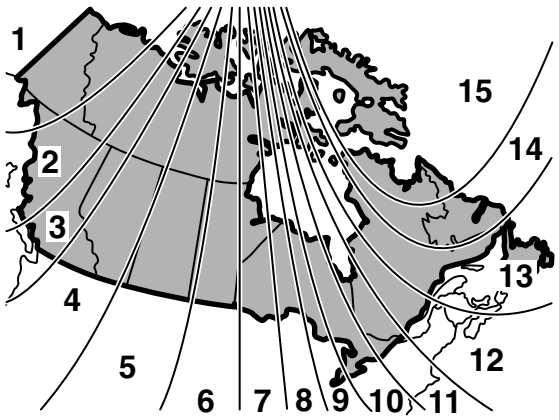

D980A352

취급 설명서

내부 백미러에는 하나의 센서는 앞을 향해 있고 다른 하나의 센서는 뒤를 향해 있는 두 개의 센서가 있다. 앞을 향한 센서가 밖이 어두운 것을 감지할 때 뒤쪽에서 강한 빛이 들어오면 시스템이 백미러를 단계적으로 어둡게 하여 감광한다. 강한 빛이 없어지면 미러는 단계적으로 정상적인 위치로 된다.

자동 감광 기능은 백미러 아래 있는 버튼을 사용하여 해제시킬 수 있다. 기타 자세한 사항은 취급설명서를 참조한다.

보정 / 프로그래밍

나침반이 있는 백미러: "AUTO" 버튼을 "CAL"이 표시될 때까지 눌러 방위표가 나침반에 표시되게 하여 나침반을 보정한다. 버튼을 놓는다. "CAL"이 꺼질 때까지 차를 천천히 한 운행 사이클 운행한다. 나침반이 보정되었다. 기타 자세한 사항은 차의 취급설명서를 참조한다.

나침반이 있는 백미러: "AUTO" 버튼을 "ZONE"이 표시될 때까지 눌러 방위표가 나침반에 표시되게 하여 나침반을 보정한다. "AUTO" 버튼을 사용하여 나침판의 구역을 교체할 수 있다 (나침반 구역 선택은 그림 참조). 나침반 구역이 선택되었으면 "AUTO" 버튼을 놓는다. "ZONE"이 꺼지면 나침반 구역이 저장된다. 기타 자세한 사항은 차의 취급설명서를 참조한다.

차고 오프너용 리모컨이 있는 백미러: 프로그래밍은 취급설명서를 참조한다.