MONTERINGSANVISNING · INSTALLATION INSTRUCTIONS
MONTAGEANLEITUNG · INSTRUCTIONS DE MONTAGE

Saab 9-3 M03-

Расширители порогов

Accessories Part No.	Группа	Число	Instruction Part No.	Заменяет
12 787 094	**9:84-16**	**Mar 02**	**12 798 025**	**12 798 025 Mar 02**

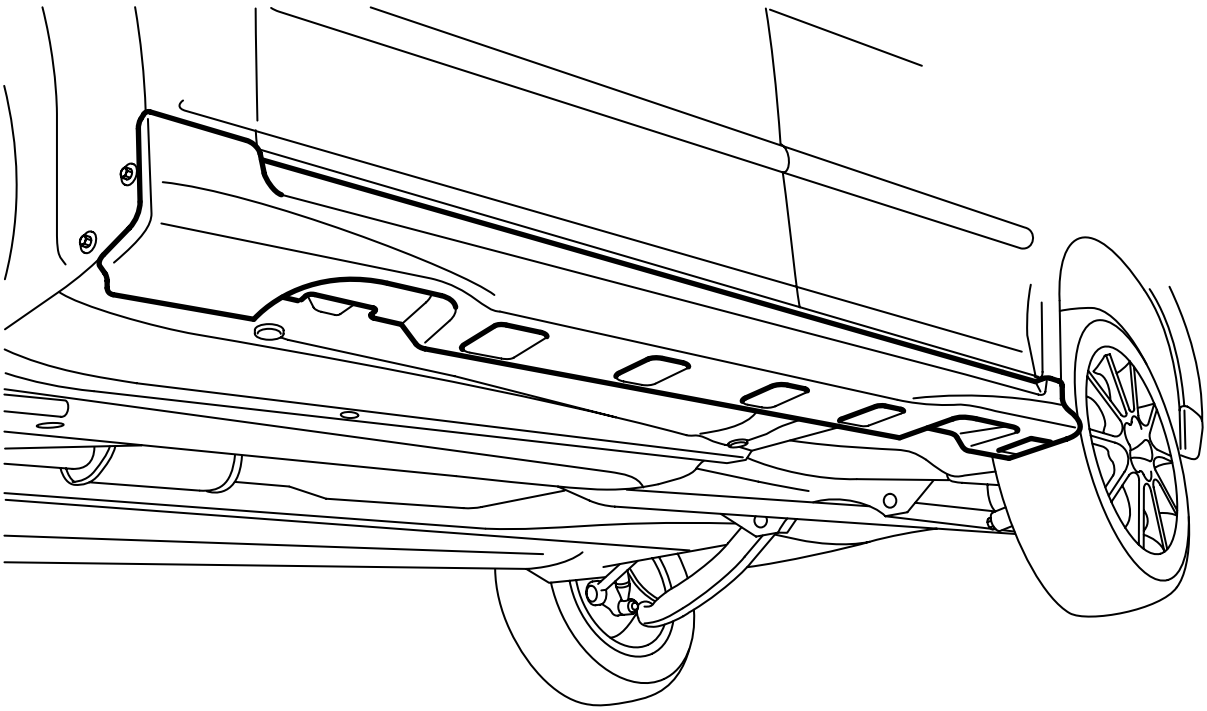

F980A056

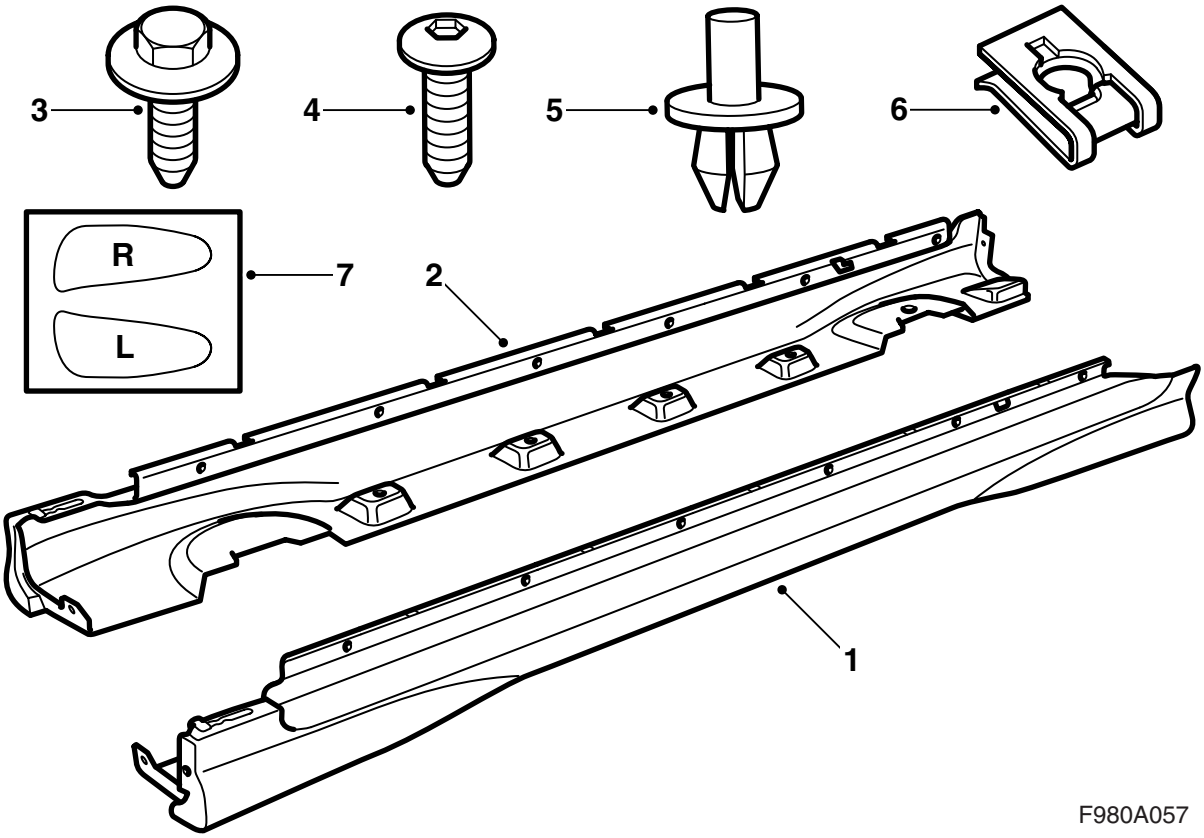

1 Расширители порогов V
2 Расширители порогов H
3 Винт с шайбой (6 шт.)
4 Винт (12 шт.)
5 Пластмассовая заклепка (12 шт.)
6 Гайка-зажим (6 шт.)
7 Лента защиты от ударов камней, правая (R) соотв. левая (L)

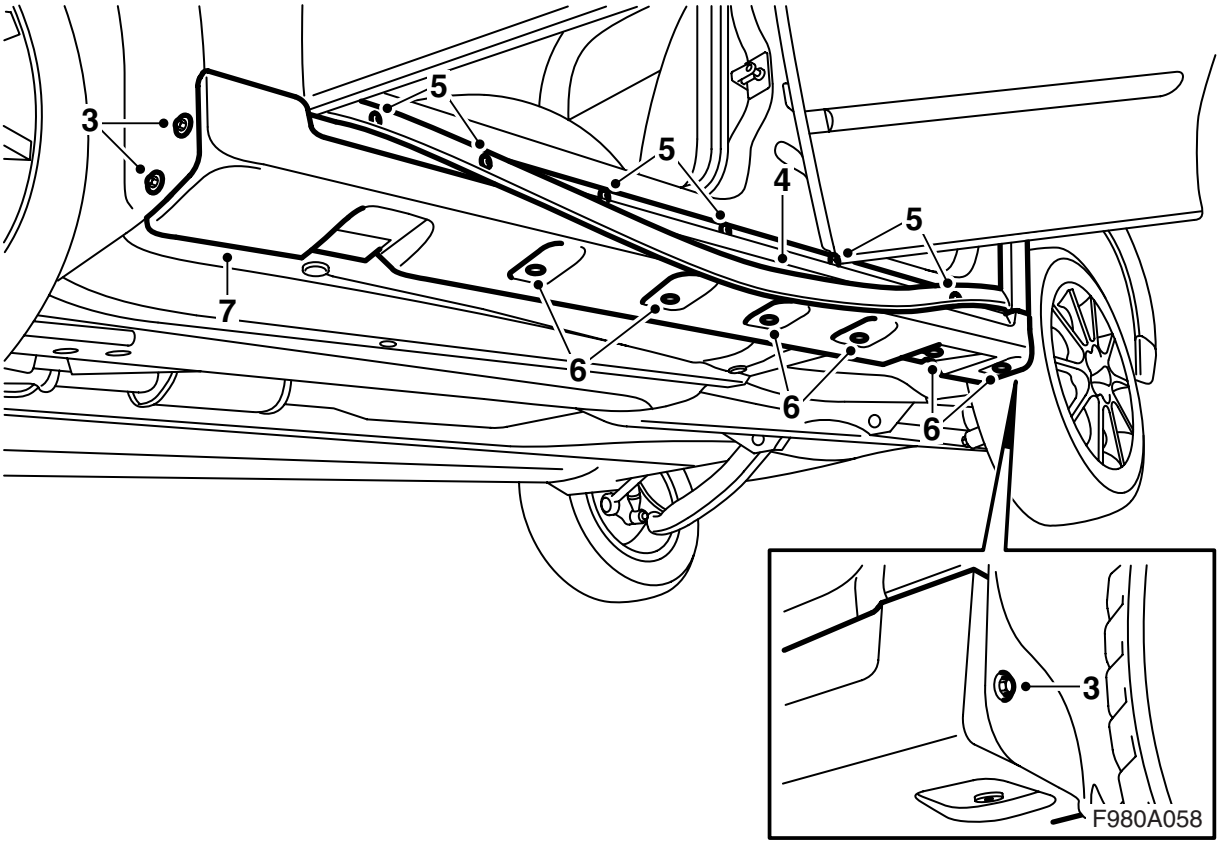

Расширители порогов обработаны снаружи серым праймером и тем самым подготовлены для покрытия лаком.

1 Покройте расширители порогов лаком под цвет кузова, см. "Предписания при лакировке грунтованной пластмассы PP/EPDM" в настоящей монтажной инструкции.

2 Поднимите автомобиль.

3 Демонтируйте винты около колесной ниши на левой стороне автомобиля.

4 Открутите резиновые накладки перекрытия порога с перекрытия порога, но не с переднего крыла.

Указание

Не стягивайте резиновую накладку с переднего крыла, так как подкрыльник должен быть демонтирован, чтобы резиновая накладка могла быть смонтирована.

5 Демонтируйте винты перекрытия порога позади резиновой накладки.

6 Демонтируйте пластмассовые заклепки, вдавив центральный штифт заклепки.

7 Демонтируйте защиту порока, стянув ее в заднем крае и прижав ее вперед, чтобы она сошла с переднего крыла. Соберите центральный штифт заклепки.

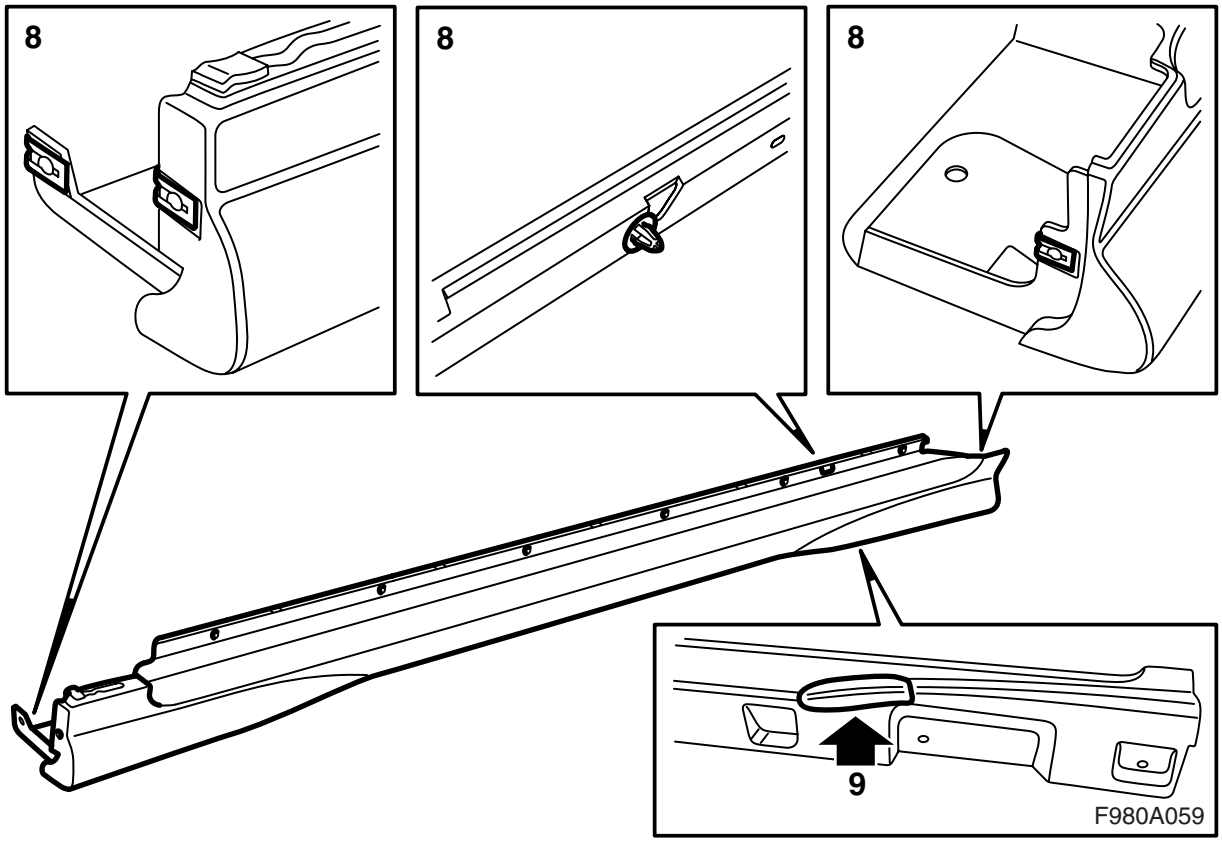

8 Демонтируйте пластмассовую заклепку с колпака порога и смонтируйте ее на соответствующем месте на расширителе порога. Смонтируйте переднюю и заднюю кромки в расширителе порога.

9 Смонтируйте ленту защиты от ударов камней следующим образом:

– Протрите поверхность в тех местах, где долж-на монтироваться защитная лента.
– Нанесите на поверхность мыльную воду в тех местах, где будет монтироваться защитная лента.
– Снимите защитную ленту с защитной бумаги и нанесите защитную ленту на расширитель порога.
– Наведите защитную ленту к нижнему краю, пригните ленту вверх и начните выдавливать мыльную воду в верхней части защитной ленты. Выдавливайте воздух и мыльную воду вниз, чтобы защитная лента хорошо прилегла.

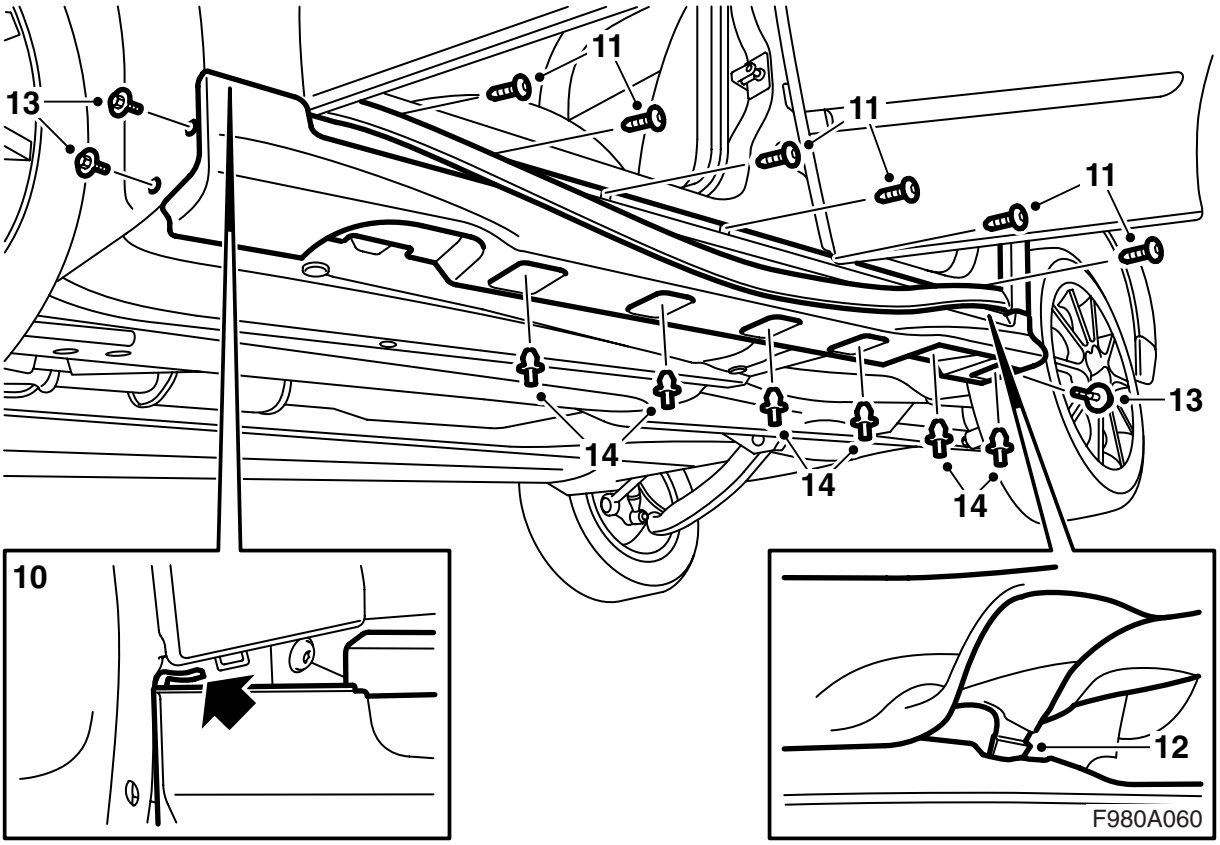

10 Вытяните несколько переднее пластмассовое колесо в заднем краю, зацепите расширитель порога в переднем крыле и вдавите зажим около задней двери.

11 Смонтируйте винты позади резиновой накладки.

12 Прижмите резиновую накладку и введите захват резиновой накладки в паз в заднем краю расширителя порога, потянув резиновую накладку несколько вперед, введите захват в паз и переведите резиновую накладку назад.

13 Смонтируйте винты расширителя порога около колесной ниши.

14 Смонтируйте пластмассовые заклепки и вбейте центральные штифты. Проверьте соответствие перекрытия порога.

15 Повторите пункты 2-14 на рисунке с правой стороны.

16 Опустите автомобиль.

Инструкции по окраске изделий из пластмассы на основе PP/EPDM, покрытых грунтовкой

- Расширители порогов следует размещать во время лакировки так, чтобы они не деформировались.
- Температура не должна превышать +40°C.
- Расширители порогов загрунтованы поставщиком.
- При обращении с расширителями порогов следует пользоваться чистыми перчатками.

Время сушки

70 минут при 40°C.

Подготовка

- Отшлифуйте как следует окрашенные поверхности. Применяйте шлифовальную бумагу 3M 1200 или 800.