MONTERINGSANVISNING · INSTALLATION INSTRUCTIONS
MONTAGEANLEITUNG · INSTRUCTIONS DE MONTAGE

Saab 9-3 (9400) -M03, Saab 9-5

Агрегат таймера

Accessories Part No.	Group	Date	Instruction Part No.	Replaces
32 026 603 **400 130 878**	**9:87-29**	**Nov 07**	**86 98 706**	**86 98 706 Nov 05**

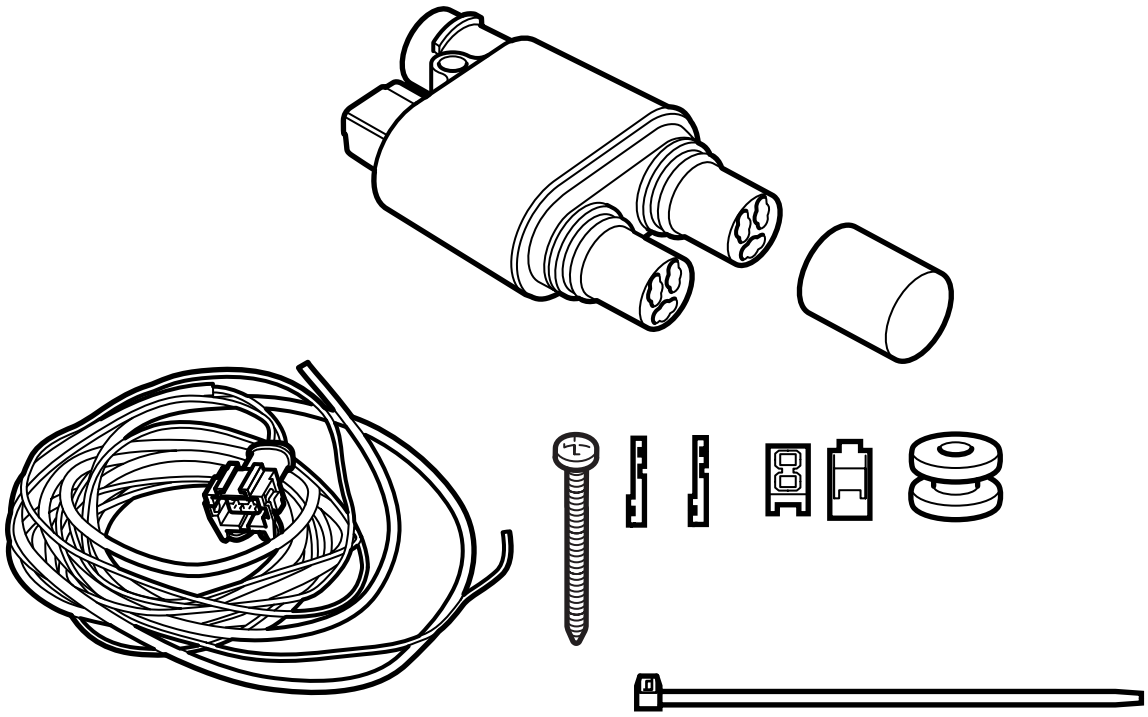

E930A231

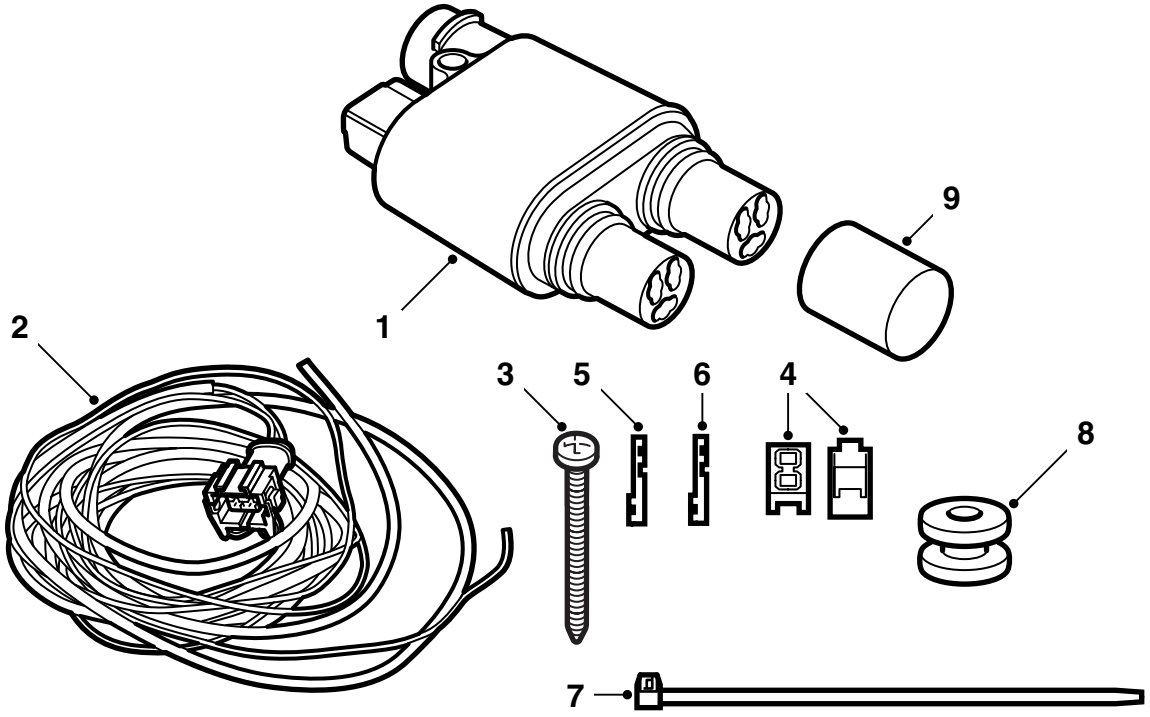

E930A232

1 Реле таймера
2 Проводка
3 Винт
4 Узел разветвления
5 Кабельная клемма, маленькая (Saab 9-3)
6 Кабельная клемма, большая (Saab 9-5)
7 Хомут (5 шт.)
8 Канал
9 Защитный кожух

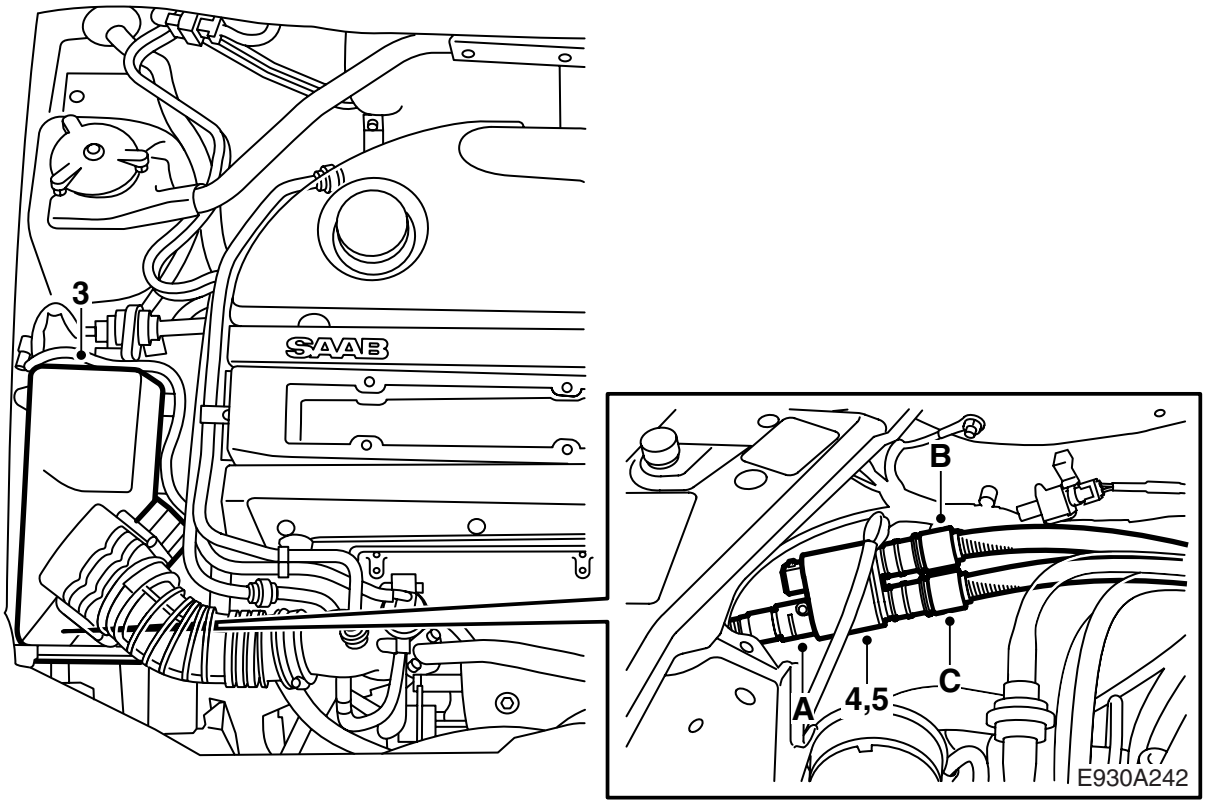

Saab 9-3

Функцией таймера управляет блок SID автомобиля, который следует запрограмм-ировать с помощью TECH 2.

> ⚠ **ПРЕДУПРЕЖДЕНИЕ**
>
> Исключительно важно смазать кольца круглого сечения соединительных кабелей перед тем, как они будут подсоединены, и чтобы все соединения были крепко прижаты один к другому. Если будет установлен защитный колпак, то его соединение не должно смазываться.

1 Отсоедините и вытащите аккумулятор.

2 Отсоедините и выньте держатель реле/предохранителей из токораспределительной коробки в двигательном отсеке.

3 Демонтируйте воздухоочиститель.

4 **Если автомобиль оснащен комплектом разводки:** Демонтируйте разводной контакт и подсоедините реле таймера. Смонтируйте реле в отверстии для крепления разводного контакта.

5 **Если автомобиль не оснащен комплектом разводки:** Смонтируйте реле таймера следующим образом:

– Установите реле таймера, как показано на рисунке и пометьте положение отверстия, пользуясь контактом в качестве шаблона.

– Просверлите отверстие диаметром 3,5 мм.

– Обдерите отверстия и снимите стружку и побежалость. Очистите с помощью средства Teroson FL. Нанесите грунтовку Standox 1K. Нанесите краску. Обработайте внутренние поверхности средством Terotex HV 400 или Mercasol 1.

– Подсоедините вводной контакт к реле таймера (A).

– Подсоедините остальные необходимые соединительные кабели к реле таймера следующим образом:

Только обогреватель двигателя: Подсоедините кабель обогревателя двигателя к выводу C и смонтируйте защитный кожух над выводом B.

> ⚠ **ПРЕДУПРЕЖДЕНИЕ**
>
> Проверьте, чтобы соединение, где должен быть установлен защитный колпак, было чистым и сухим. Защитный колпак должен быть повернут как минимум на один оборот, в то время, когда вы будете прижимать его на место.

Обогреватель двигателя и розетка в салоне: Подсоедините кабель обогревателя двигателя к выводу B, а кабель розетки салона к выводу C.

– Смонтируйте реле таймера.

6 Подсоедините 2-полюсный контакт к реле таймера и проложите входящую в комплект проводку вдоль проводки автомобиля над колесной нишей в сторону стенки торпеды. При необходимости зафиксируйте проводку.

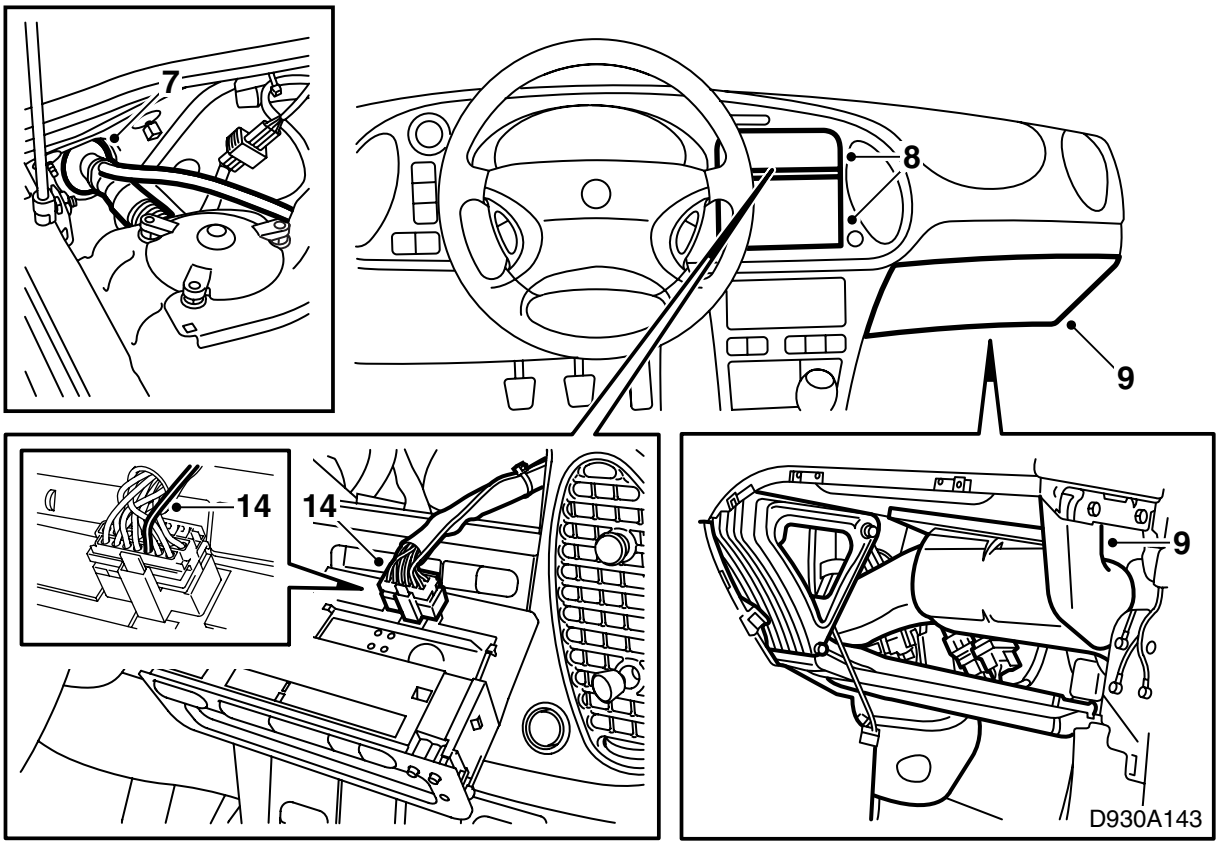

7 Снимите липкую ленту и закрепление около прохода торпеды.

8 Вытащите блок SID и радио. Отсоедините блок SID.

9 Вытащите отделение для перчаток и воздушный канал к правому боковому соплу приборной панели и отогните изоляционный коврик.

10 Проденьте черный кабель через проход в торпеде и проложите его вдоль проводки автомобиля к средней консоли. Одновременно прокладывается ответвленный провод.

Примечание

Для упрощения используйте мыльный раствор.

11 Зафиксируйте кабель вдоль проводки автомобиля.

12 Уплотните проход с помощью Teroson T242 (арт. № 30 15 781) или подобным уплотнительным средством, чтобы вода не попадала по проводам в салон.

13 Затяните хомут вокруг прохода и заклейте липкой лентой.

14 Смонтируйте контактный штырь на черном кабеле и вставьте его в гнездо 20 контактного разъема блока SID.

15 Проверьте, чтобы провод не касался острых деталей, и зафиксируйте его вдоль проводки к средней консоли.

16 Подсоедините блок SID и вставьте обратно его и радио.

17 Установите на место воздушный канал и отделение для перчаток.

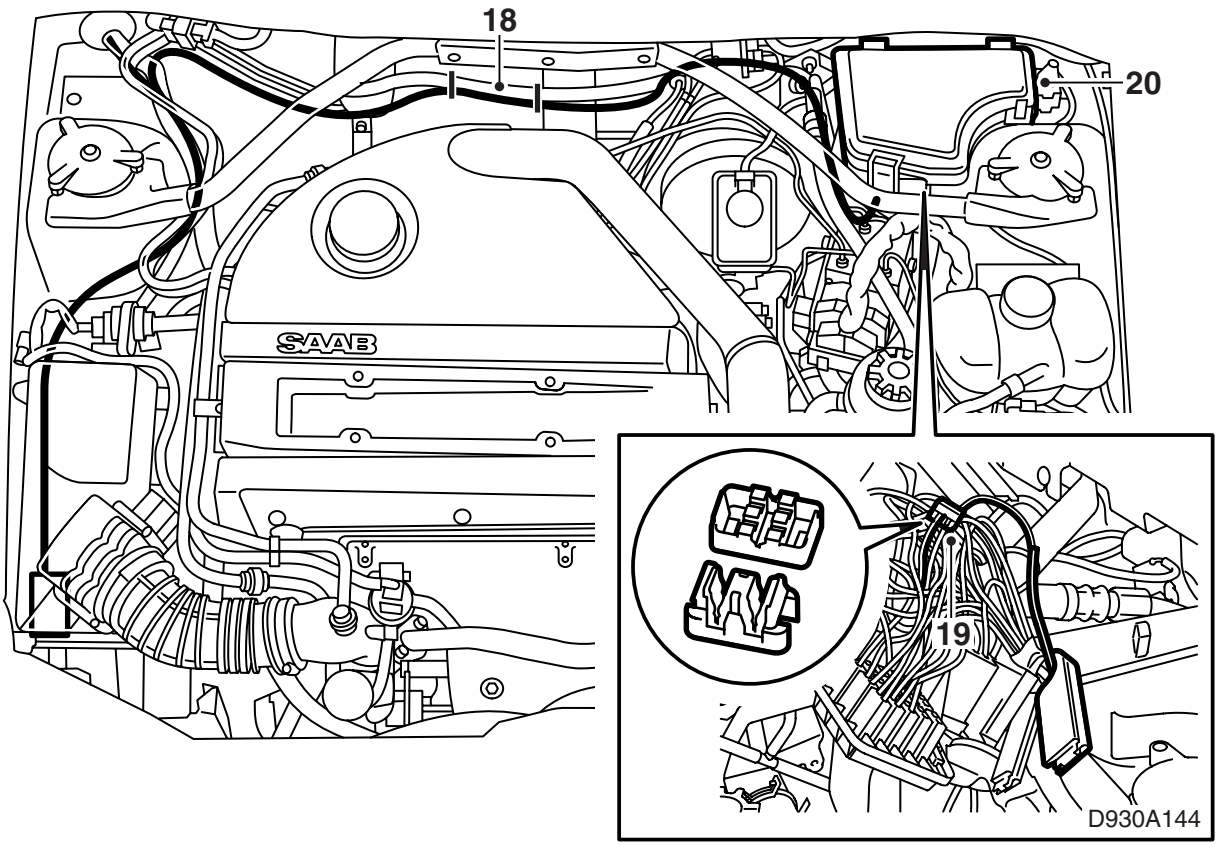

18 Проложите красный кабель проводки вдоль штатной проводки автомобиля к предохранителю № 5 в токораспределиттельной коробке. Обрежьте кабель до подходящей длины.

19 Подсоедините красный кабель с помощью узла разветвления к красному кабелю от предохранителя 5.

20 Вставьте на место держатель реле/ предохранителей и зафиксируйте кабель к каналу токораспределительной коробки и к проводке автомобиля вдоль стенки торпеды.

21 Проверьте, чтобы никакие кабели в двигательном отсеке не соприкасались с нагревающимися или острыми деталями. При необходимости закрепите кабели.

22 Смонтируйте воздухоочиститель.

23 Установите на место и подсоедините аккумулятор.

24 Подсоедините диагностический инструмент и выберите SID, "Программирование", "Тип стояночного обогревателя","Электрический", "Включение стояночного обогревателя" и "Включается только таймером".

25 Установите правильное время на часах узла SID и проверьте функцию запуска и остановки согласно указаний в инструкции.

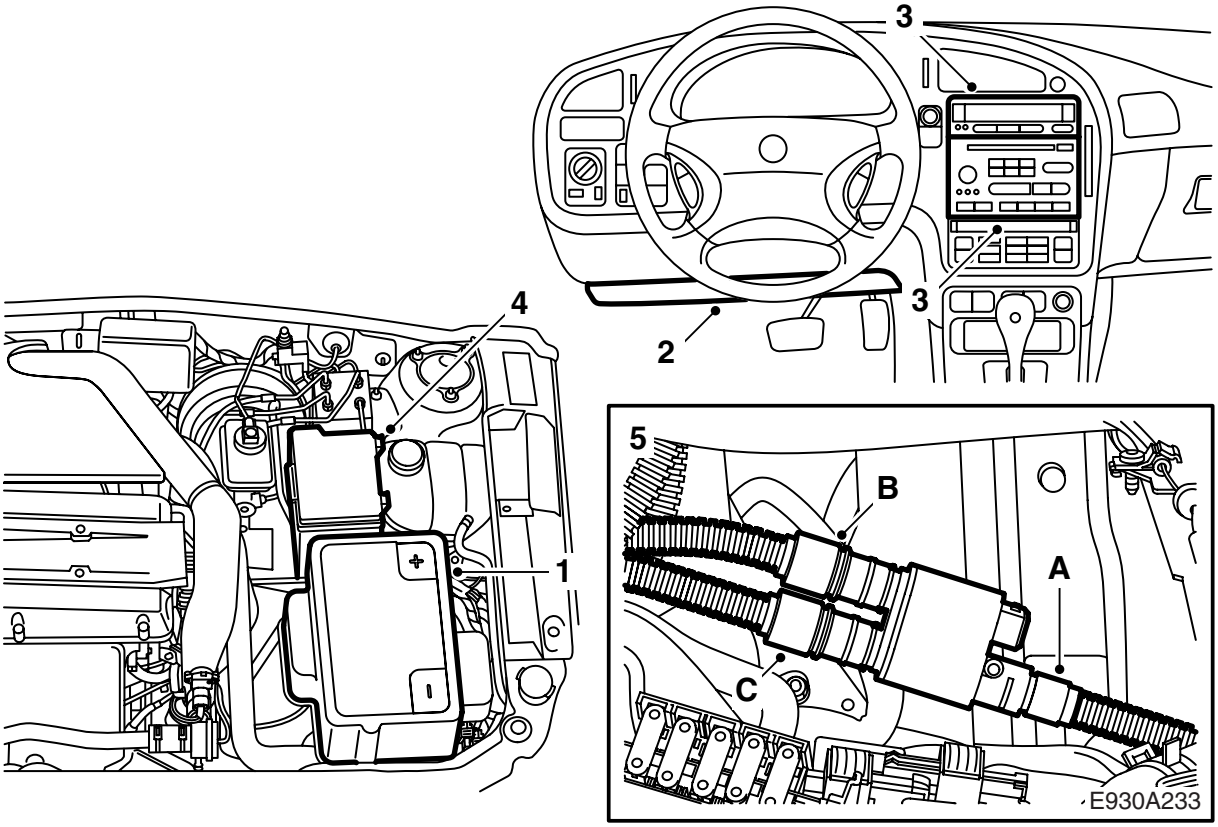

Saab 9-5

Функцией таймера управляет блок SID автомобиля, который следует запрограммировать с помощью TECH 2.

> ⚠ **ПРЕДУПРЕЖДЕНИЕ**
>
> Исключительно важно смазать кольца круглого сечения соединительных кабелей перед тем, как они будут подсоединены, и чтобы все соединения были крепко прижаты один к другому. Если будет установлен защитный колпак, то его соединение не должно смазываться.

1 Отсоедините и вытащите аккумулятор, демонтируйте полку аккумулятора.

2 Снимите изоляцию под приборной панелью слева.

3 **-M05:** Достаньте блок SID и радио. Отсоедините блок SID.

4 Отсоедините и выньте держатель реле/предохранителей из токораспределительной коробки в двигательном отсеке.

5 **Если автомобиль оснащен комплектом разводки:** Демонтируйте разводной контакт и подсоедините реле таймера. Смонтируйте реле в отверстии для крепления разводного контакта.

Если автомобиль не оснащен комплектом разводки: Смонтируйте реле таймера следующим образом:

– Подсоедините вводной контакт к реле таймера (A).

– Обозначьте положение отверстия по шаблону на иллюстрации и просверлите отверстие диаметром в 3,5 мм.

– Обдерите отверстия и снимите стружку и побежалость. Очистите с помощью средства Teroson FL. Нанесите грунтовку Standox 1K. Нанесите краску. Обработайте внутренние поверхности средством Terotex HV 400 или Mercasol 1.

– Подсоедините все необходимые соединительные кабели к реле таймера следующим образом:

Только обогреватель двигателя: Подсоедините кабель обогревателя двигателя к выводу C и смонтируйте защитный кожух над выводом B.

> ⚠ **ПРЕДУПРЕЖДЕНИЕ**
>
> Проверьте, чтобы соединение, где должен быть установлен защитный колпак, было чистым и сухим. Защитный колпак должен быть повернут как минимум на один оборот, в то время, когда вы будете прижимать его на место.

Обогреватель двигателя и розетка в салоне: Подсоедините кабель обогревателя двигателя к выводу B, а кабель розетки салона к выводу C.

– Смонтируйте реле таймера.

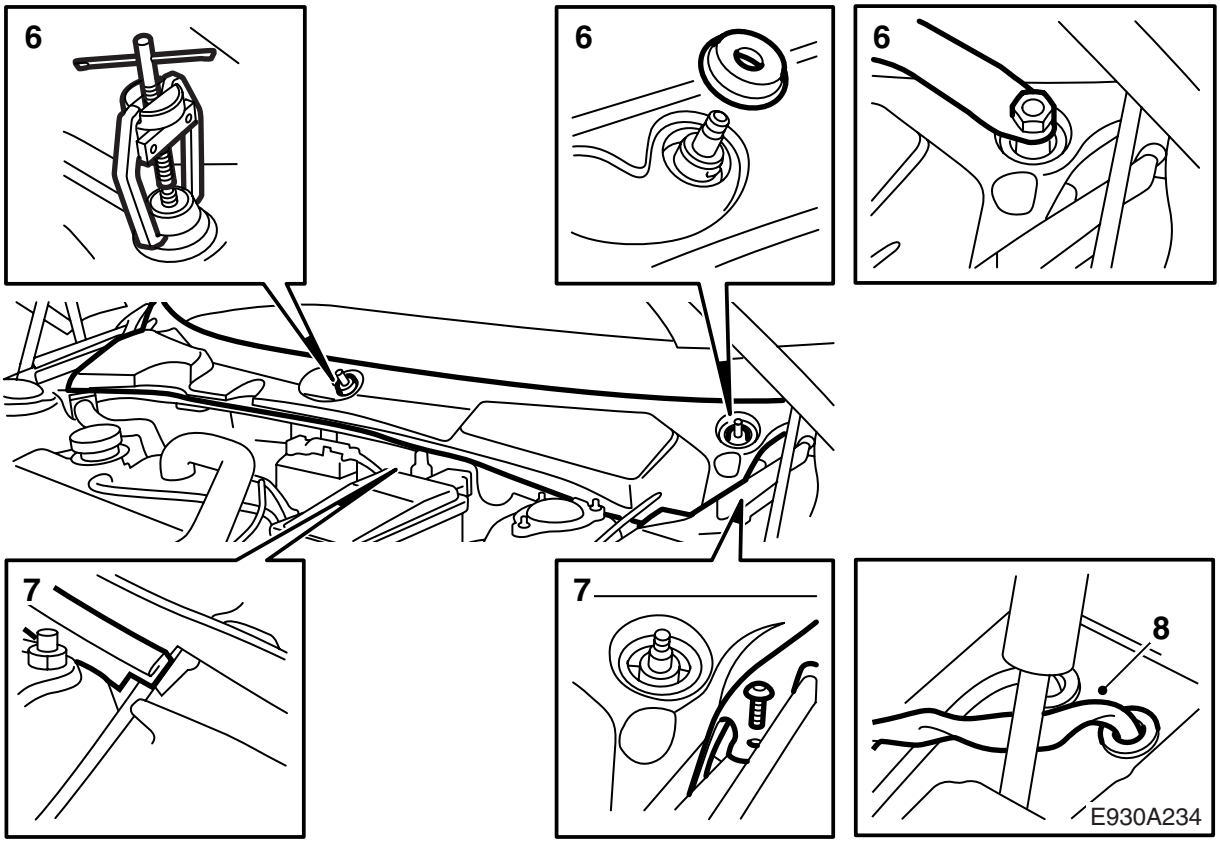

6 Демонтируйте рычаги стеклоочистителей лобового стекла. Пользуйтесь съемником 85 80 144.

7 Снимите уплотнительную накладку капота и крышку над пространством торпеды.

8 Демонтируйте пробку слева от ввода троса замка капота. Проложите черный кабель проводки вдоль троса замка капота в пространство торпеды. Смонтируйте резиновый ввод и проложите кабель через ввод к средней консоли. Вдавите ввод на место и уплотните его средством Teroson T242 (арт. № 30 15 781) либо аналогичным уплотнительным средством.

-M05: Продолжайте с пункта 36.

M06-: Продолжайте с пункта 9.

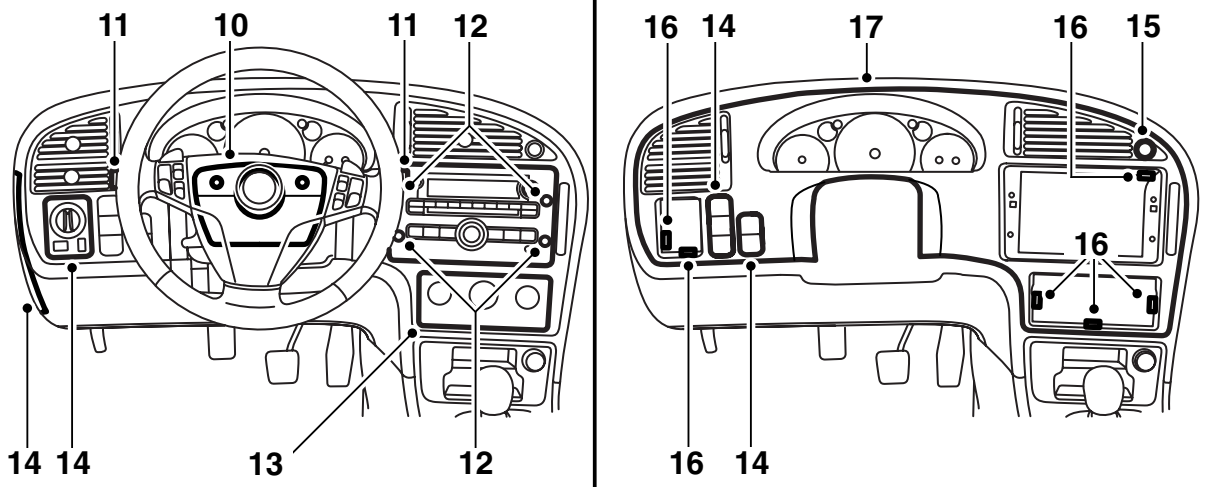

E930A420

9 **M06-:** Потяните руль наружу, вниз и замкните его.

10 **M06-:** Демонтируйте верхнюю и нижнюю крышки руля, три винта.

11 **M06-:** Снимите переключатели сигнала поворотов и стеклоочистителей.

12 **M06-:** Демонтируйте крышку и узел звуковой системы, четыре винта.

13 **M06-:** Демонтируйте панель обогревания и вентиляции и снимите контактный разъем.

14 **M06-:** Снимите крышку над держателем предохранителей сбоку на панели. Снимите переключатель света и другие переключатели с их контактными разъемами.

15 **M06-:** Снимите выключатель аварийных мигающих сигналов и контактный разъем.

16 **M06-:** Демонтируйте приборную панель, закрепленную на шести винтах и на четырех зажимах.

17 **M06-:** Снимите панель приборов.

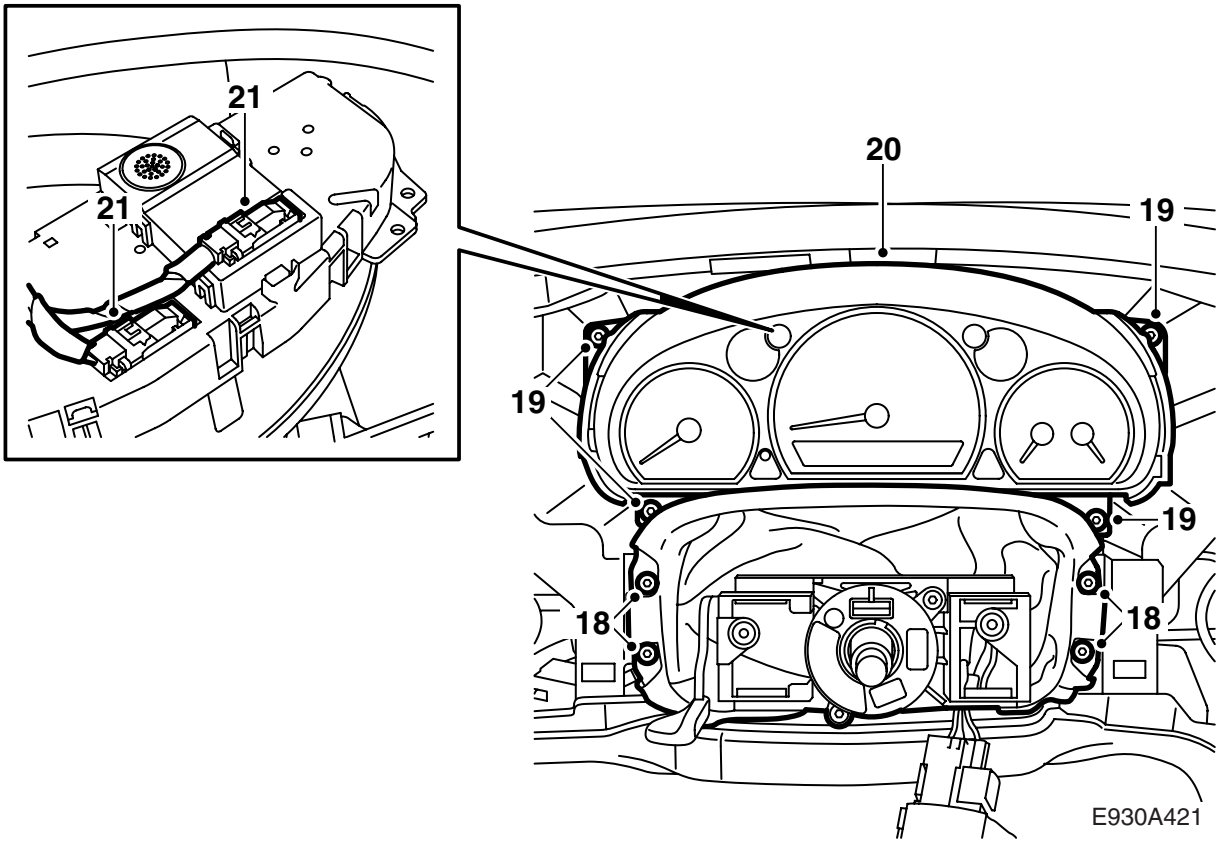

18 **M06-:** Демонтируйте винты манжеты рулевой стойки.

19 **M06-:** Демонтируйте винты главного прибора.

20 **M06-:** Снимите главный прибор.

21 **M06-:** Демонтируйте контактный разъем.

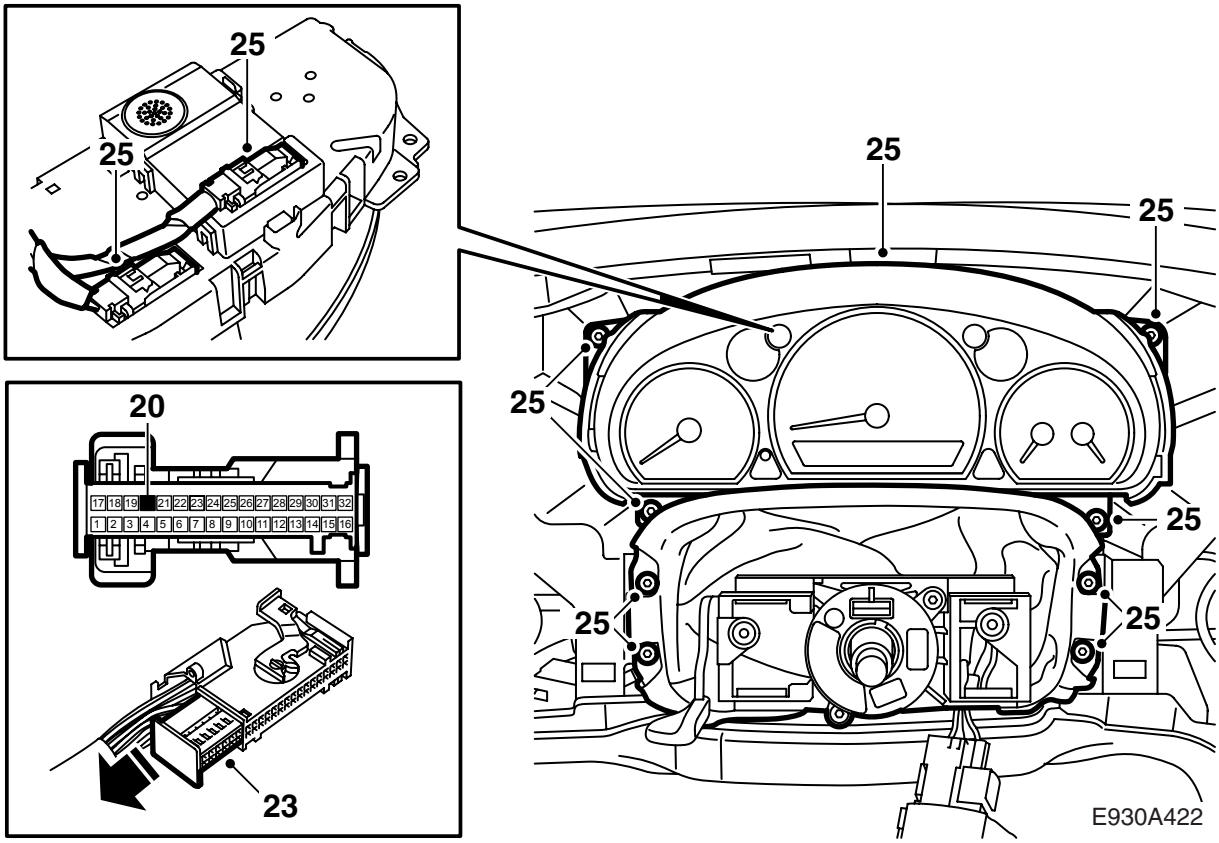

22 **M06-:** Проведите черный (KB) кабель от средней консоли к узлу SID и зафиксируйте его, чтобы не произошло передавливания.

23 **M06-:** Осторожно разделите верхнюю и нижнюю часть контактного разъема.

24 **M06-:** Смонтируйте клемму кабеля на черном кабеле набора и смонтируйте её в позиции 20 в контактном разъеме узла SID. Сожмите верхнюю и нижнюю части контактного разъема.

25 **M06-:** Смонтируйте главный прибор.

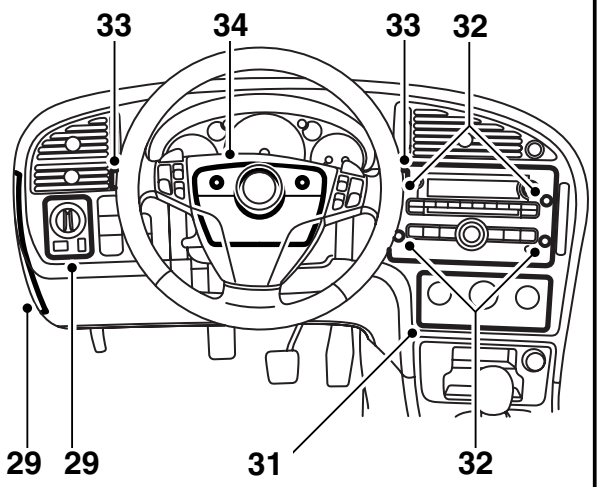

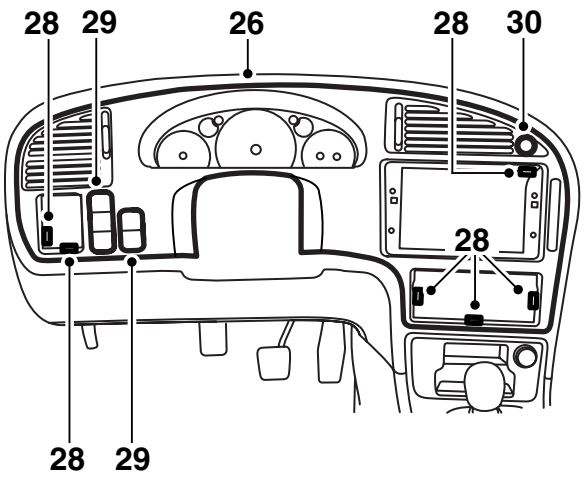

E930A423

26 **M06-:** Установите на место приборную панель.

27 **M06-:** Проверьте со стороны водителя, чтобы воздуховоды встали правильно.

Примечание

Проверьте, чтобы никакие штепсельные разъемы или кабели не были передавлены.

28 **M06-:** Смонтируйте приборную панель, закрепленную на шести винтах и на четырех зажимах.

29 **M06-:** Подсоедините и смонтируйте панель переключателей света и прочие выключатели.

Установите обратно крышку над держателем предохранителей сбоку на панели.

30 **M06-:** Смонтируйте выключатель аварийных мигающих сигналов и подсоедините сзади контактный разъем.

Примечание

Имеется отметка, показывающая, какая сторона выключателя предупредительных сигналов должна смотреть вверх.

31 **M06-:** Подсоедините и смонтируйте панель регуляторов отопления и вентиляции.

32 **M06-:** Смонтируйте узел звуковой системы и крышку.

33 **M06-:** Установите на место выключатель мигающих сигналов и стеклоочистители лобового стекла.

34 **M06-:** Смонтируйте верхнюю и нижнюю крышки руля.

35 **M06-:** Зафиксируйте кабели под приборной панелью так, чтобы они не касались подвижных деталей и не могли вызывать дребезжание или шум.

Перейдите в пункт 39.

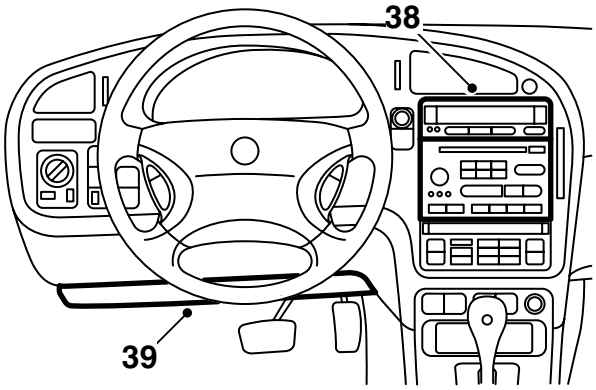

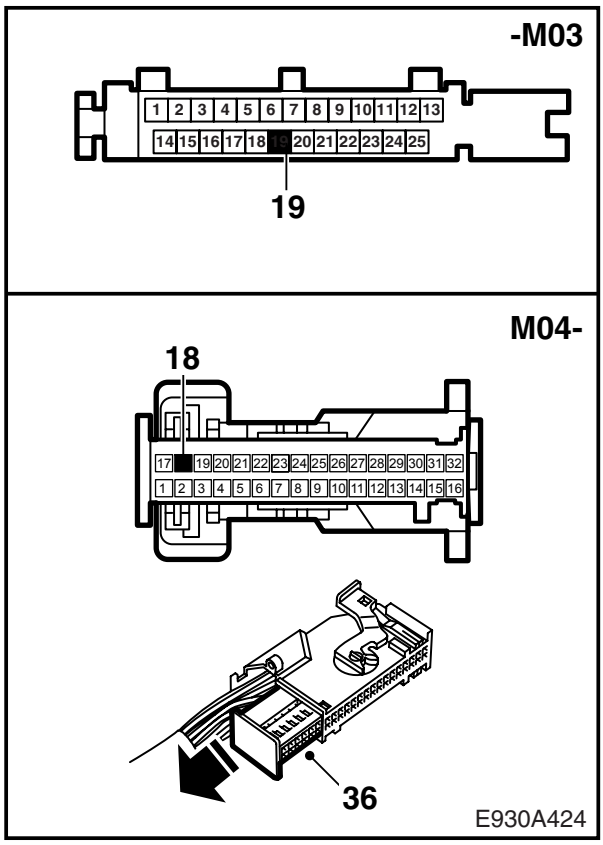

36 **-M05:** Осторожно разделите верхнюю и нижнюю части контактного разъема в узле SID, смонтируйте штифт контактного разъема на черном кабеле из набора, и смонтируйте его в позиции 19 (-M03) или в позиции 18 (M04-05). Сожмите части контактного разъема.

37 **-M05:** Проверьте, чтобы провод не касался острых деталей и зафиксируйте его вдоль проводки блока SID.

38 **-M05:** Подсоедините блок SID и вставьте обратно его и радио.

39 Установите на место звукоизоляцию под приборной панелью слева.

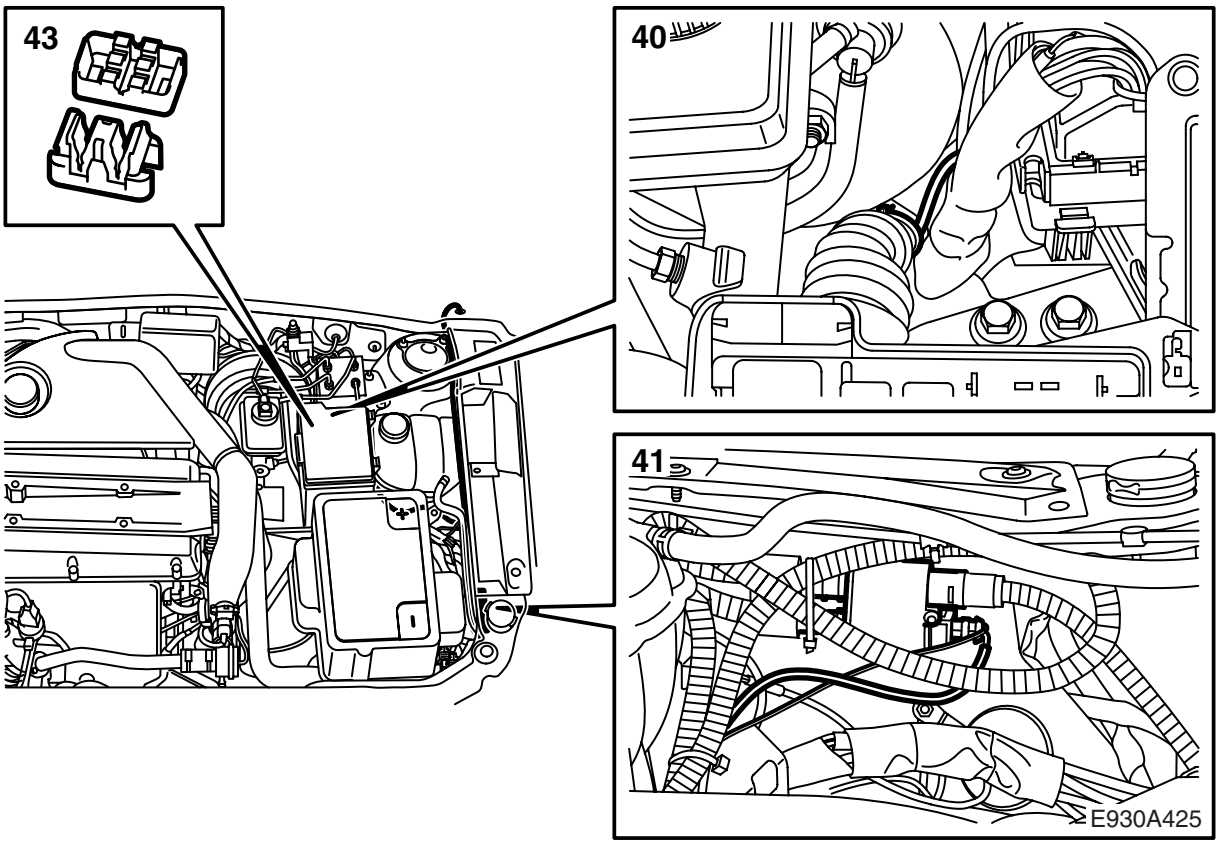

40 Демонтируйте клейкую ленту и хомут с резинового сильфона над проводкой около токораспределительной коробки в двигательном отсеке.

41 Подсоедините 2-полюсный контактный разъем к реле таймера.

42 Проложите красный кабель проводки вдоль штатной проводки автомобиля к предохранителю № 17 в токораспределиттельной коробке. Обрежьте кабель до подходящей длины.

43 Подсоедините красный кабель с помощью узла разветвления к кабелю от предохранителя 17. Смонтируйте новый хомут и новую клейкую ленту вокруг резинового сильфона.

44 Вставьте на место держатель реле/ предохранителей и зафиксируйте кабель около токораспределительной коробки.

45 Проверьте, чтобы никакие кабели в двигательном отсеке не соприкасались с нагревающимися или острыми деталями. При необходимости закрепите кабели.

46 Смонтируйте полку аккумулятора, смонтируйте и подсоедините аккумулятор.

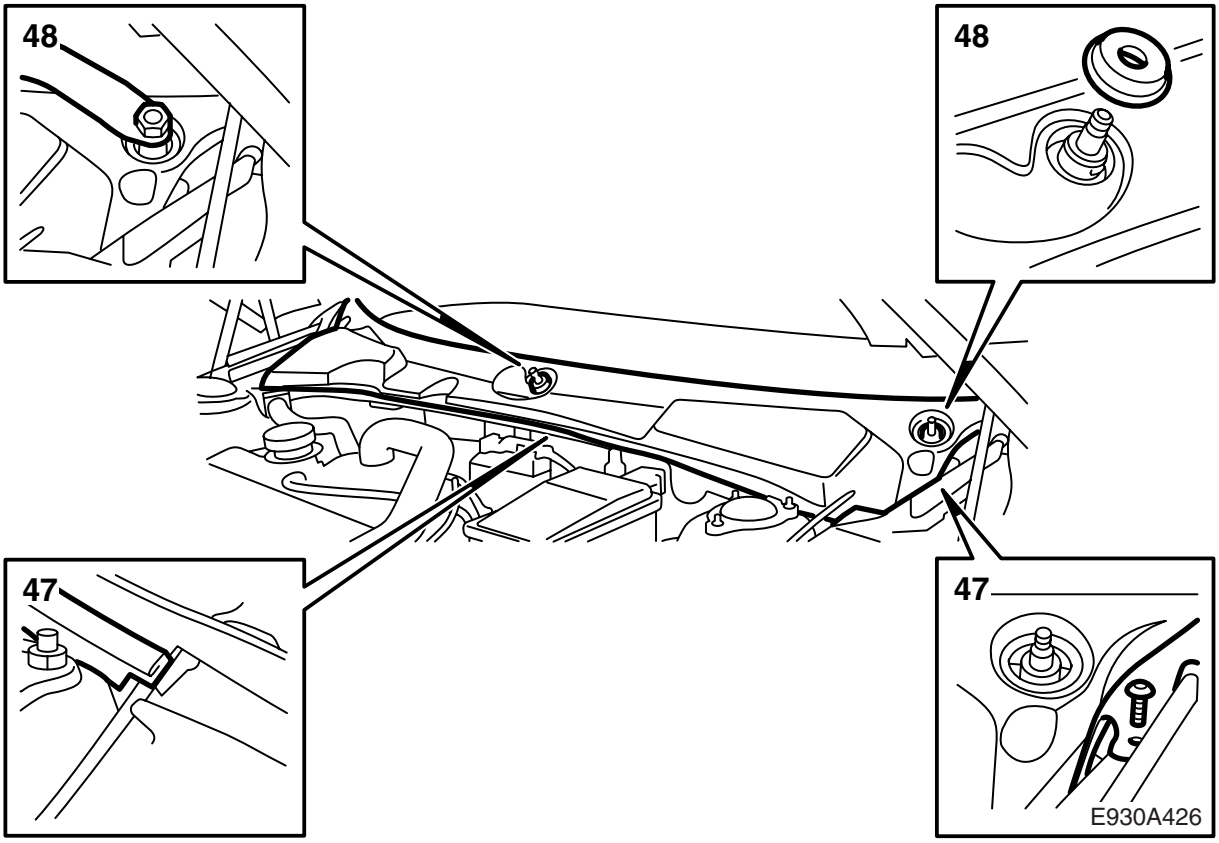

47 Установите обратно крышку над пространством торпеды и уплотнительную накладку капота.

48 Смонтируйте рычаги стеклоочистителей лобового стекла.

49 Подсоедините диагностический инструмент и выберите SID, "Программирование", "Тип стояночного обогревателя","Электрический", "Включение стояночного обогревателя" и "Включается только таймером".

50 Установите правильное время на часах узла SID и проверьте функцию запуска и остановки согласно указаний в инструкции.