MONTERINGSANVISNING · INSTALLATION INSTRUCTIONS
MONTAGEANLEITUNG · INSTALLATIONS DE MONTAGE

Saab 900 M94-, Saab 9-3

Parabarros, traseros

Accessories Part No.	Group	Date	Instruction Part No.	Replaces
400 126 413	**9:84-11**	**Mar 99**	**86 85 612**	**86 85 612 Feb 95**

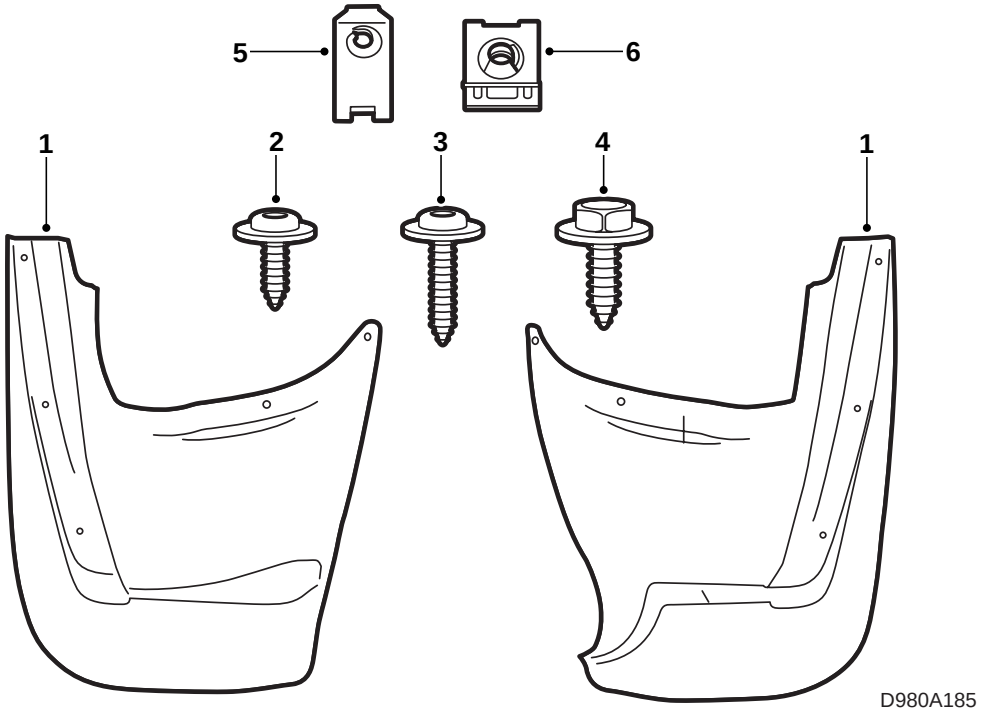

1 Parabarros
2 Tornillo 16 mm (4 pzas.)
3 Tornillo 25 mm (2 pzas.)
4 Tornillo hexagonal (4 pzas.)
5 Tuerca de clip (2 pzas.)
6 Tuerca de clip (4 pzas.)

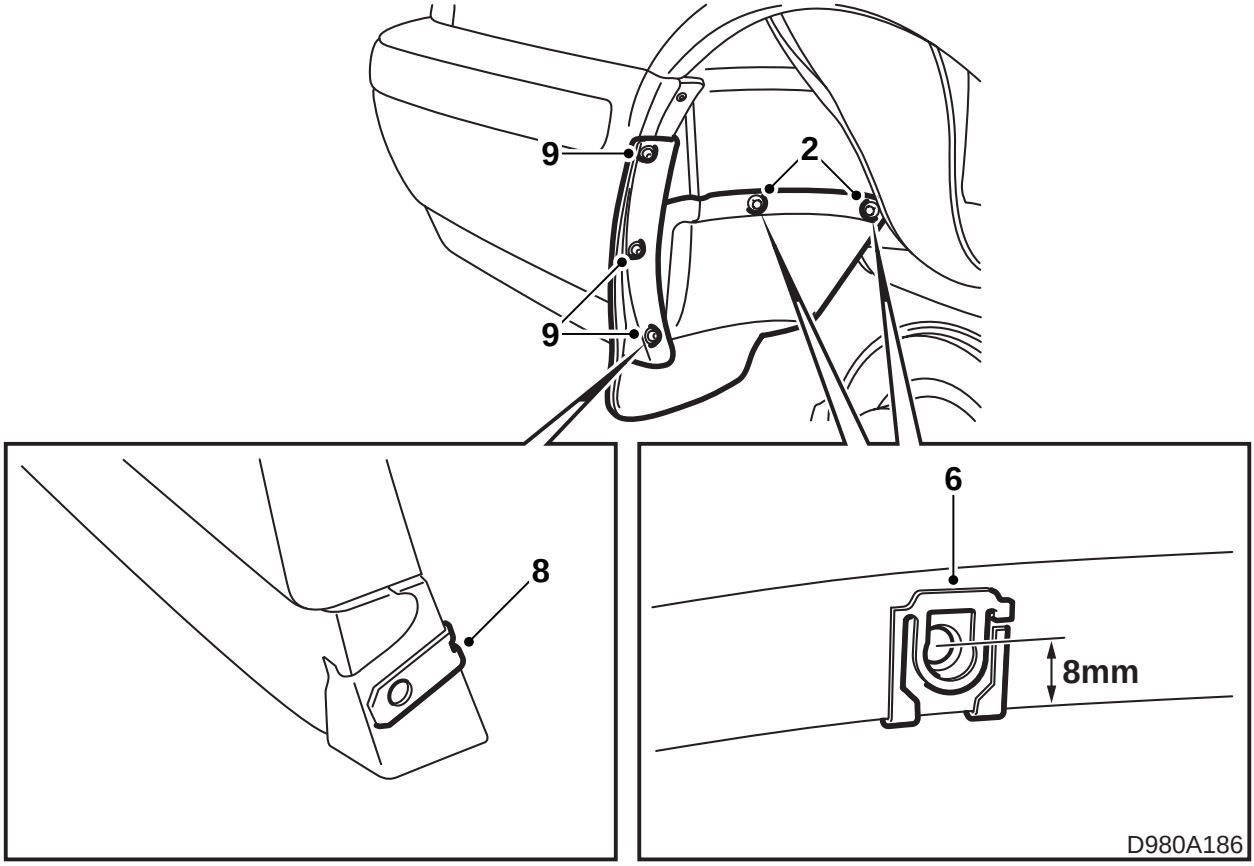

1 Elevar el automóvil y desmontar ambas ruedas traseras.

2 Adaptar el parabarros, presionarlo en su posición correcta y marcar la posición de los agujeros interiores, ver la ilustración.

3 Desmontar el parabarros y controlar que las marcaciones de los agujeros se encuentren a 8 mm del canto de la plancha, ver la ilustración. Ajustar la posición en los casos necesarios.

4 Taladrar según las marcaciones 2 agujeros de 8 mm en cada lado.

5 Sacar las rebabas de los agujeros y extraer las virutas y escamas de pintura. Limpiar con Terosons Rengorare FL. Aplicar Standox 1K Füllprimer. Aplicar la pintura de recubrimiento. Aplicar Terotex HV 400 (nr. de art. 30 15 930).

6 Fijar presionando las tuercas de clip y fijar, sin apretar fondo los tornillos, el parabarros con los tornillos interiores (hexagonales) en ambos lados.

7 Hacer agujeros en la funda del parachoques según las marcaciones en el parabarros. Utilizar un punzón.

8 Apartar hacia un lado el parabarros y fijar presionando la tuerca de clip en el agujero inferior en la funda del parachoques.

9 Fijar atornillando el parabarros en el parachoques. Utilizar los tornillos de 16 mm de longitud en los dos agujeros superiores en ambos lados y el tornillo de 25 mm de longitud en la tuerca de clip, montada en el agujero inferior en ambos lados.

10 Apretar todos los tornillos.

11 Montar las ruedas y descender el automóvil.

Par de apriete 110 Nm (81 lbf ft).