MONTERINGSANVISNING · INSTALLATION INSTRUCTIONS
MONTAGEANLEITUNG · INSTALLATIONS DE MONTAGE

Saab 9-5 B308 M00-

Motor-/kupévärmare

Accessories Part No.	Group	Date	Instruction Part No.	Replaces
400 106 621 **400 126 355** **400 126 363** **400 106 654**	**9:87-21**	**Sep 99**	**51 91 051**	

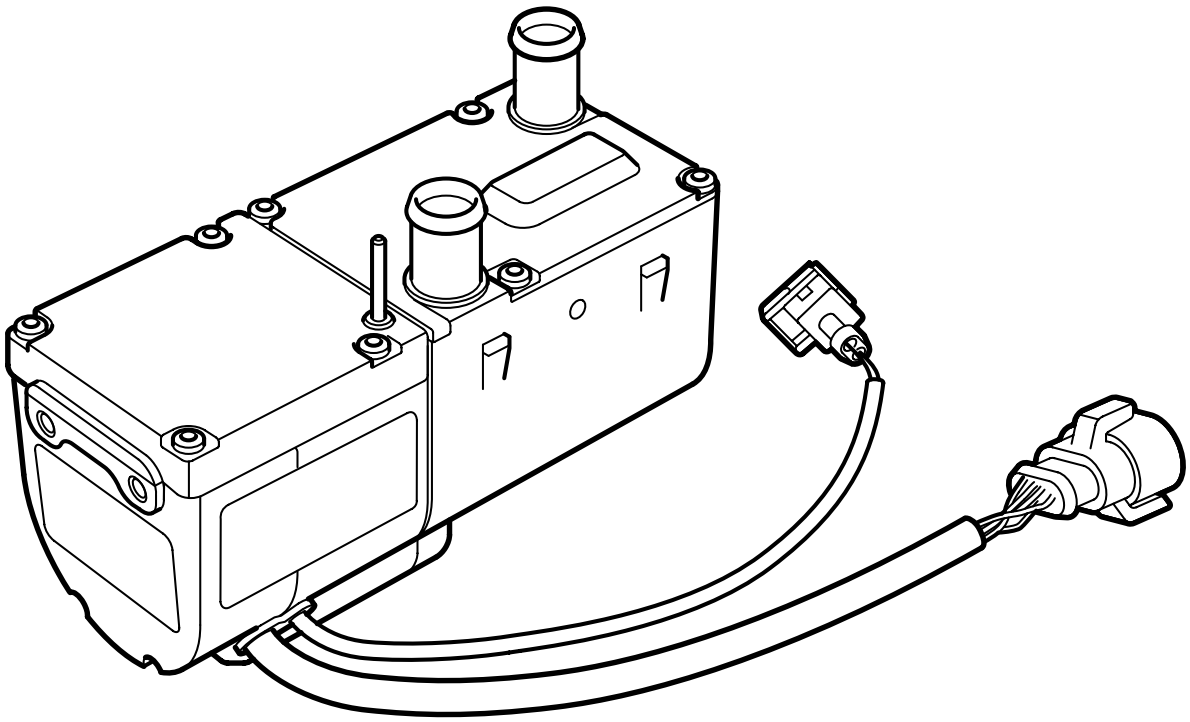

E980A220

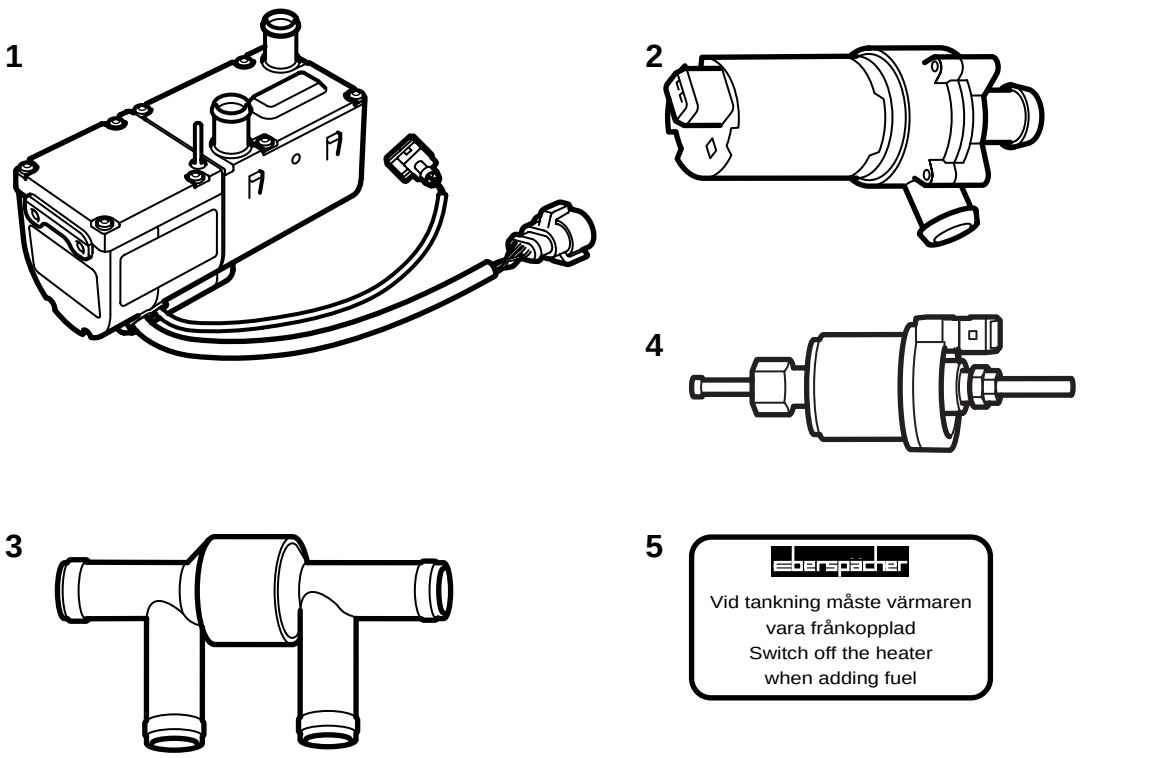

E980A222

Värmarsats 400 106 621 innehåller:

1 Bensinvärmare
2 Cirkulationspump
3 Backventil
4 Bränslepump
5 Etikett

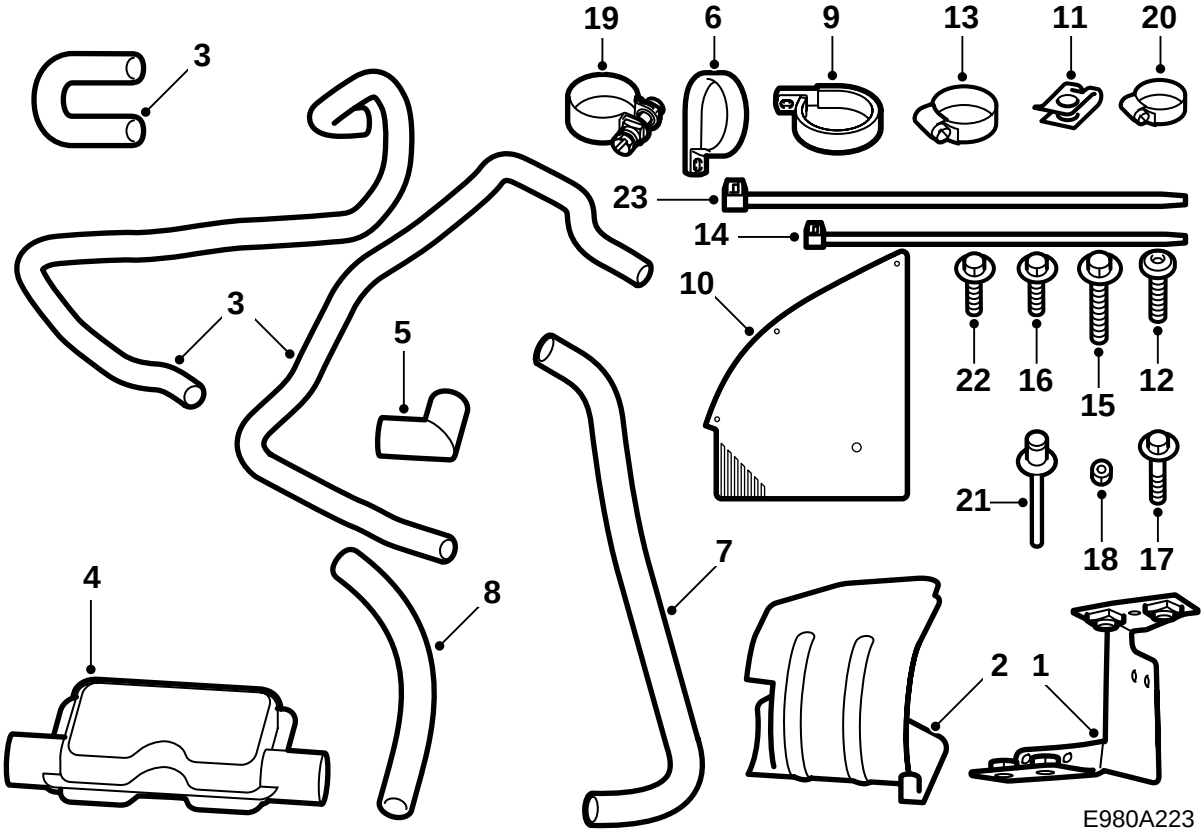

Monteringssats 400 126 355 innehåller:

1 Konsol
2 Hållare
3 Kylvätskeslangar (x3)
4 Ljuddämpare
5 Avgasrör 90°
6 Klamma (avgasslang) (x2)
7 Avgasslang
8 Insugningsslang
9 Hållare, kylvätskepump
10 Stänkskydd
11 Clips (x4)
12 Skruv (x3)
13 Slangklämma (x8)
14 Spännband (x2)
15 Skruv M6
16 Skruv (x9)
17 Skruv M8 (x4)
18 Mutter M6
19 Klämma (x3) (avgasrör)
20 Klämma (insug)
21 Blindnit (x2)
22 Skruv M6 (x2)
23 Spännband

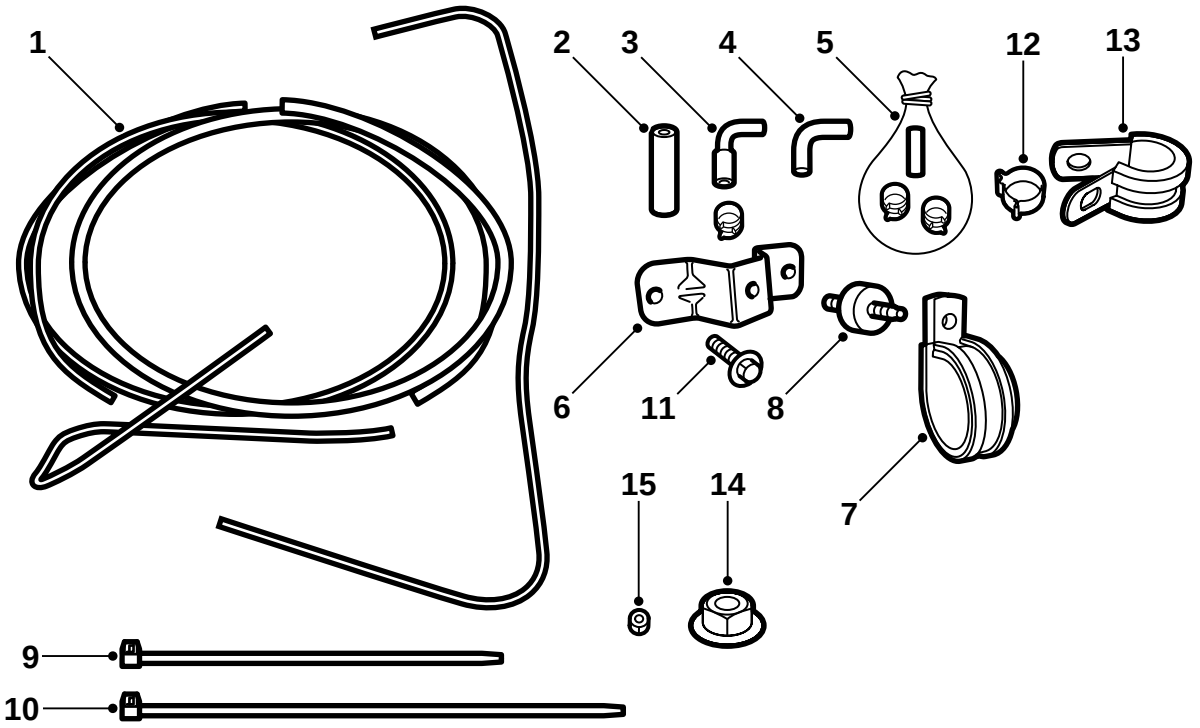

E980A224

Bränsleanslutningssats 400 126 363 innehåller:

1 Bränsleledning (x2)
2 Skarvslang, vinklad (x2)
3 Klämma
4 Skarvslang, vinklad
5 Bränsleanslutning (tank)
6 Fäste, bränslepump
7 Klämma
8 Gummidistans
9 Spännband (x10)
10 Spännband
11 Skruv (x2)
12 Slangklämma (x4)
13 Klämma (x3)
14 Mutter (x4)
15 Mutter

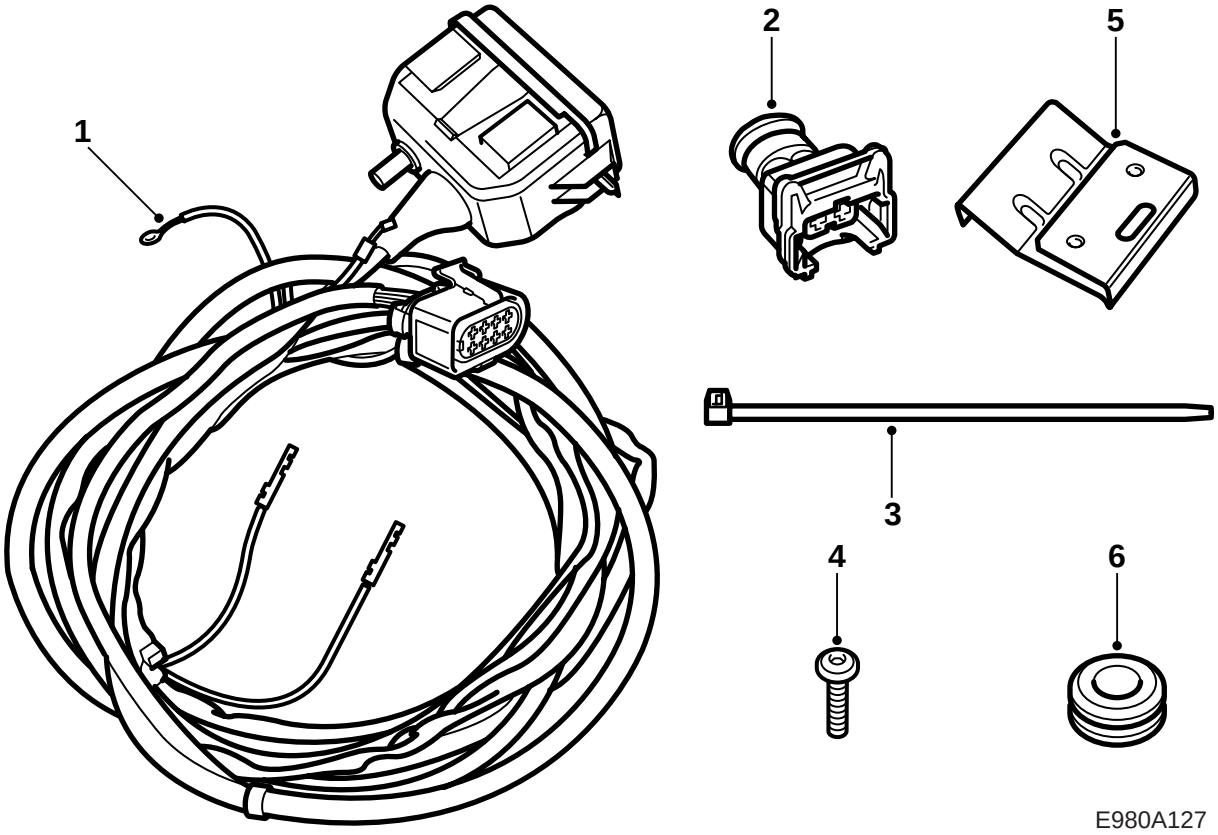

Elanslutningssats 400 106 654 innehåller:

1 Ledningsnät
2 Skarvhus 2-pol
3 Spännband (x11)
4 Skruv (x2)
5 Konsol
6 Genomföring (x2)

Säkerhetsbestämmelser

⚠ VARNING

Läs igenom hela monteringsanvisningen innan arbetet påbörjas.

Arbetet med installation av värmaren innebär ingrepp i bilens bränslesystem. Därför ska följande punkter beaktas i samband med installationen:

- Sörj för god luftväxling. Om godkänd ventilation för utsug av bränsleångor finns, ska denna användas.
- Använd skyddshandskar. Långvarig kontakt med bränsle kan orsaka hudirritation.
- Ha en brandsläckare klass BE till hands! Se upp med risken för gnistbildning t.ex. i samband med brytning av elektriska kretsar, kortslutning etc.
- Rökning absolut förbjuden.

- Montering av värmaren ska utföras av kvalificerad personal och i enlighet med denna monteringsanvisning.

Observera

Vid all skarvning av bränsleledningarna i denna sats, måste ändarna föras ihop ordentligt.

- Värmaren får aldrig användas i slutna rum, såsom garage och verkstäder, utan att avgasventilation används.
- På bensinstationer och motsvarande anläggningar ska värmaren alltid vara avstängd.

Observera

När värmaren används som parkeringsvärmare, förbrukar den en del av batteriets kapacitet. Detta sker speciellt när det är kallt och batteriet redan är hårt ansträngt. Därför rekommenderas att bilen körs minst lika lång tid som värmaren varit i drift vid en omgivningstemperatur som inte understiger -20°. Vid lägre omgivningstemperatur rekommenderas att värmaren inte används under längre tid än 30 minuter. Dessutom bör batteriet kontrolleras med jämna mellanrum och laddas vid behov.

Värmaren bör aktiveras minst en gång i månaden, även sommartid. Detta förhindrar att stillastående bränsle avdunstar och efterlämnar beläggningar som kan orsaka driftstörningar.

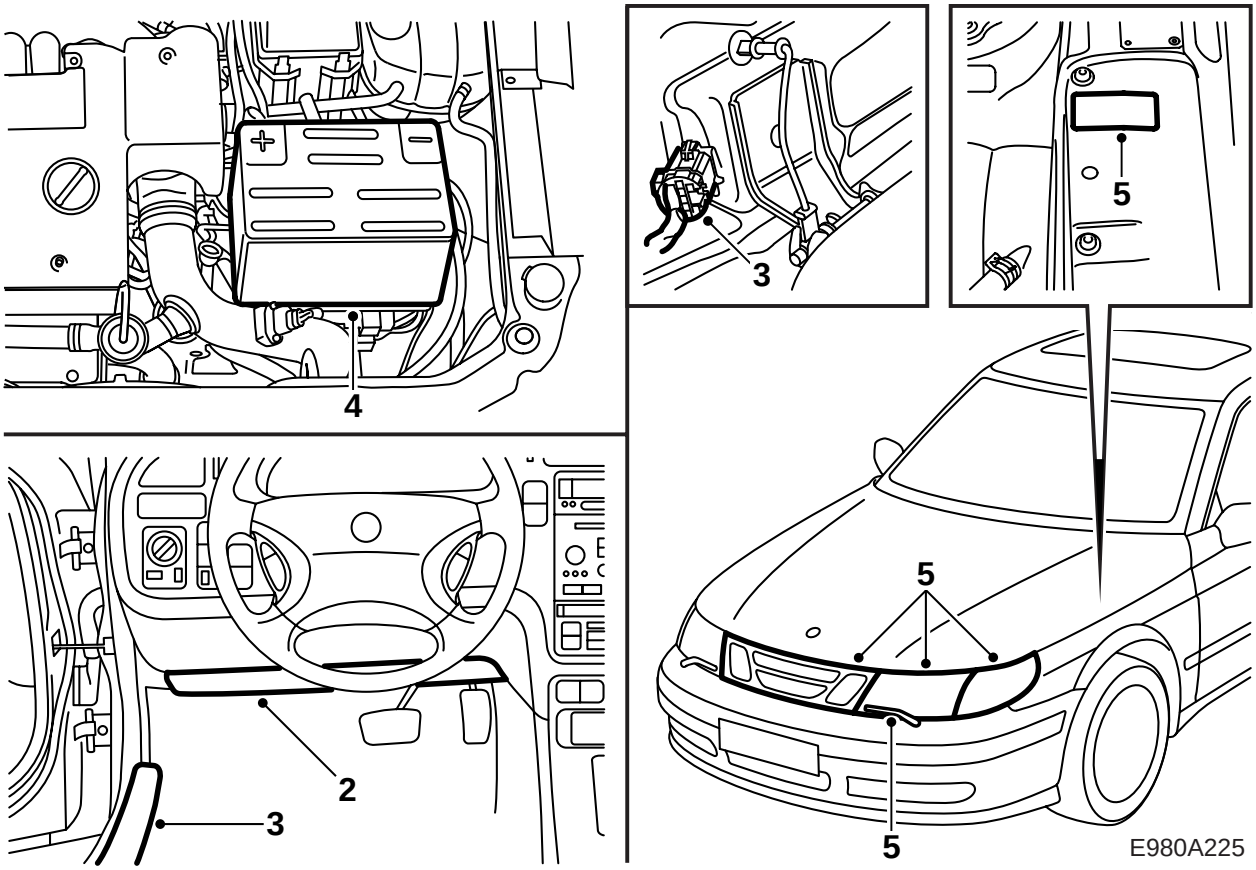

1 Kontrollera och notera radiokoden om bilen är utrustad med annan radio än Saab Audio System.

2 **LHD:** Demontera ljudskärmen under instrumentpanelens vänstra sida inklusive diagnosuttag och eventuell golvbelysning.

   RHD: Demontera handskfacket.

3 Ta bort främre och bakre tröskelskydden på vänster sida, fäll fram baksätets sittdynor, lossa kontakthuset till det vänstra baksätets värmedyna och lyft ut det vänstra baksätet. Fäll upp mattan och ta bort locket över tanken.

4 Lossa batterikåpan, batterikablarna, urluftningsslangen och ta bort batteriet.

5 Demontera grillen, blinkerslyktorna, vänster strålkastare och strålkastarnas torkararmar. Lossa vänster strålkastares torkarmotor.

   Gör rent med tvättbensin ett område intill chassinummerskylten på vänster framskärm. Ta loss den extra etiketten från värmaren och montera etiketten på den rengjorda platsen.

Observera

Etiketten får under inga omständigheter täcka någon annan etikett eller skylt, varken helt eller delvis.

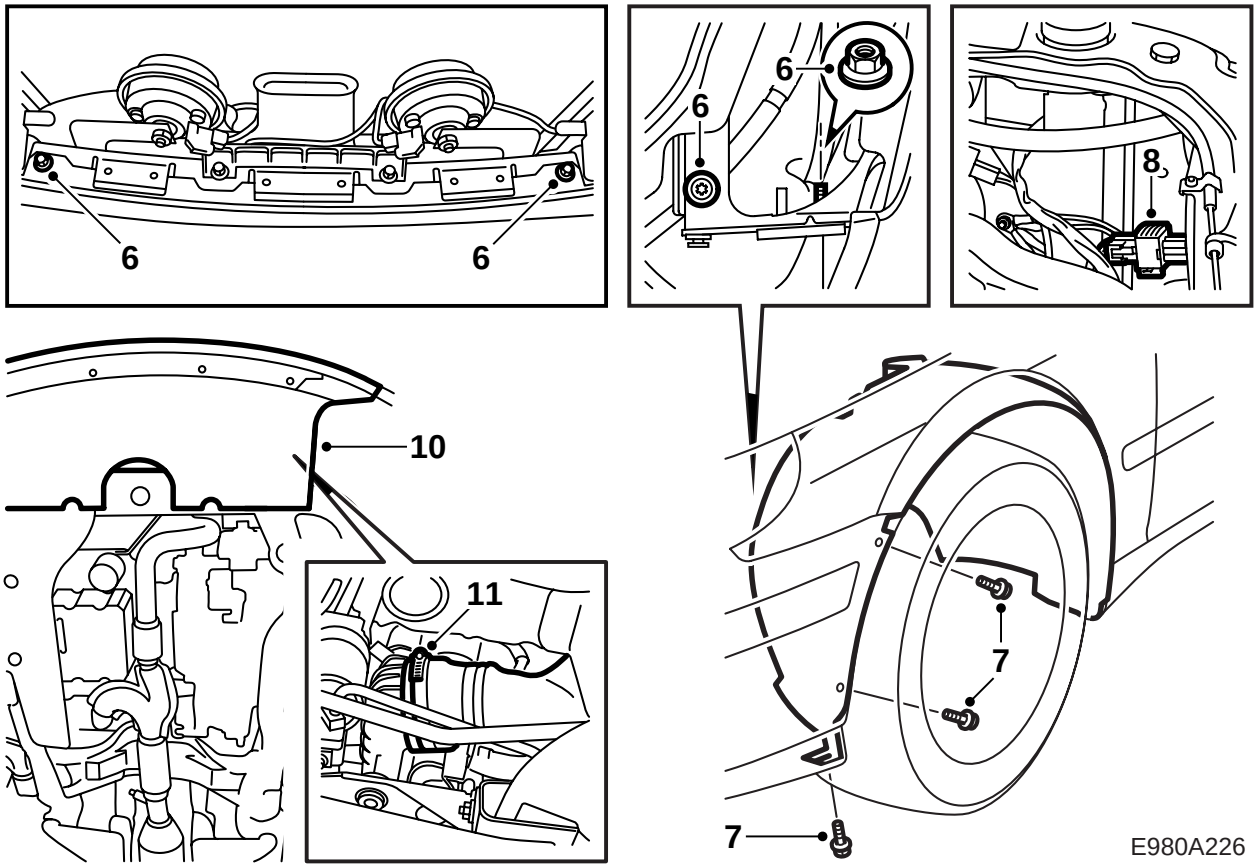

6 Skruva ur de fyra skruvarna som håller stötfångaren till stötfångarbalken och ta loss muttrarna som håller stötfångaren till framskärmen.

7 Skruva ur de sex skruvarna som håller stötfångaren till innerskärmarna.

8 Dela skarvhuset för stötfångarens ledningsnät, vik undan nätet tillsammans med batteriets urluftningsslang.

9 Lossa först stötfångarens yttre hörn på båda sidor så att de går fria från ytter- respektive innerskärm och dra sedan stötfångaren framåt.

10 Hissa bilen och ta bort luftskölden.

> ⚠ **VARNING**
> Placera högre bakre lyftpunkt så långt ut som möjligt för att få utrymme vid montering av bränslepumpen.

11 Lossa turbotryckröret från laddluftkylaren och låt slangklämman hänga kvar på laddluftkylaren.

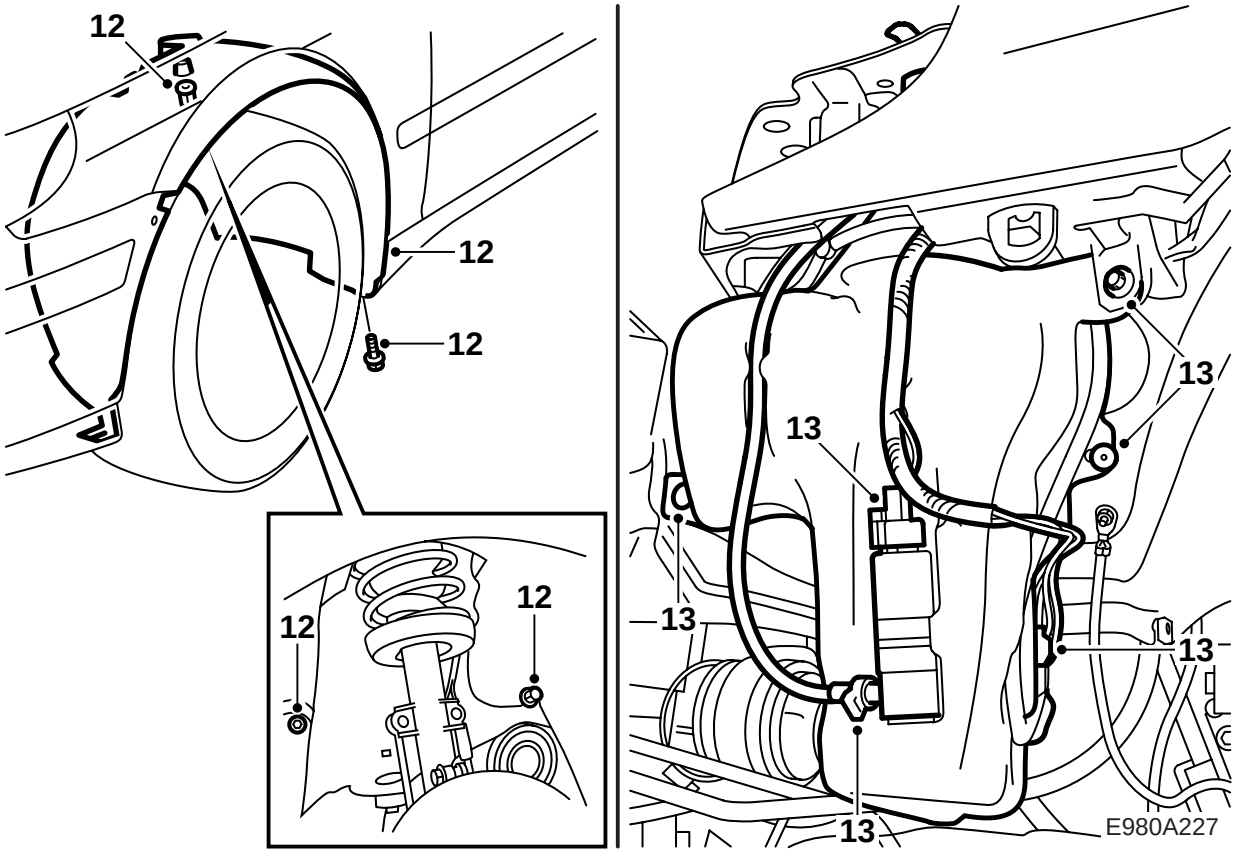

12 Ta loss vänster framhjul och vänster innerskärm.

13 Lossa anslutningarna till pumpen och nivågivaren. Töm spolvätskebehållaren. Om behållaren är monterad med blindnitar, ska dessa borras ur. Knacka in nitens centrumpinne och borra, först med ett 4 mm borr och sedan ett 5 mm borr, ur blindniten. Skruva loss spolvätskebehållaren och lyft ner den.

Observera

Metoden **måste** följas, för att inte omkringliggande detaljer ska skadas.

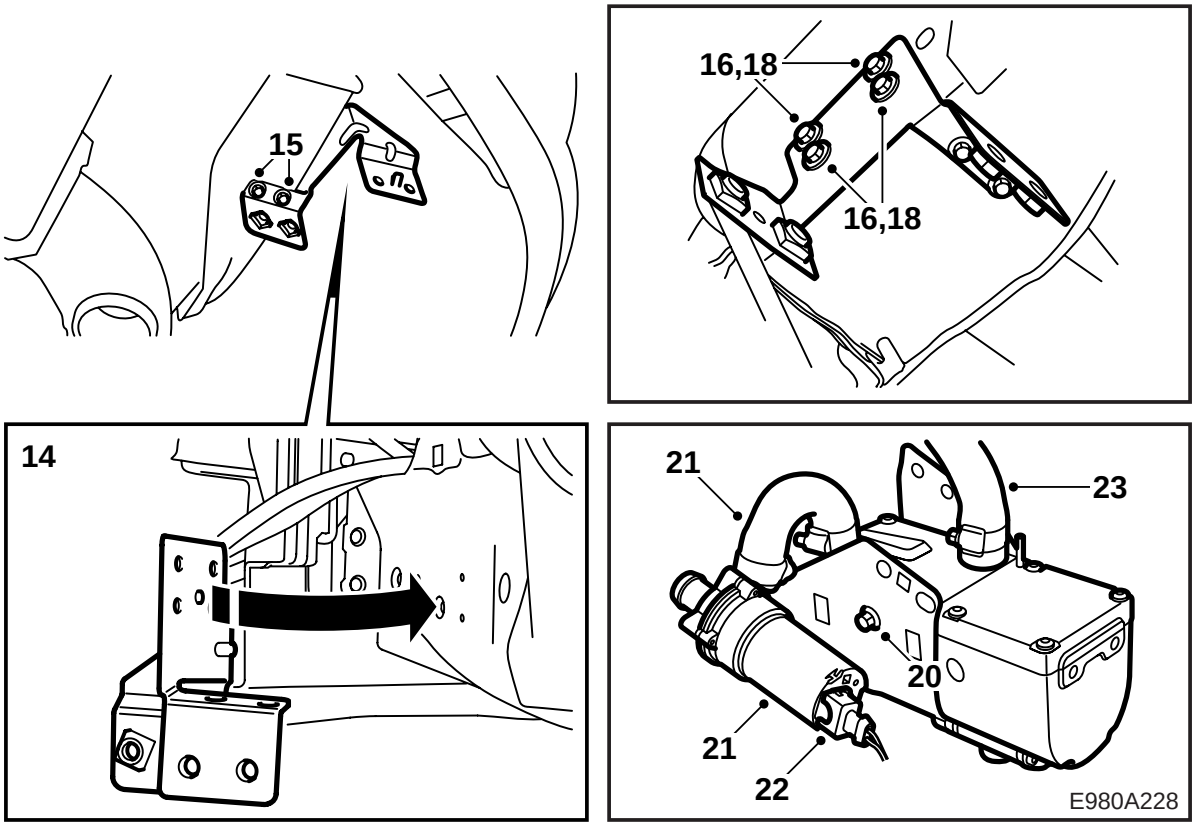

14 Placera konsolen framför pressvecket på strukturplåten, se bild, så att kulan på konsolen passar i fördjupningen i strukturplåten. Markera läget för de två hålen på undersidan.

15 Borra två 3 mm hål på undersidan för konsolen och skruva fast den.

16 Borra, från sidan, fyra 3 mm hål. Ta loss konsolen.

17 Grada hålen och avlägsna lösa spånor och färgflagor. Gör rent med Terosons Rengörare FL. Applicera Standox 1K Füllprimer. Lägg på täckfärg.

18 Skruva fast konsolen.

19 Placera värmaren i hållaren så att låsklackarna greppar ordentligt.

20 Äntra de två skruvarna som håller värmaren i hållaren.

21 Montera cirkulationspumpen med slang och slangklämmor på värmarens inlopp, se bild.

22 Anslut det 2-poliga kontakthuset från värmaren till cirkulationspumpen.

23 Montera tryckslangens (49 68 921) något grövre anslutning på värmarens utlopp, se bild.

24 Trä in tryckslangen i motorrummet. Den ska föras upp framför bärramens främre infästning, se bild.

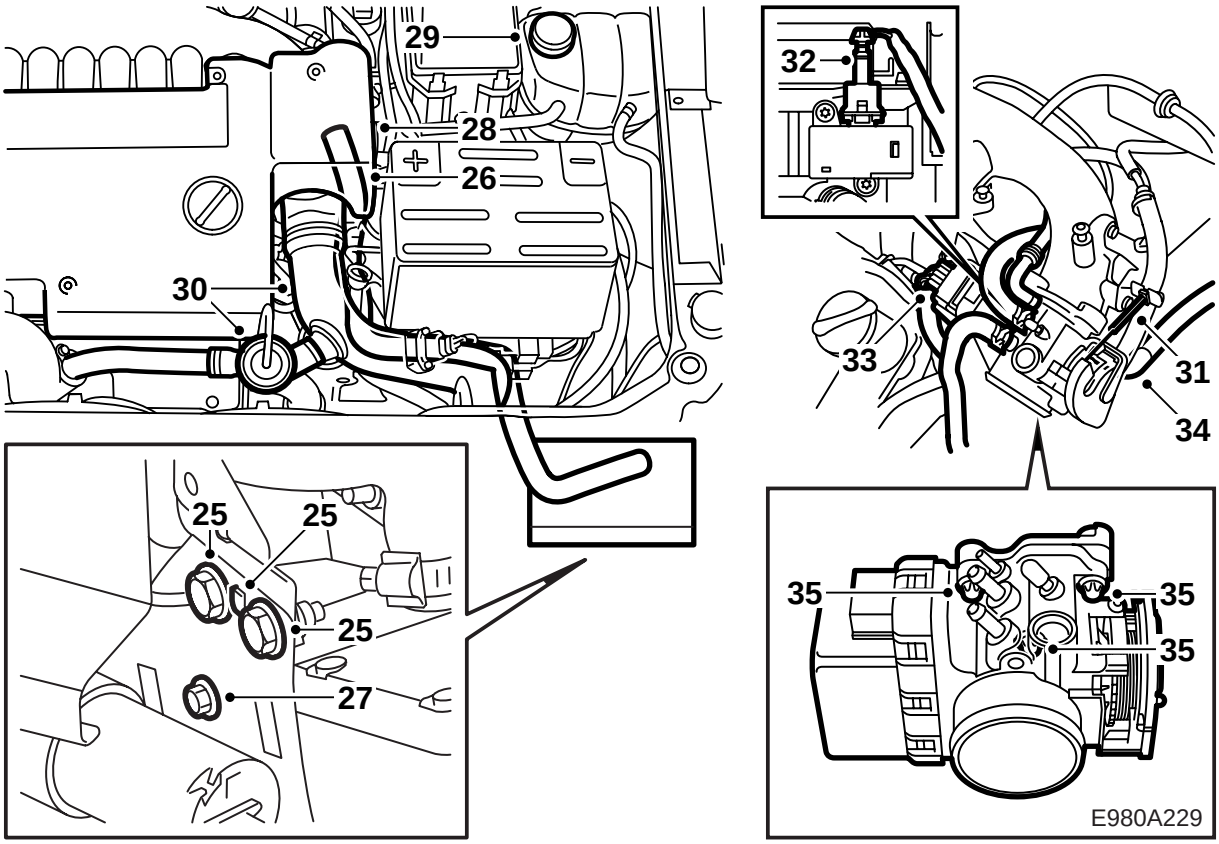

25 Häng upp hållaren med värmare på kroken i konsolens framkant och skruva fast hållaren.

26 Dra tryckslangen enligt bild i motorrummet.

27 Dra fast de två skruvarna som fäster värmaren i hållaren.

28 Ta bort motorkåpan.

29 Lossa locket till expansionskärlet för att släppa ut eventuellt övertryck och dra sedan åt det igen.

> ⚠ **VARNING**
> Var försiktig om bilens motor är varm. Kylvätskan är het. Det finns även risk för att man kan bränna sig på grenröret.

30 Demontera by-pass röret med ventil, lossa kontaktstycket till temp-/tryckgivaren och turbotryckröret.

31 Lossa gaspedalvajern från spjällhusets pedalarm.

32 Lossa limp-home solenoidens kontaktstycke.

33 Lossa spjällhusets 10-poliga kontaktstycke.

34 Lossa vakuumslangen och anslutningen till urluftningsledningen under limp-homesolenoiden.

35 Lossa spjällhusets 3 fästskruvar och vik spjällhuset åt sidan.

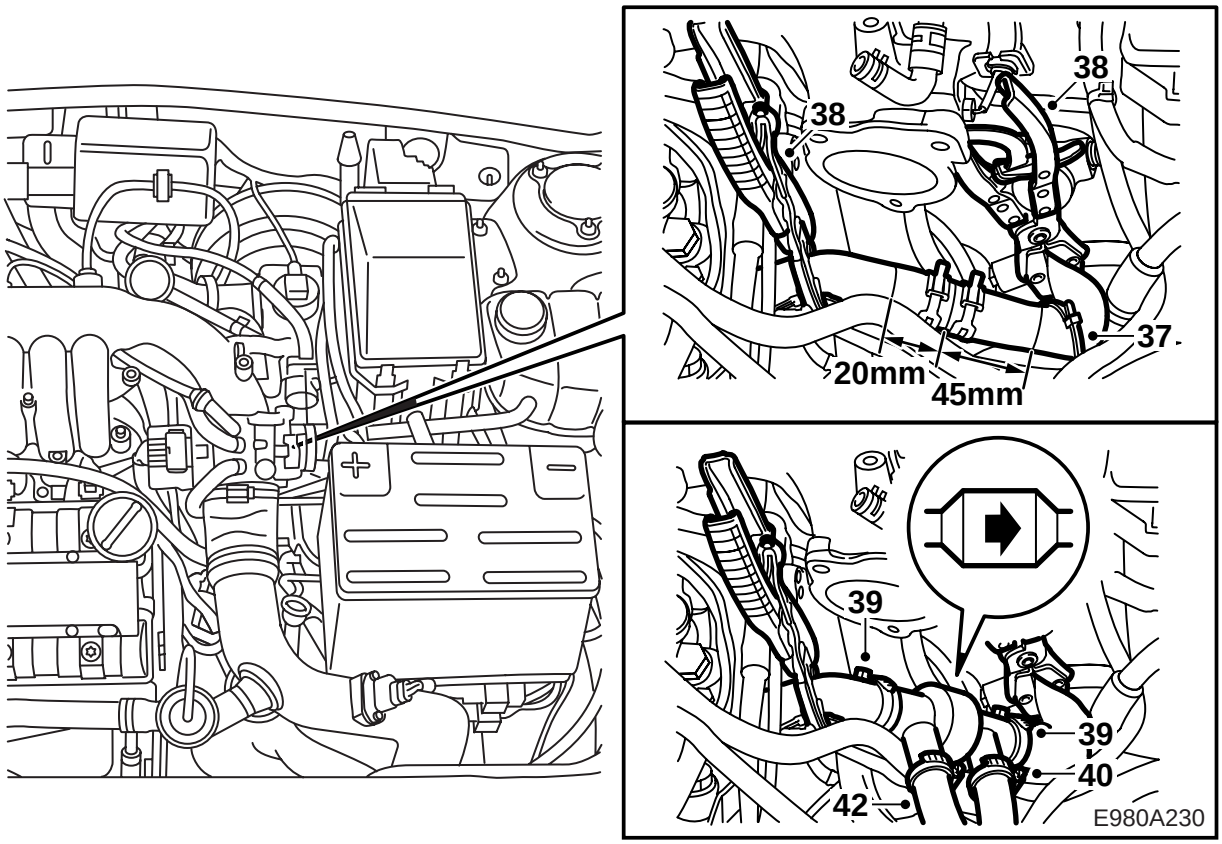

36 För den grövre änden av sugslangen (49 68 939) från motorrummet mot värmaren och montera den på cirkulationspumpens suganslutning.

37 Klipp av spännbandet som håller samman kylvätskeslangen och slangen till expansionstanken.

38 Kläm ihop kylvätskeslangarna med två stycken tänger 30 07 739. Ta isär slangarna och märk och mät ut de delar som ska kapas bort (37 mm på slangen från motorn och 37 mm på slangen från värmeväxlaren, enl. bild).

39 Montera backventilen, med två slangklämmor, på de kapade slangarna.

Observera

Flödesriktningen i backventilen skall vara riktad mot värmepaketet, enligt bilden.

40 Anslut tryckslangen (49 68 921) från värmaren till backventilen, se bild.

41 Sätt en tratt i sugslangen (49 68 939), håll upp slangarna och fyll värmarkretsen med kylvätska. Fyll även hela slangen.

42 Ta bort tratten, kläm ihop slangen och anslut den med en slangklämma till backventilen, se bild.

43 Ta bort tängerna, fyll på kylvätska och kontrollera systemets täthet med en tryckprovare.

44 Kontrollera att slangarna inte har veck eller är vridna. De får inte heller gå mot varma eller vassa detaljer. Fixera vid behov med de medföljande spännbanden.

45 Fixera slangen till expansiontanken och kylvätskeslangen med varandra med ett spännband.

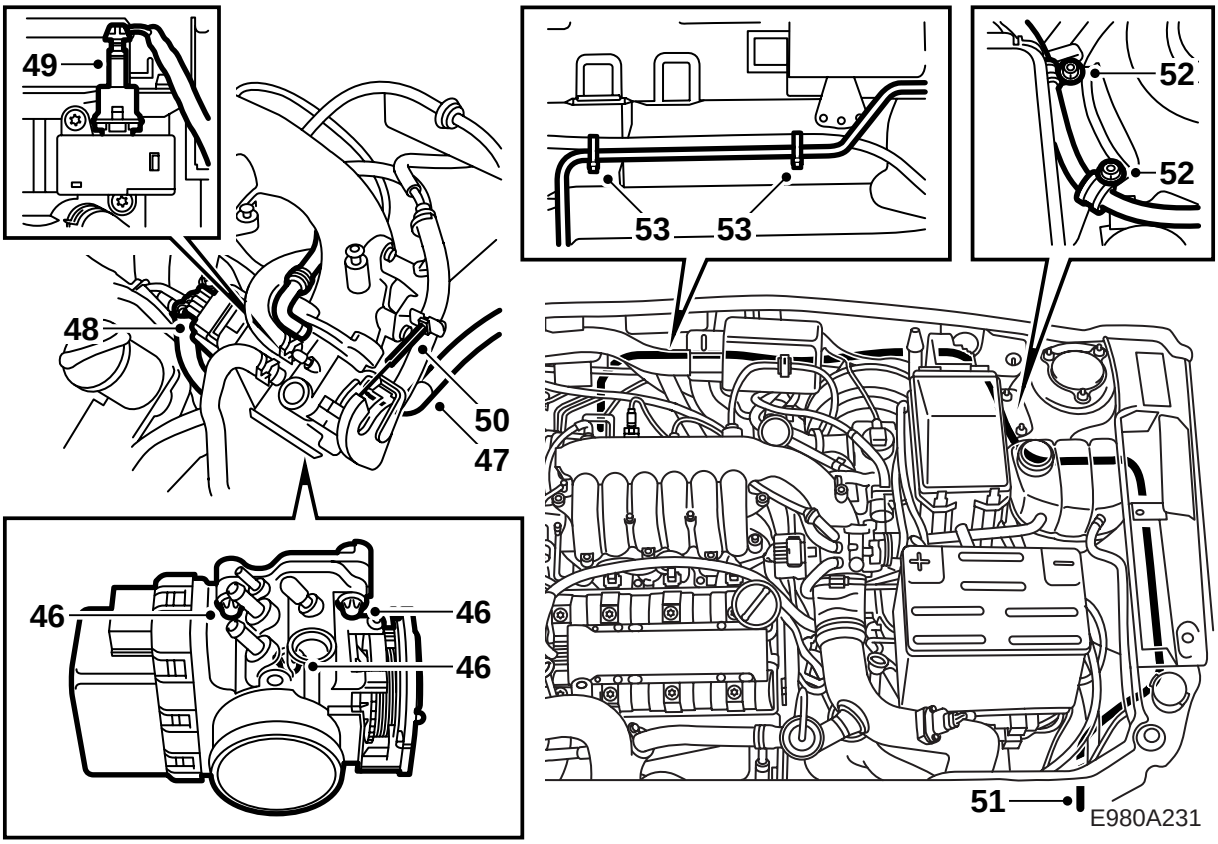

46 Vik tillbaka spjällhuset och skruva fast det med de 3 fästskruvarna. Montera en ny tätning vid behov och bestryk den med ett tunnt lager vaselin.

47 Montera vakuumslangen och anslutningen till urluftningsledningen under limp-home solenoiden.

48 Anslut spjällhusets 10-poliga kontaktstycke.

49 Anslut limp-home solenoidens kontaktstycke.

50 Fäst gaspedalvajern från spjällhusets pedalarm.

51 För bränsleledningen mellan sekundärluftpumpens fäste och bakom slangen till expansionstanken ner till värmaren.

52 Fixera slangen till strukturbenet och fjäderbenet med två av de gummiklädda klämmorna.

53 För ner bränsleslangen bakom maxisäkringshållaren, över bromsservon, bakom vattenavstängningsventilen, utmed urluftnings-ledningen och längs de nedåtgående broms-rören, fixera med spännband, se bild.

Observera

Dra inte åt spännbandet än för att underlätta justering av bränsleslangen.

⚠ VARNING

Var försiktig så det inte uppstår några veck eller skador på bränsleslangen.

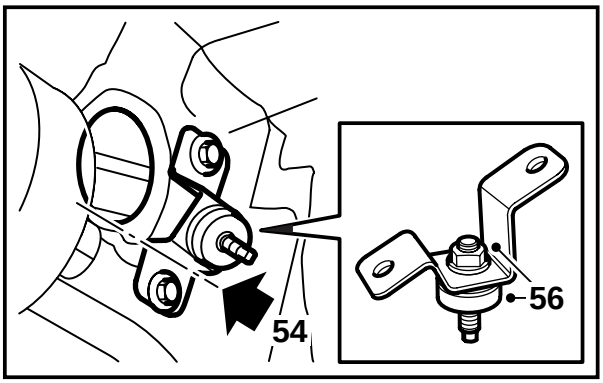

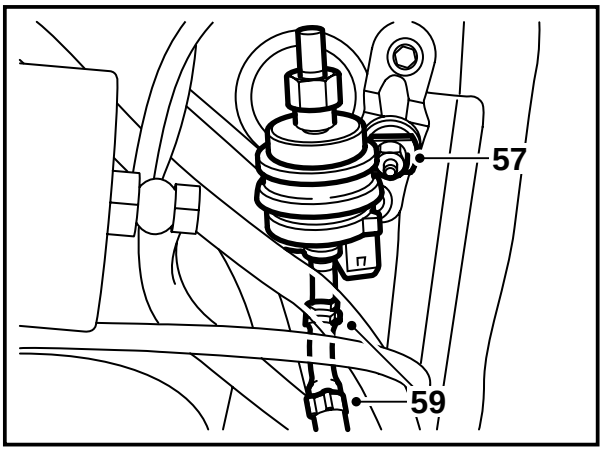

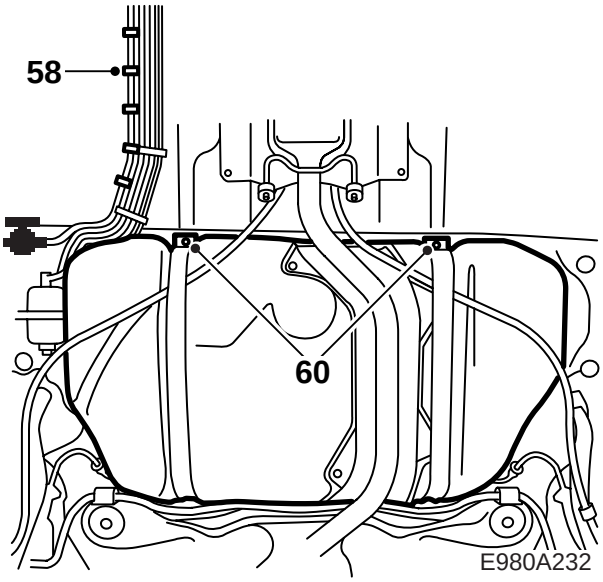

54 Hissa upp bilen, ta bort kåpan över bränslefiltret och håll fästet för bränslepumpen framför bränslefiltret.

Observera

Fästet är vinklat. För rätt position ska vinkelns hörn gå i linje med hålets kant, se bild.

Borra två 3 mm hål i golvet med fästet som mall.

⚠ VARNING

Var försiktig, så att inte bilens ordinarie bränsleslangar skadas.

55 Grada hålen och avlägsna lösa spånor och färgflagor. Gör rent med Terosons Rengörare FL. Applicera Standox 1K Füllprimer. Lägg på täckfärg. Applicera hålrumsförsegling Terotex HV 400 eller Mercasol 1 på invändiga ytor.

56 Montera gummidistansen på fästet och skruva fast det.

57 Sätt hållaren på bränslepumpen och montera den på fästet med trycksidan (den klena anslutningen) mot bilens vänstra sida, se bild. Fästet måste vara monterat så, att pumpens tryckanslutning (den klena) pekar uppåt.

58 Montera, med 8 spännband (dra inte åt för hårt), bränsleledning 47 29 448 parallellt med de bränslerör som finns under bilen, se bild.

59 Anslut den vinklade ledningen med skarvslang och två klammer till bränslepumpens trycksida.

Observera

Justera vid behov pumpens läge så pumpens kontaktstycke går fritt från kringliggande detaljer. Se även till så det inte blir några veck på slangarna.

60 Sänk ner bränsletanken genom att lossa de fyra skruvarna ca 15 varv, vilket innebär en sänkning av tanken med ca 15 mm.

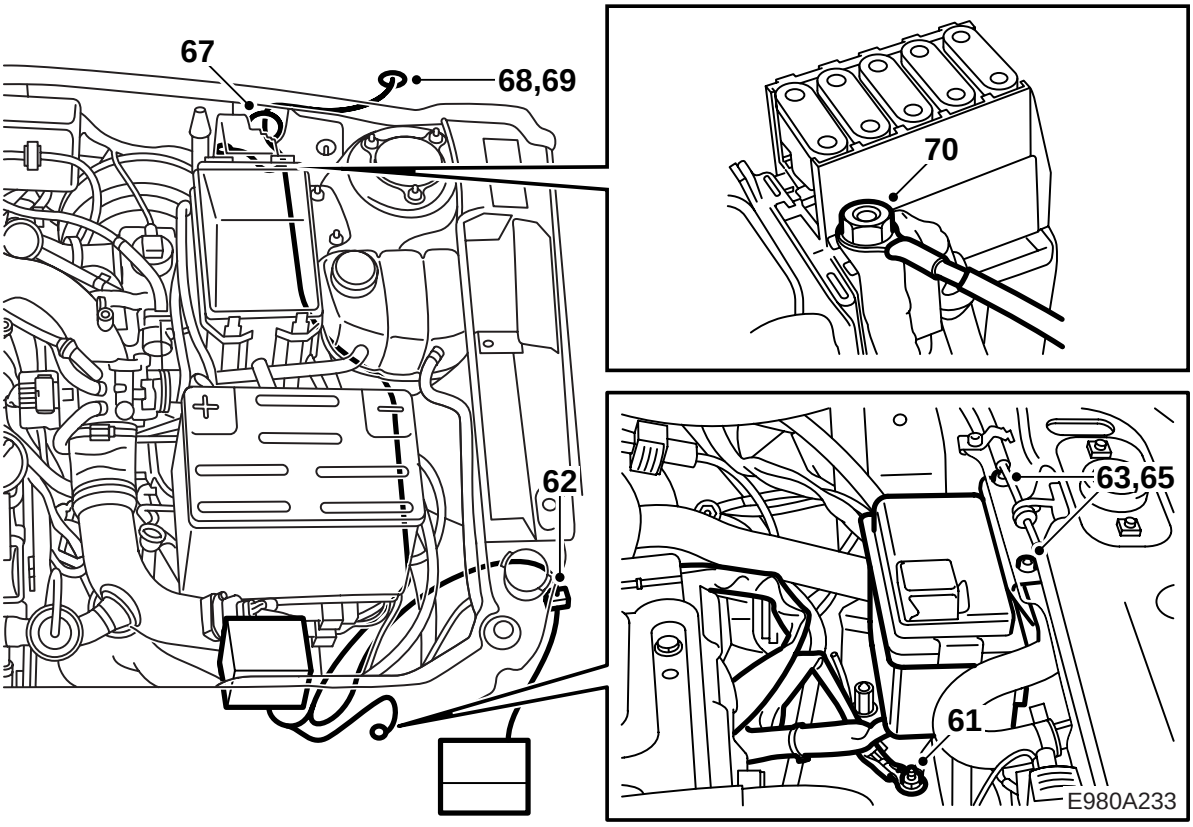

61 Sänk bilen och anslut den svarta kabeln med ringkabelsko till jordpunkt G2 framför batterihyllan.

Observera

Det 8-poliga skarvhuset för värmaren är förseglat med tejp. Denna tejp måste tas bort innan anslutning, men stiften i skarvhuset får absolut inte vidröras.

62 För ner det 8-poliga skarvhuset mellan karosstrukturen och vänster framskärm och anslut det till värmaren. Fixera vid behov, så att kabeln ej går nära varma eller vassa detaljer.

63 Placera konsolen för värmarens elcentral på kylarbalken centrerad mot huvlåset, se bild, elcentralen får inte ligga an mot kylarslangen, borra två 5,5 mm hål med konsolen som mall.

Observera

Var rädd om huvvajern och urluftningsslangen från kylet till expansionstanken.

64 Grada hålen och avlägsna lösa spånor och färgflagor. Gör rent med Terosons Rengörare FL. Applicera Standox 1K Füllprimer. Lägg på täckfärg.

65 Håll konsolen under kylarbalken, skruva fast den och montera elcentralen.

66 Demontera vindrutetorkararmarna, använd avdragare 85 80 144, och ta loss täcklocket över torpedutrymmet.

67 Klipp ett hål i gummigenomföringen och för ledningarna till kupén bredvid batterihyllan, under expansionstanke, utmed ledningskanalen via genomföringen i torpedväggen vid maxisäkringshållaren. Ledningsnätet ska föras igenom så långt, att den gula markeringen hamnar i genomföringen. Täta med Teroson T242 (art.nr. 30 15 781) eller likvärdigt tätningsmedel.

RHD: Gör hål i isoleringen och gör ett 10 mm hål i gummipluggen.

Observera

Undvik att tvinna kablaget.

68 För på en genomföring på ledningsnätet.

69 **LHD:** Lossa pluggen till vänster om huvlåsvajerns genomföring, gör hål i isoleringen och för in ledningsnätet i kupén. Tryck genomföringen på plats och täta med Teroson T242 (art.nr. 30 15 781) eller likvärdigt tätningsmedel.

RHD: Ta bort den del av isoleringsmattan där gummipluggen finns (kan kännas som en liten upphöjning). Demontera gummipluggen och gör hål i isoleringen. För in ledningsnätet i kupén och tryck genomföringen på plats. Täta med Teroson T242 (art.nr. 30 15 781) eller likvärdigt tätningsmedel.

70 Anslut ledningsnätets röda kabel med ringkabelsko till plinten på maxisäkringshållaren.

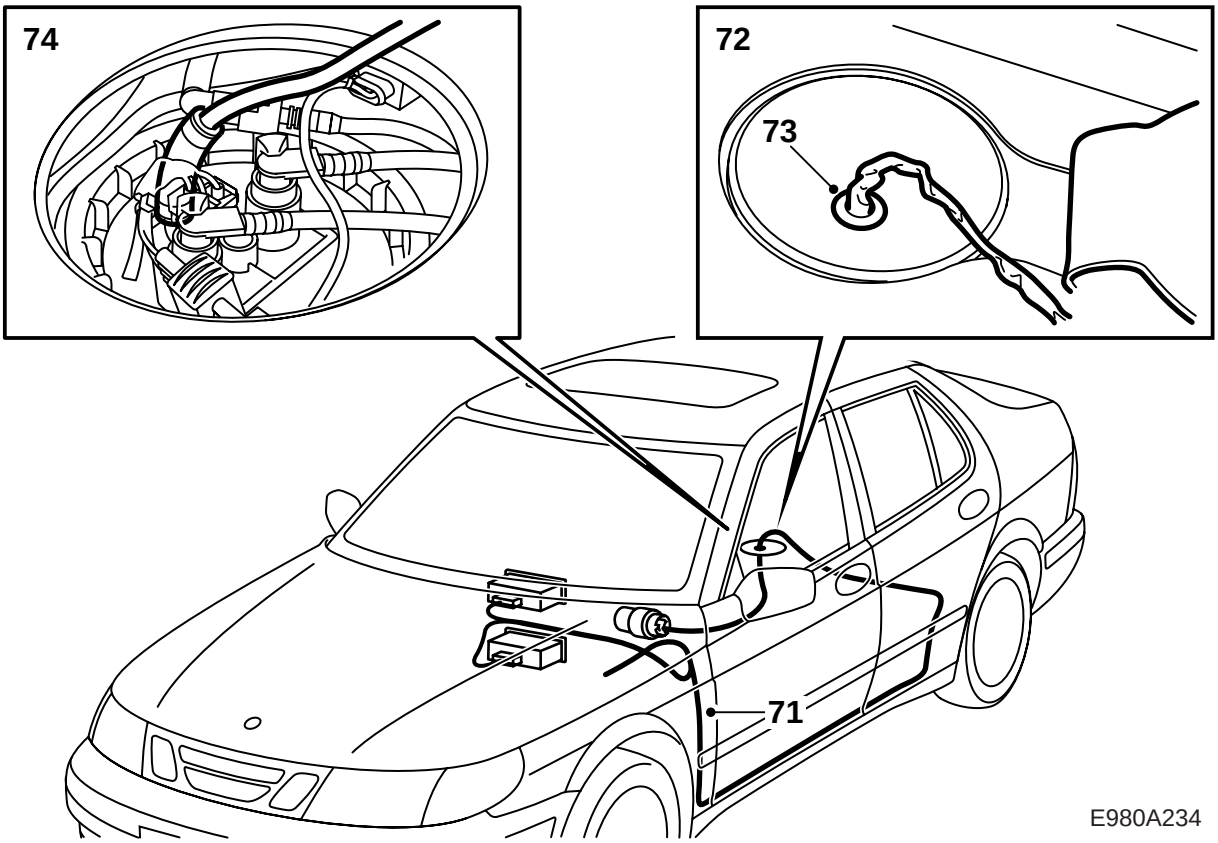

71 Dra kablarna för bränslepumpen (VT/BK) från torpedväggen till vänster A-stolpe. Därifrån i plastkanalerna i vänster trösklar, under mattan och till hålet under baksätet.

72 Borra ett 15 mm hål för genomföringen i locket över bränsletanken, se bild.

73 Montera genomföringen på ledningsnätet och för in ledningsnätet genom locket. Tryck genomföringen på plats.

74 Borra försiktigt, utan att snedställa borret, ett 6,2 mm hål i stosen i locket till bilens bränslepump.

Observera

Borret får inte snedställas eftersom tankstosen kan skadas.

Ta bort borrspånen.

75 Öppna bränsleanslutningssatsens plastpåse och kasta den monteringsanvisning, som finns i påsen. Sätt anslutningsslangens större ända med en klämma på tankstosen och för på den andra klämman på anslutningsslangen. Tryck ner ledningen med den fasade änden så långt att kröken tar i anslutningsslangen och montera slangklämmorna på sina platser.

76 För ner en svetstråd (ca 1,5 m) längs med bränsleledningarna ner mot bränslefiltret och vidare i framkant av bränsletankens ovansida.

77 Tejpa ihop den kvarvarande bränsleledningens ände med kablarna till bränslepumpen så att det inte kommer in smuts i bränsleledningen och fäst bränsleledningen och kablarna i svetstråden. Hissa ner bilen och dra ner bränsleledningen och kablarna till värmarens bränslepump.

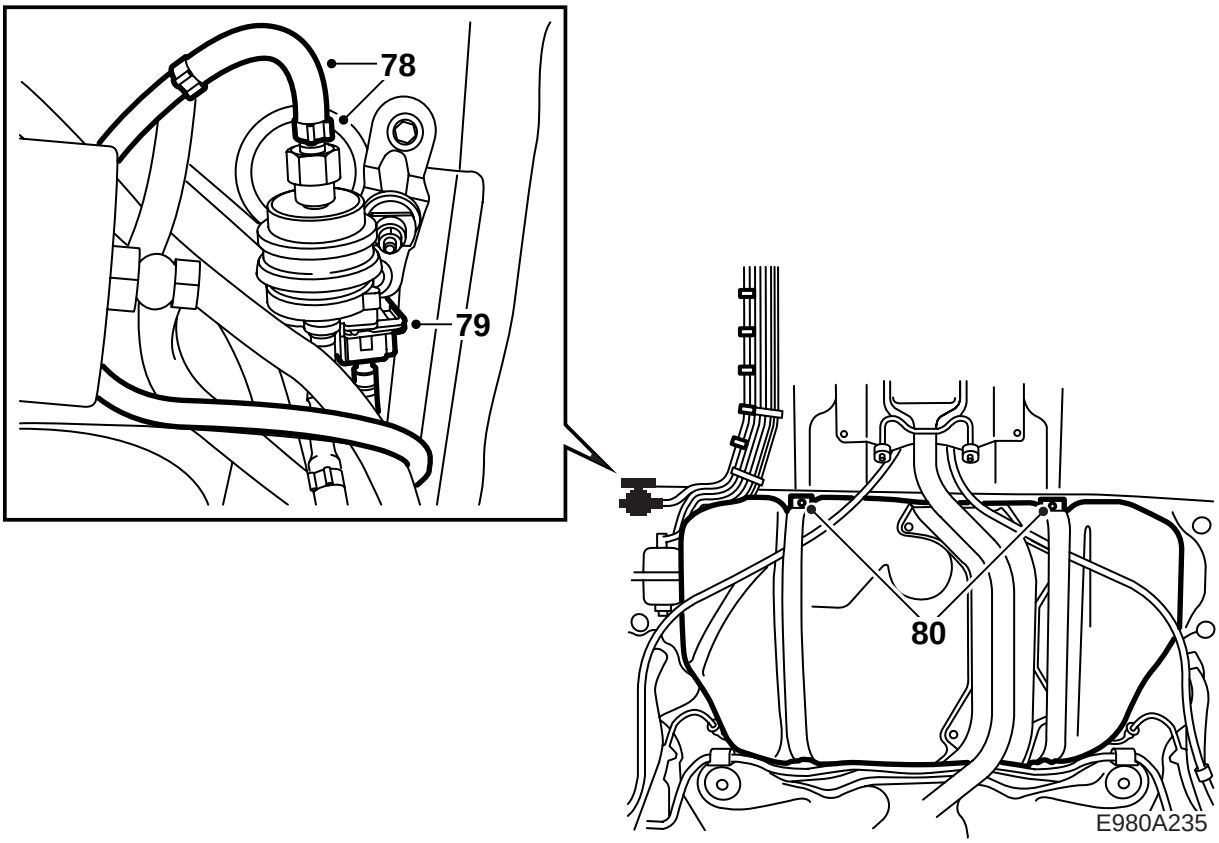

78 Anslut bränsleledningen med skarvslang och 2 klammor till sugsidan på bränslepumpen.

Observera

Forma bränsleledningen, anslutning mot bränslepumpens inlopp (sugsida), med fingrarna/handkraft så att bränsleledningen får en sådan form att den anslutande 90-gradiga skarvslangens vinkel avviker så lite som möjligt från sin ursprungliga form.

Om vinkeln blir för liten är risken stor att bränsletillförseln stryps, slangen tar skada och driftstörningar på värmaren uppstår.

79 Montera skarvhuset på bränslepumpens ledningsnät (polariteten saknar betydelse) och anslut det till pumpen.

80 Lyft upp bränsletanken och dra åt skruvarna.

Åtdragningsmoment 25 Nm (18 lbf ft).

Kontrollera att ledningarna och kablarna inte kläms fast.

81 Fixera bränsleledningen och ledningsnätet vid värmarens bränslepump. Montera tillbaka kåpan över bränslefiltret.

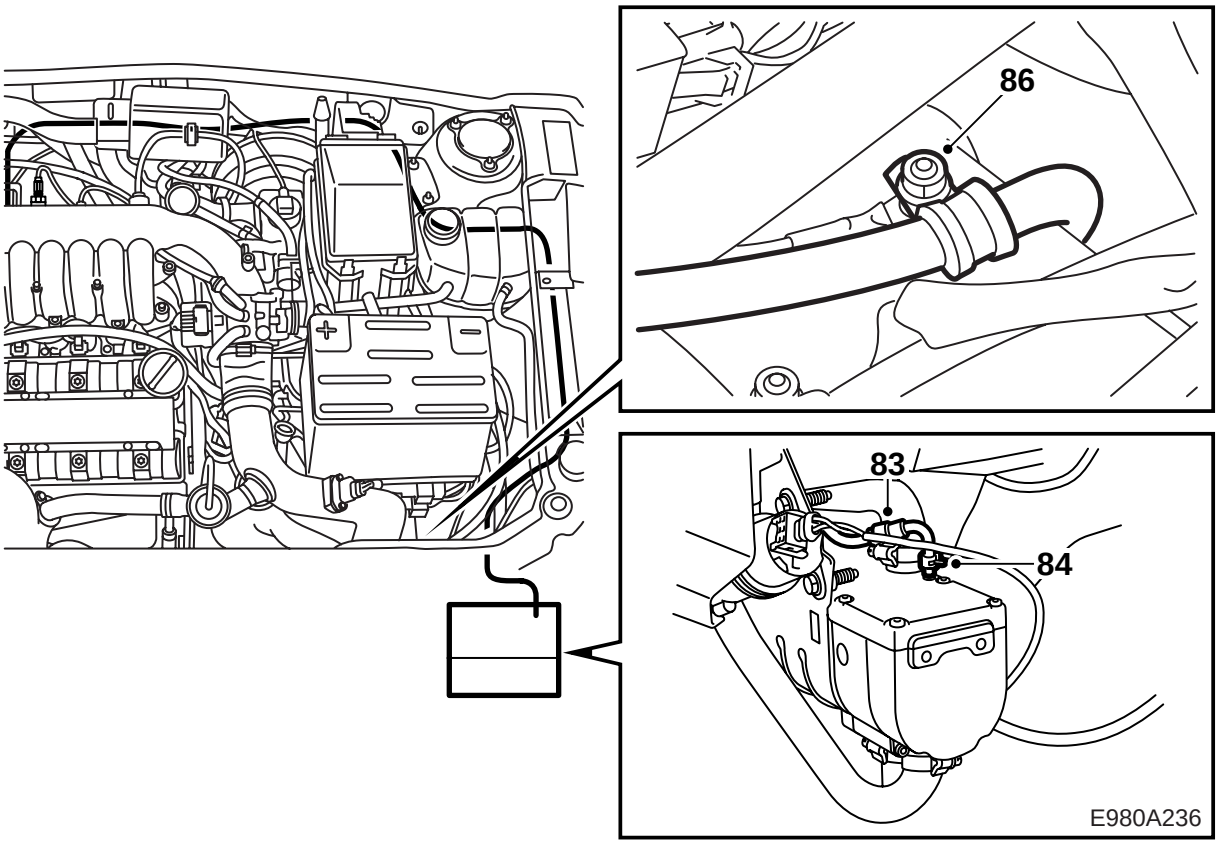

82 Dra åt spännbanden längs bromsrören, men dra inte för hårt så bränsleledningen skadas. Sänk bilen och dra även åt spännbanden längs torpedväggen.

83 För bränsleledningen ner till värmaren och montera den vinklade anslutningsslangen med en klamma på bränsleledningen, se bild, med den smala delen mot värmaren.

84 Anslut slangen till värmarens bränslestos med en klämma.

85 Justera ledningen, så att den inte går mot varma eller vassa detaljer.

86 Justera bränsleledningen i motorrummet och fixera den till jordpunkt G2 med en gummiklädd klamma.

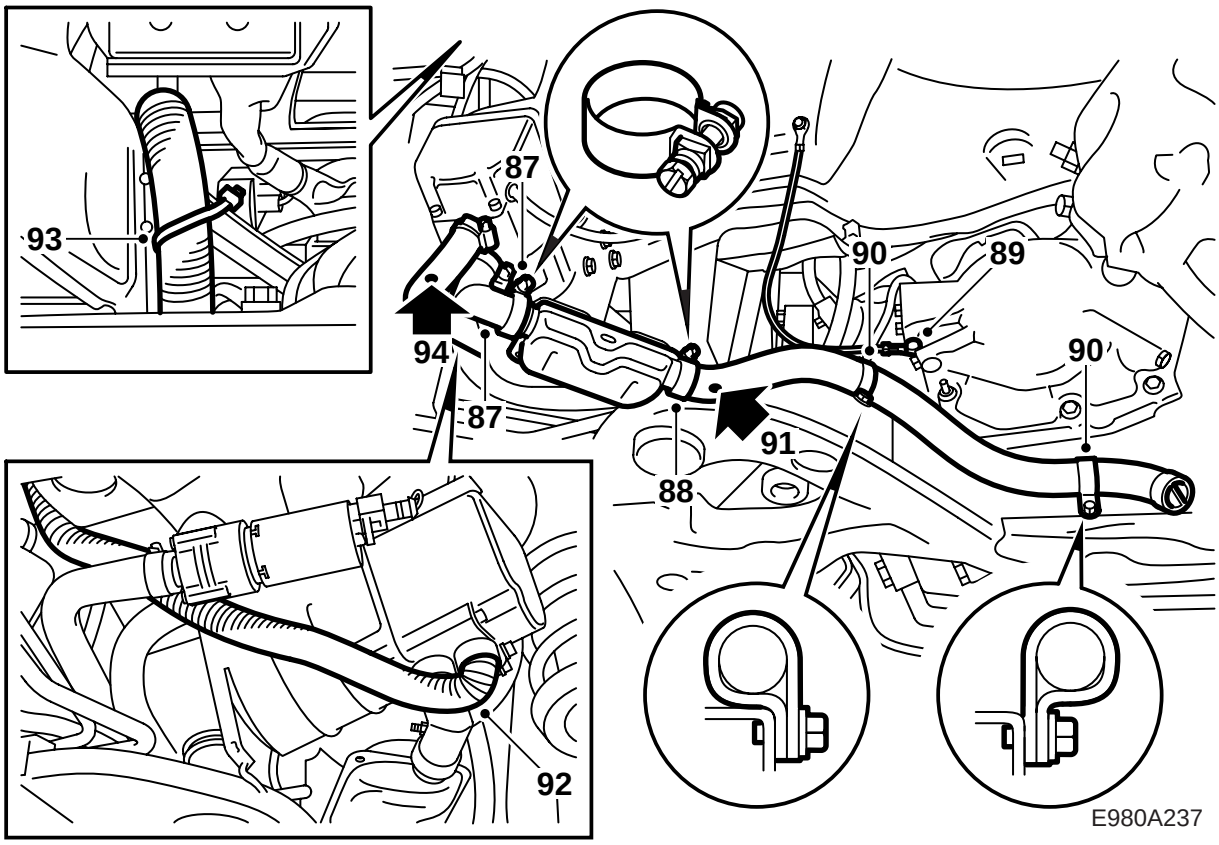

87 Dra fast det vinklade avgasröret med en klämma på värmarens avgasstos och trä på ljuddämparen (skjut ihop ändarna ordentligt) och dra fast med en klämma. Rikta ljuddämparen snett bakåt mot bärramen enligt bilden och dra åt klämmorna.

Åtdragningsmoment 5 Nm (3.7 lbf ft).

88 Montera avgasslangen med en klämma på ljuddämparen.

89 För på hållaren på avgasslangen och forma slangen med en krök över bärramen, se bild, så att den inte kan komma i kontakt med framhjulet, innerskärmen, växellådan eller bärramen. Kontrollera att det är minst 40 mm mellan avgasslangen och jordledningen och justera vid behov jordledningens anslutning i växellådan genom att vrida kabelskon.

Observera

Kontrollera att jordkabeln är monterad så, som bilden visar. Om så inte är fallet, måste jordkabeln flyttas.

Åtdragningsmoment: 25 Nm (18 lbf ft)

90 Markera med körnslag och borra två 4 mm hål i bärramen, se bild. Dra fast avgasslangens båda hållare till bärramen, se bild, och böj slangens ände nedåt och ut mot hjulnavet. Kontrollera att avgasslangen inte kan orsaka skrammel eller oljud samt att det är minst 10 mm mellan slangen och växellådan.

91 Borra ett 3 mm dräneringshål i avgasslangens lägsta punkt vid ljuddämparen.

92 Bocka insugningsslangen 100° i ena ändan och anslut den till värmarstosen med en klämma.

93 För upp slangen bakom vänster strålkastare in i motorrummet och bocka ned den övre änden 180° över kylarbalkens förstärkning för att undvika att vatten tar sig in i värmaren. Slangens öppning ska vara riktad mot vänster strålkastare, så att värmaren får så sval förbränningsluft som möjligt. Fixera slangen.

94 Borra ett 3 mm dräneringshål i insugningsslangens lägsta punkt vid värmaranslutningen.

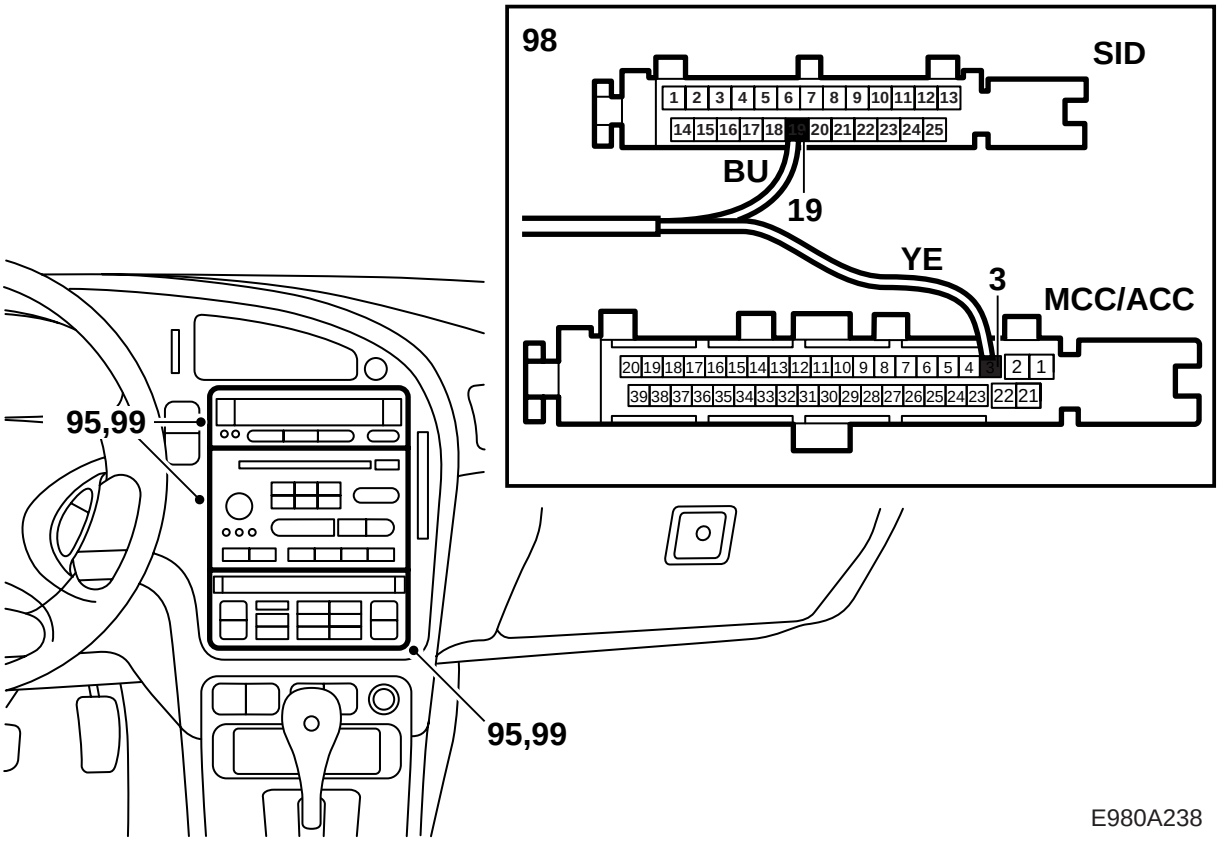

95 Dra ut radion, SID-enheten och klimatsystemets manöverpanel ur instrumentpanelen. Lossa kontakthusen från klimatsystemets manöverpanel och SID.

96 Dra den blå (BU) och den gula (YE) kabeln till mittkonsolen och fixera dem för att undvika klämrisk.

97 Skjut försiktigt isär kontakthusens över- och underdel.

98 Anslut den blå (BU) kabeln på position 19 i SID-enhetens kontakthus och den gula (YE) kabeln på position 3 i skontakthuset till klimatsystemets manöverpanel. Tryck ihop kontakthusen.

99 Anslut kontakthusen och montera radion, SID-enheten och klimatsystemets manöverpanel.

100 Fixera kablarna under instrumentpanelen, så att de går fritt från rörliga detaljer och att de inte kan orsaka skrammel eller oljud.

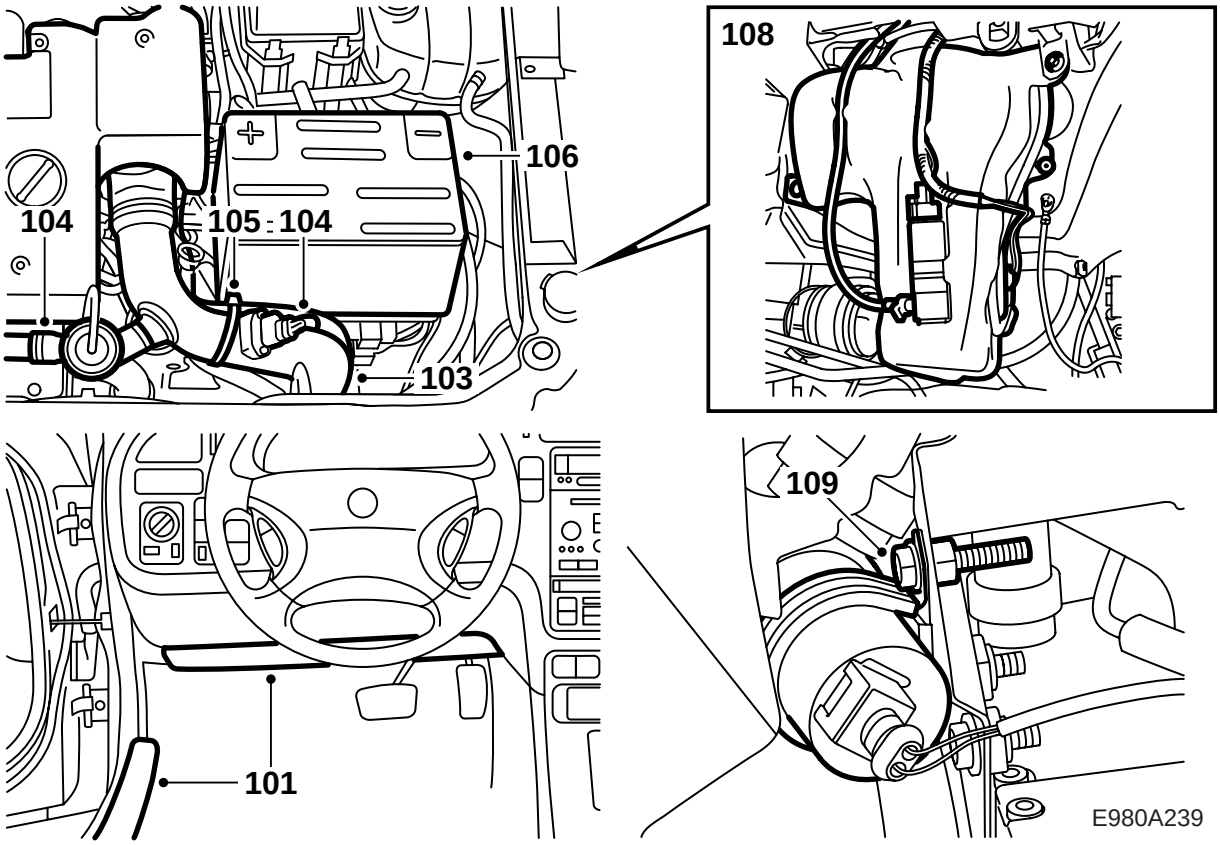

101 **LHD:** Montera ljudskärmen under instrumentpanelen och sätt tillbaka tröskelskydden.

RHD: Montera handskfacket och sätt tillbaka tröskelskydden.

102 Montera locket över bränsletanken, vik tillbaka mattan, sätt tillbaka baksätets sittdynor och fäll tillbaka dem.

Observera

Glöm inte att koppla in värmesitsen om sådan finns.

103 För ner och anslut turbotryckröret till laddluftkylaren, anslut även spjällhuset och dra åt slangklämman.

104 Montera by-passröret med ventil och anslut kontaktstycket till temp-/tryckgivaren.

105 Fixera värmarens kylvätskeslangar med spännbandet till turbotryckröret, se bild. Justera så att de inte kläms eller utsätts för skada.

106 Sätt tillbaka batteriet och anslut batterikablarna.

107 Hissa bilen och kontrollera att turbotryckröret är ordentligt anslutet till laddluftkylaren och dra åt slangklämman.

108 Montera spolvätskebehållaren på samma sätt som den var monterad, anslut anslutningarna till pumpen och nivågivaren. Sätt tillbaka innerskärmen.

109 Sätt hållaren på cirkulationspumpen och skruva fast den i det övre hålet på konsolen med skruv och mutter. Sänk bilen.

110 Lufta kylsystemet:

Notera

AC/ACC ska vara i läge OFF.

Fyll systemet till MAX-nivå, stäng locket till expansionskärlet, starta motorn och varmkör den med varierat varvtal till dess att kylfläkten startar. Öppna försiktigt locket till expansionskärlet och fyll åter till MAX-nivå. Stäng locket till expansionskärlet och låt motorn gå med varierat varvtal till dess att kylfläkten har startat ytterligare tre gånger.

111 Stäng av motorn och låt den svalna. Kontrollera kylvätskenivån och efterfyll vid behov till MAX-nivå.

112 Programmera SID-enheten med hjälp av diagnosverktyget.

113 Starta först värmaren och sedan motorn och låt dem gå samtidigt tills all luft har försvunnit ur systemet.

114 Montera täcklocket över torpedutrymmet och sätt tillbaka vindrutetorkararmarna.

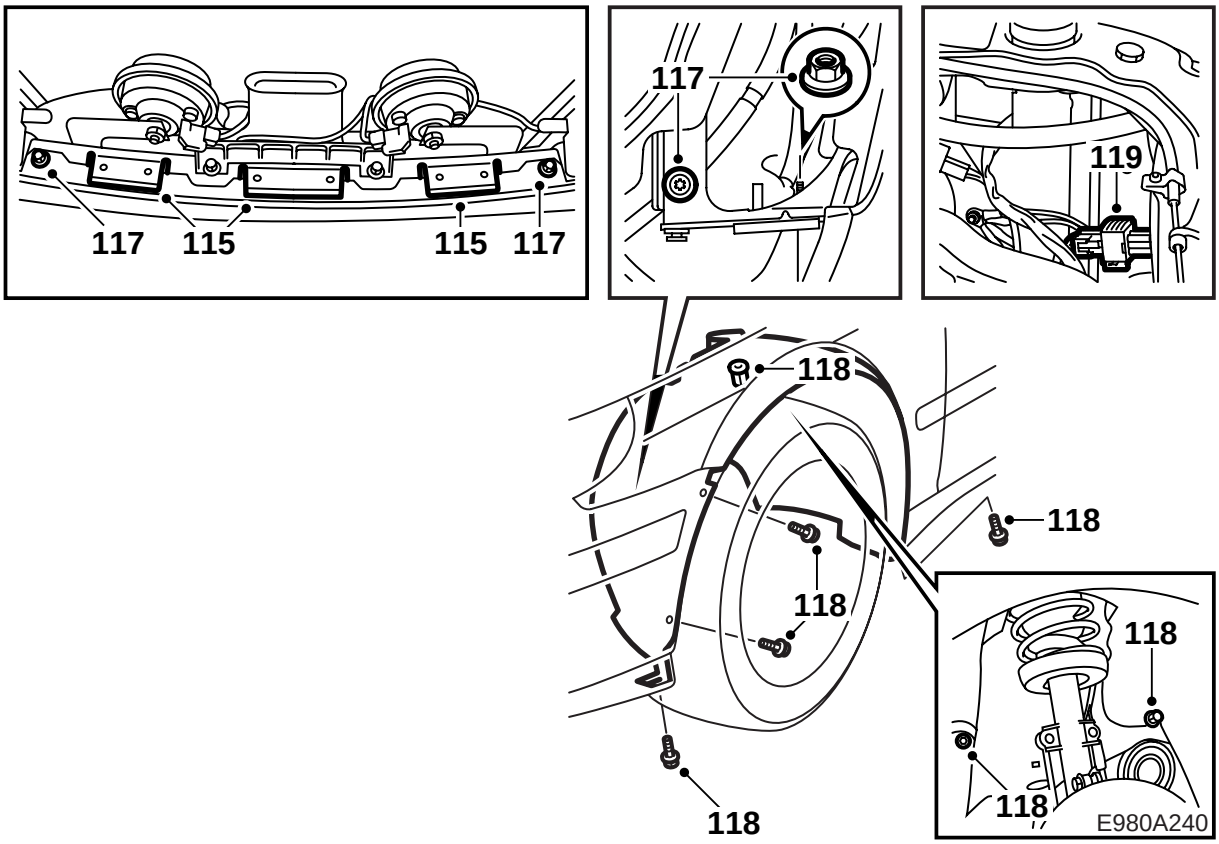

115 Kontrollera plåtflikarna, så att ingen av dem (9 st) är skadade eller nedböjda.

116 Lyft in och tryck stötfångaren på stötfångarbalken. Se till att stoppet för torkarbladet och att torkarmotorns axel kommer i rätt läge.

117 Montera stötfångarens stålförstärkning så att den hamnar mellan ytter- och innerskärmen. Montera sedan stötfångarhöljet över innerskärmen och skruva fast det.

118 Skruva fast skruvarna i framskärmen och montera stötfångarhöljet till stötfångarbalken. Sätt tillbaka skruvarna till innerskärmen och kontrollera att värmarens avgasslang inte går mot innerskärmen.

119 Anslut skarvhuset till stötfångarens ledningsnät och anslut batteriets urluftningsslang. Montera batterikåpan och motorkåpan.

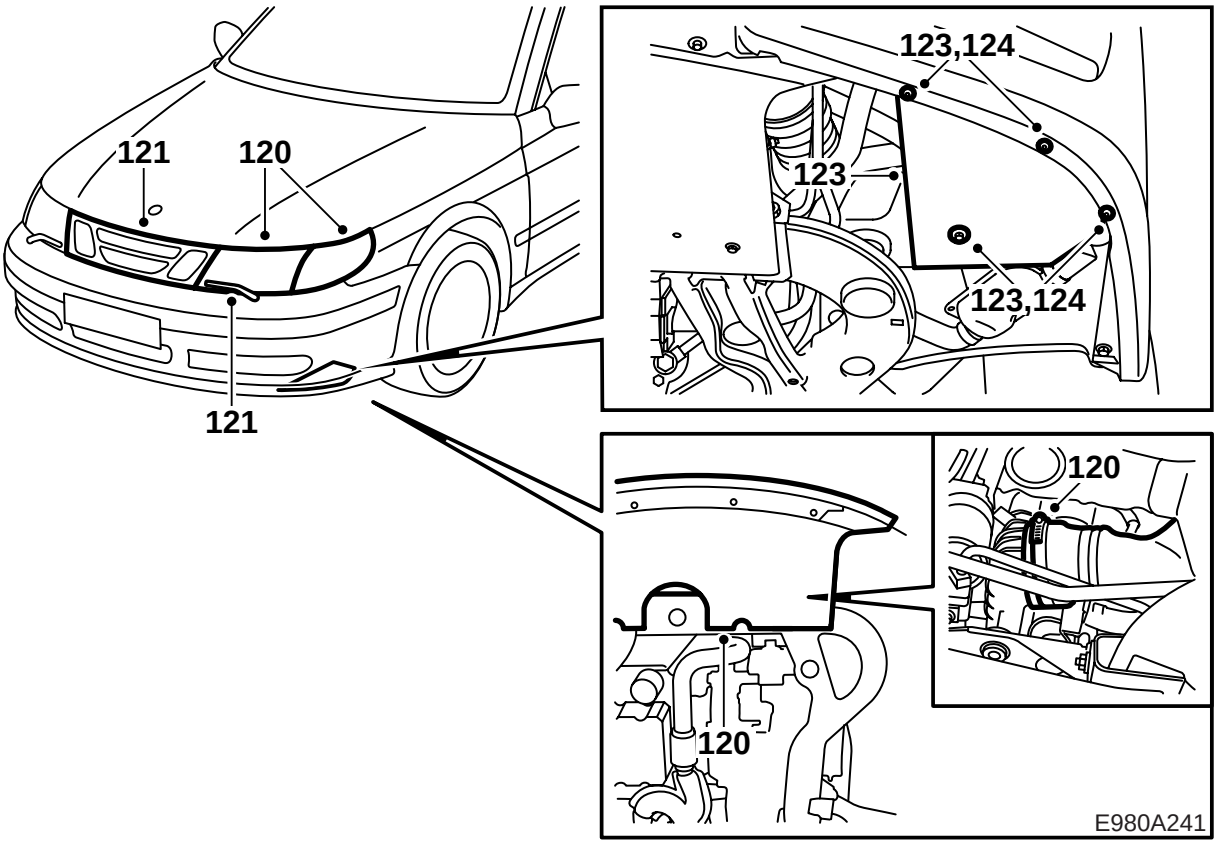

120 Montera luftskölden, dra fast strålkastartorkarmotorns fästskruvar och sätt tillbaka strålkastaren och blinkerslyktorna. Se till att plaststyrningarna kommer rätt i huvudstrålkastarna och kontrollera att strålkastarens dräneringsslang hänger rakt ner och inte har några veck.

121 Montera strålkastartorkararmarna och sätt tillbaka grillen. Kontrollera strålkastartorkarnas funktion.

122 Montera en clipsmutter på värmarkonsolens fäste och tre stycken på stänkskyddet (markerade lägen).

123 Montera stänkskyddet med en skruv i fästet på konsolen. Justera in läget mot stötfångarhöljets nedre fläns. Markera var hålen ska vara, ta bort stänkskyddet och borra med ett 4 mm borr.

124 Skruva fast stänkskyddet med fyra skruvar.

> ⚠ **VARNING**
> Kontrollera att det inte ligger mot värmarens ljuddämpare.

125 Sätt tillbaka hjulet. Vid åtdragning av hjulet måste det hänga fritt.

Åtdragningsmoment 110 Nm (80 lbf ft).

126 Programmera eventuell radiokod och klocka inklusive datum, om bilen är utrustad med larm, tryck på fjärrkontrollens låsnings-/upplåsningsknapp 4 gånger.

ACC: Kalibrera även ACC-systemet.

127 Prova start- och stoppfunktionerna enligt användarinstruktionerna på sidan 24.

128 Fyll på spolarvätska.

129 Gör, med tvättbensin, rent området mitt på tanklocksluckans insida. Ta fram varningsetiketten från satsen, anpassa etikettens storlek och montera den på den rengjorda platsen.

Observera

Etiketten får under inga omständigheter täcka någon annan etikett, varken helt eller delvis.

130 Lägg monteringsanvisningen i bilen och informera kunden om säkerhetsföreskrifterna. Visa dessutom användaravsnittet i instruktionsboken.

ACC: Informera kunden om att det finns möjlighet att programmera ACC-systemet, så att dess funktion då värmaren är inkopplad förändras i jämförelse med den ursprungliga programmeringen. Hänvisa kunden till instruktionsbokens avsnitt om ACC, men påpeka även att ökad fläkthastighet innebär ökad belastning på batteriet.

Användarinstruktioner

Bilens sidoinstrument (SID) har alla funktioner för att styra värmaren manuellt eller via en inbyggd timer. Timerfunktionen möjliggör programmering av tre (3) olika starttider (A, B och C). Gångtiden är 60 minuter.

Då värmaren är aktiverad visar SID texten "HEATER ON" och kvarvarande gångtid i minuter.

Det finns två varianter av SID, där den ena (SID 1) har fyra tangenter (CLEAR, pil nedåt, pil uppåt och NIGHT PANEL) och den andra (SID 2) har fem tangenter (CLEAR, SET, -, + och NIGHT PANEL).

Notera

Om värmaren är aktiverad när motorn startas, kommer värmaren att fortsätta gångtiden ut om den inte stängs av manuellt, se "Manuellt stopp då motorn är startad". Värmaren stängs även av om tändningsnyckeln vrids till läge OFF.

Manuell start då motorn inte är startad (tändningsnyckeln i läge OFF):

1 Tryck på någon av tangenterna pil nedåt och pil uppåt alternativt - och + på SID-enheten. Displayen tänds.
2 Bläddra fram till "MANUAL START" med hjälp av tangenterna pil nedåt och pil uppåt alternativt - och +.
3 Släpp tangenterna. Värmaren startar efter någon sekund och SID visar "HEATER ON 60" (kvarvarande gångtid i minuter).

Manuellt stopp då motorn inte är startad (tändningsnyckeln i läge OFF):

Värmaren är igång och texten "HEATER ON" visas tillsammans med kvarvarande gångtid i minuter.

1 Bläddra fram till "HEATER OFF" med hjälp av tangenterna pil nedåt och pil uppåt alternativt - och +.
2 Släpp tangenterna. Värmaren är nu avstängd.

Manuell start då motorn är startad (tändningsnyckeln i läge ON):

1 Tryck samtidigt på tangenterna pil nedåt och pil uppåt alternativt - och + tills en ljudsignal kvitterar kommandot.
2 Släpp tangenterna. Värmaren är nu aktiverad. Texten "HEATER" lyser längst ner på SID.

Manuellt stopp då motorn är startad (tändningsnyckeln i läge ON):

Texten "HEATER" lyser längst ner på SID.

1 Tryck samtidigt på tangenterna pil nedåt och pil uppåt alternativt - och + tills en ljudsignal kvitterar kommandot.
2 Släpp tangenterna. Värmaren är nu avstängd och texten "HEATER" längst ner på SID är släckt.

Inställning av timerstyrd start då motorn inte är startad (tändningsnyckeln i läge OFF):

1 Tryck på någon av tangenterna pil nedåt och pil uppåt alternativt - och + på SID-enheten. Displayen tänds.
2 Bläddra fram till "A --:-- HEAT" med hjälp av tangenterna pil nedåt och pil uppåt alternativt - och +.
3 Håll inne tangenten SET alternativt tangenterna CLEAR och pil nedåt tills en ljudsignal kvitterar kommandot. Blinkande tecken tillåter då inmatning av klockslag.
4 Ställ in önskad tid genom att trycka på tangenterna pil nedåt och pil uppåt alternativt - och + till önskad tid.
5 Håll inne tangenten SET alternativt tangenterna CLEAR och pil nedåt tills en ljudsignal kvitterar kommandot. Den önskade tiden är nu lagrad i minnet.

Önskas fler inkopplingstider, repetera punkterna 2-5 för "B --:-- HEAT" och "C --:-- HEAT".

Aktivering av timerstyrd start då motorn inte är startad (tändningsnyckeln i läge OFF):

För aktivering av önskad starttid A, B eller C.

1 Tryck på någon av tangenterna pil nedåt och pil uppåt alternativt - och + på SID-enheten. Displayen tänds.
2 Bläddra fram till "A (tid) HEAT", "B (tid) HEAT" eller "C (tid) HEAT" med hjälp av tangenterna pil nedåt och pil uppåt alternativt - och +.
3 Efter någon sekund visas "START" och vald starttid varefter informationen slocknar.

Det finns möjlighet att ångra val av starttid (A, B eller C) eller välja "HEATER OFF" genom att repetera steg 1 och 2.

Elschema

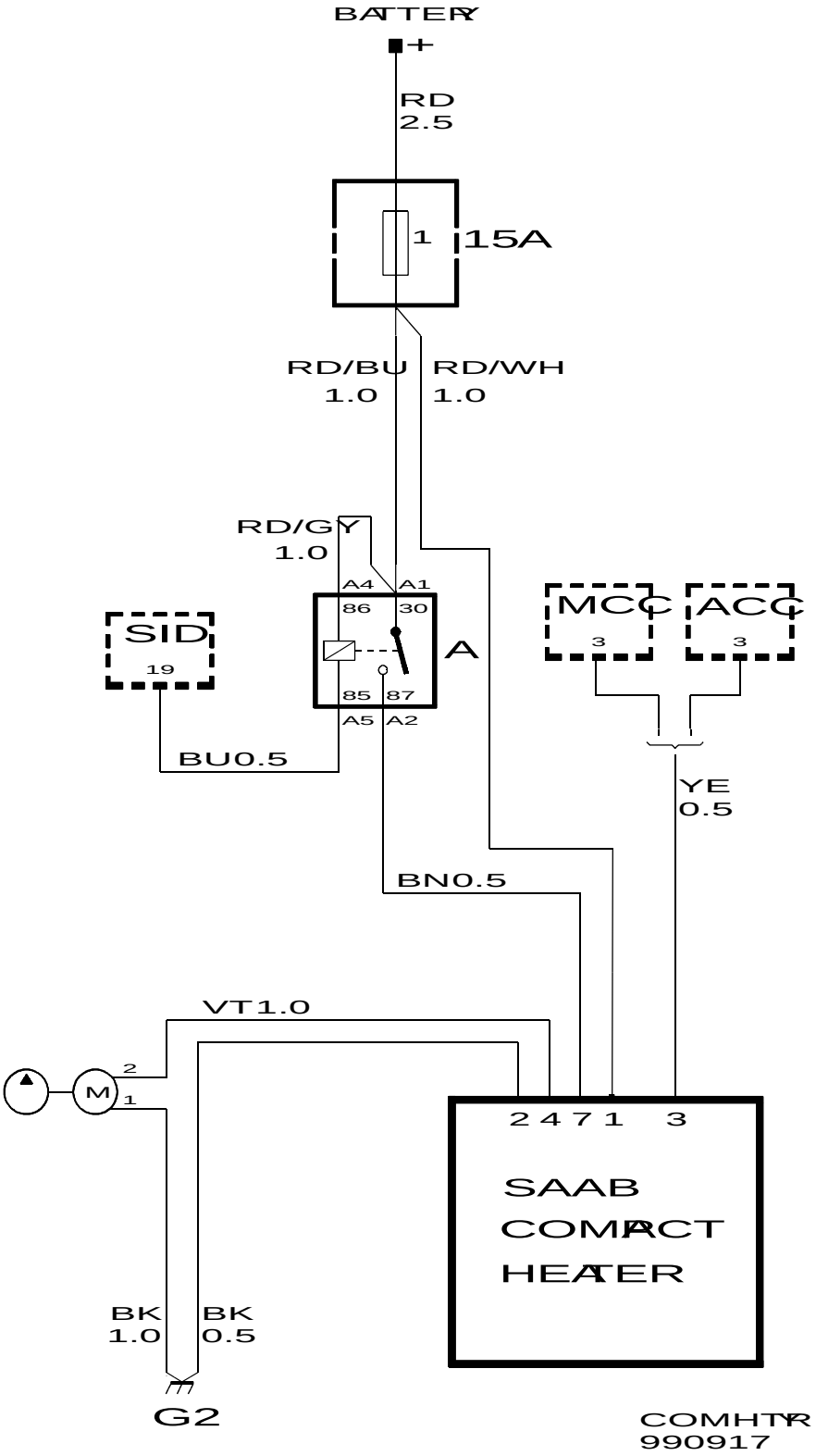
BATTERY
+
RD
2.5
1
15A
RD/BU
1.0
RD/WH
1.0
RD/GY
1.0
A4
A1
86
30
85
87
A5
A2
A
SID
19
BU0.5
MCC
3
ACC
3
YE
0.5
BN0.5
VT1.0
2
M
1
2 4 7 1 3
SAAB
COMPACT
HEATER
BK
1.0
BK
0.5
G2
COMHTR
990917