MONTERINGSANVISNING · INSTALLATION INSTRUCTIONS
MONTAGEANLEITUNG · INSTRUCTIONS DE MONTAGE

Saab 900 M94-, 9-3

Dragkrok, fast

Accessories Part No.	Group	Date	Instruction Part No.	Replaces
400 129 441	**8:60-36**	**Jun 01**	**86 97 641**	**86 97 641 Dec 00**

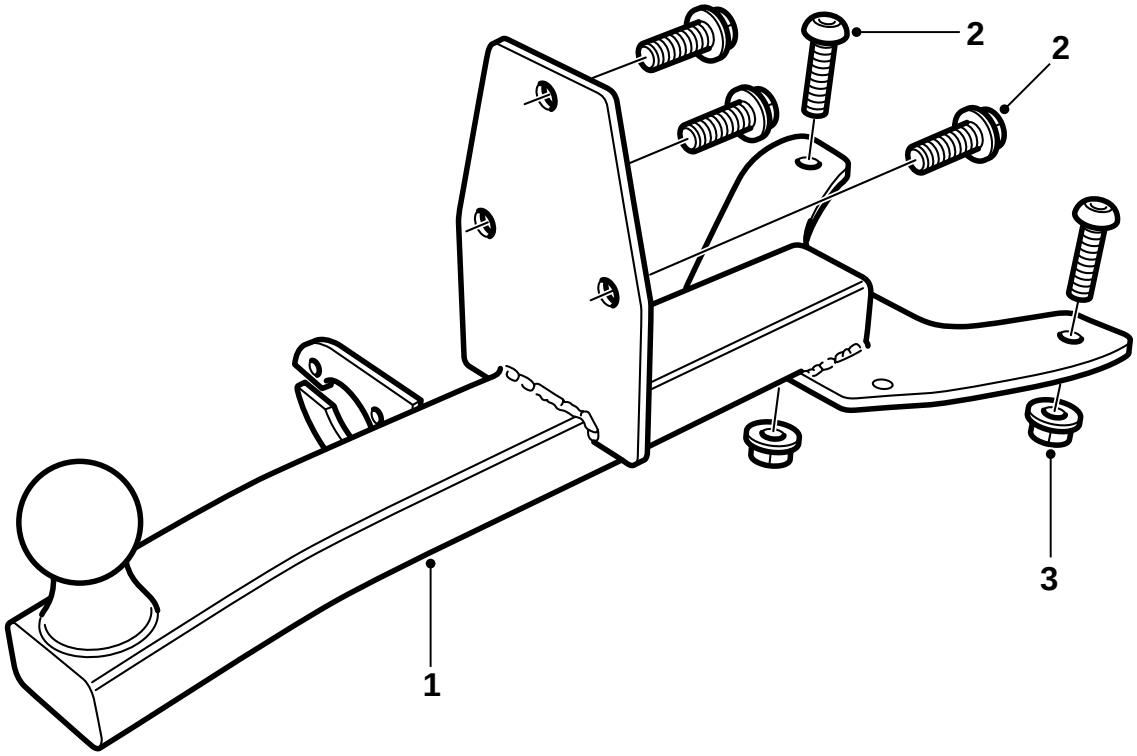

D980A006

1 Draganordning
2 Skruvar
3 Muttrar
4 Mall, Saab 9-3

Draganordningens typskylt är märkt med Saab artikelnummer 86 97 633.

Notera
Kontrollera alltid vilka nationella lagkrav och bestämmelser som gäller för montering av drag. Se till att dessa uppfylls.

Draganordningen uppfyller krav enligt 94/20/EEC.

Högsta tillåtna släpvagnsvikt:

Bromsad släpvagn: 1600 kg

Obromsad släpvagn: 50% av dragbilens vikt i körklart skick, dock maximalt 750 kg (1650 lbs).

Max tillåtet kultryck: 75 kg

Vikt komplett: 6,9 kg

Observera
Bilen ska besiktigas efter dragmontering och denna anvisning ska visas upp vid besiktningen.

Montering och anslutning av ledningsnät för drag ska göras enligt den anvisning som medföljer ledningsnätet.

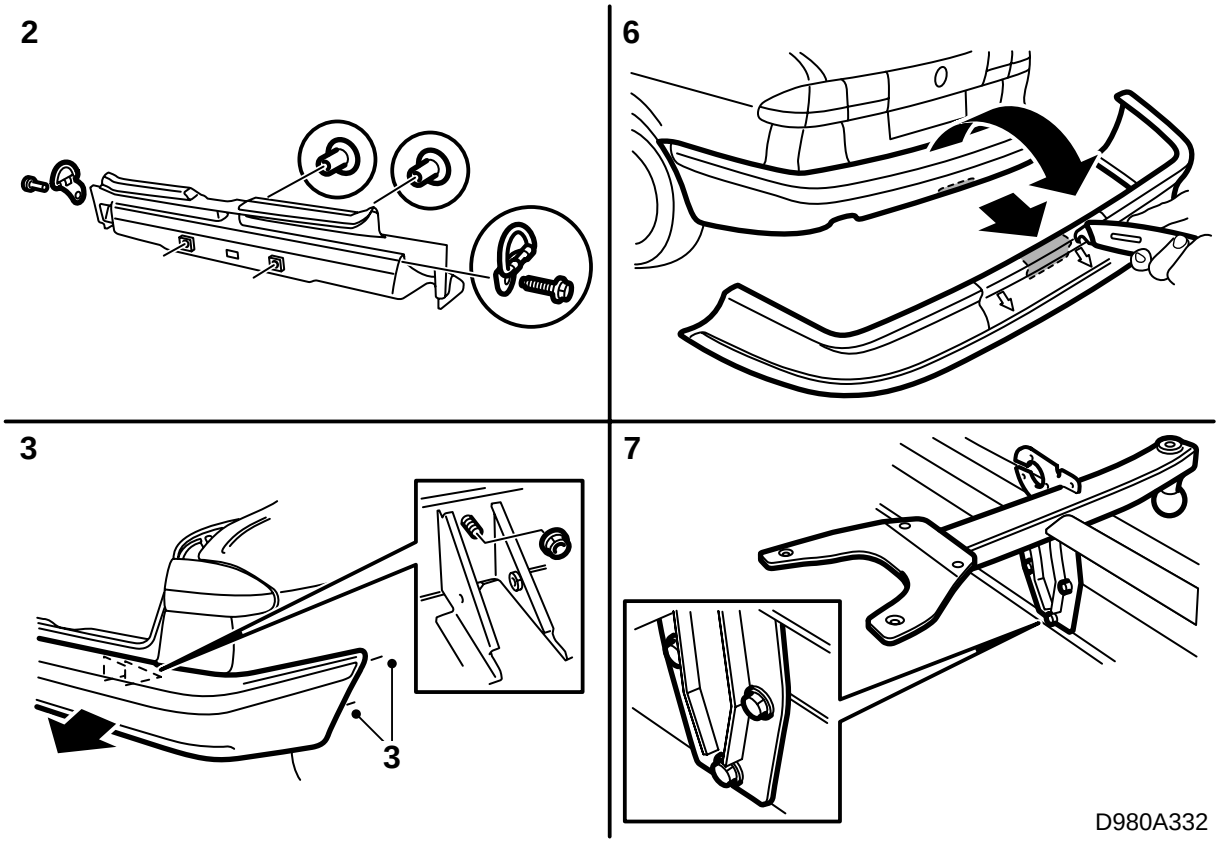

1 Lyft ut reservhjulet och skumblocket med verktygssatsen ur reservhjulsbaljan.

2 Demontera de bakre lastöglorna i bagageutrymmet och ta bort tröskelskyddet.

3 Demontera den bakre stötfångaren.

9-3 Aero M01-: Demontera plastförlängningen i de bakre hjulhusens bakre/nedre kant.

4 Klipp ur mallen.

Observera

Det finns olika skärmallar beroende på vilken bilmodell som är aktuell, Saab 900 M94-98 eller Saab 9-3. För Saab 9-3 skiljer det även mellan modeller med eller utan bakre stötfångarkjol samt för 9-3 Aero M01-.

5 Passa in mallen mot stötfångarhöljets kant (900 M94-98, 9-3 utan bakre stötfångarkjol samt 9-3 Aero M01-) eller stötfångarkjolens kant (9-3 med bakre stötfångarkjol), mallens centrumlinje ska sammanfalla med stötfångarens pilformade markering som visar stötfångarens mitt, och fäst mallen med dubbelhäftande tejp.

6 Skär enligt mallens skärlinje (även sticksåg kan användas).

9-3 med bakre stötfångarkjol: Det finns ett hölje bakom det yttre och även detta måste skäras ur enligt mallen.

7 Ta bort skruven som är monterad i ett av hålen på stötfångarskenan och montera dragenheten till stötfångaren. Kontrollera att linjen ovanför dragenhetens övre skruv är parallell med stötfångarskenan.

Åtdragningsmoment 40 Nm (30 lbf ft).

Finjustera urskärningen vid behov.

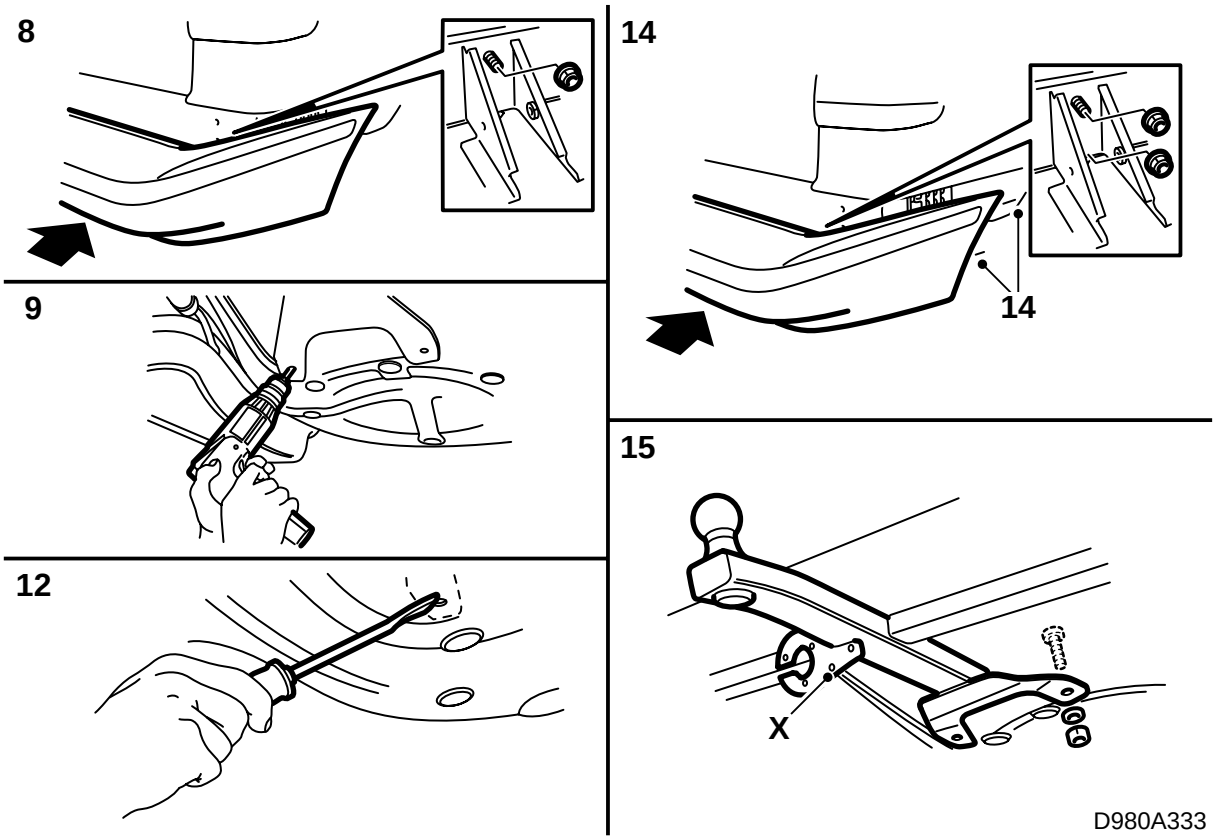

8 Montera stötfångaren med de två övre muttrarna.

Åtdragningsmoment 40 Nm (30 lbf ft).

9 Med dragenheten som mall, borra 2 st hål med ett 10 mm borr i reservhjulsbaljan. Markera, i underredsmassan, dragets ytterkanter.

10 Demontera stötfångaren.

11 Borra hål för ledningsnätets genomföring, se monteringsanvisningen för aktuellt ledningsnät.

12 Skrapa noggrant bort underredsmassan inom det markerade området. Gör rent bagageutrymmet från allt borrspån.

13 Grada hålen och avlägsna lösa spånor och färgflagor. Gör rent med Terosons Rengörare FL. Applicera Standox 1K Füllprimer. Lägg på täckfärg. Applicera Terotex HV 400 (art.nr.30 15 930) där underredsmassan har skrapats bort.

14 Montera stötfångaren med fyra muttrar (2 st finns i satsen).

Åtdragningsmoment 40 Nm (30 lbf ft).

Dra fast eventuella skruvar vid hjulhusen.

9-3 Aero M01-: Montera plastförlängningen i de bakre hjulhusens bakre/nedre kant.

15 Montera draget med 2 st skruvar och 2 st muttar genom de borrade hålen i reservhjulsbaljan. Skruvarna ska monteras inifrån bagageutrymmet.

Åtdragningsmoment 50 Nm (37 lbf ft).

16 Montera tröskelskyddet och lastöglorna i bagageutrymmet.

17 Lägg tillbaka reservhjulet och skumblocket i reservhjulsbaljan.

18 Lägg monteringsanvisningen i bilen.

Observera

Om installationen ska inspekteras, måste detta göras innan skarvarna förseglas med tjockt korrosionsskyddsmedel.

19 Applicera Teroson T102 Underseal (art.nr. 30 15 989) runt draganordningens infästning till karossen.

X Ögla för infästning av släp-/husvagnens säkerhetskedja

Mall, Saab 900

Mall, Saab 9-3 (artikelnummer 86 97 666)

Skäres ur längs lämplig linje enligt nedanstående lista.

A Utan stötfångarkjol

B Med stötfångarkjol

C Aero M01-