MONTERINGSANVISNING ● INSTALLATION INSTRUCTIONS
MONTAGEANLEITUNG ● INSTRUCTIONS DE MONTAGE

Accessories Part No.	Date	Instruction Part No.	Replaces
32 025 847	**May 2007**	**32 026 187**	

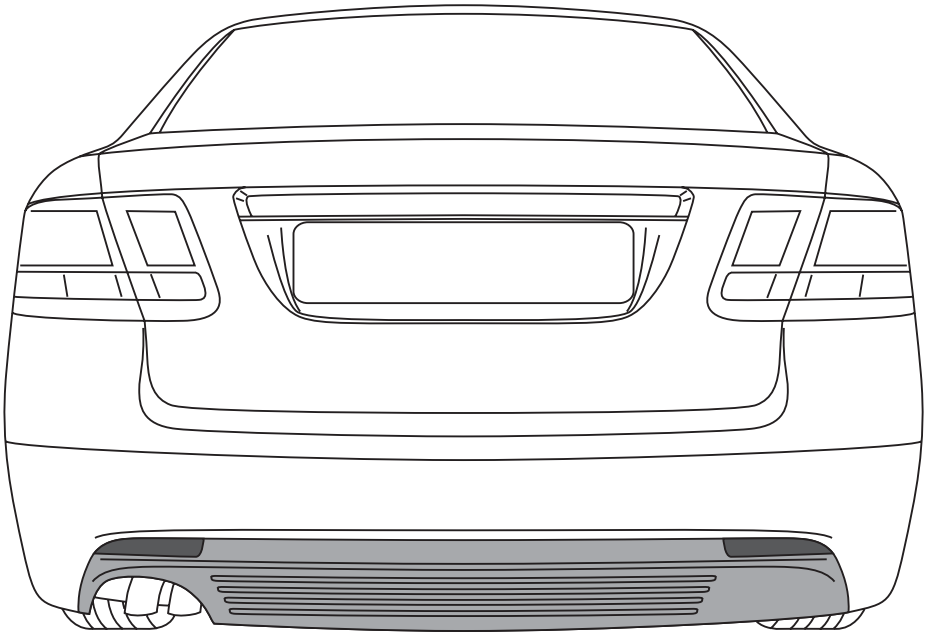

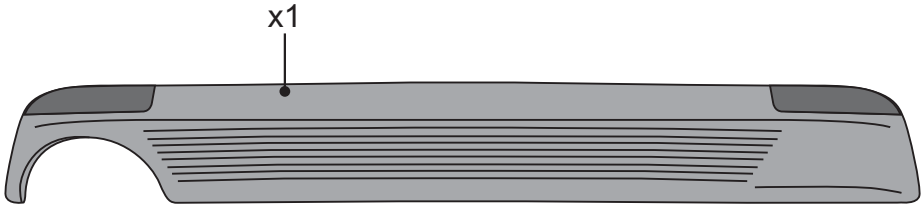
x1

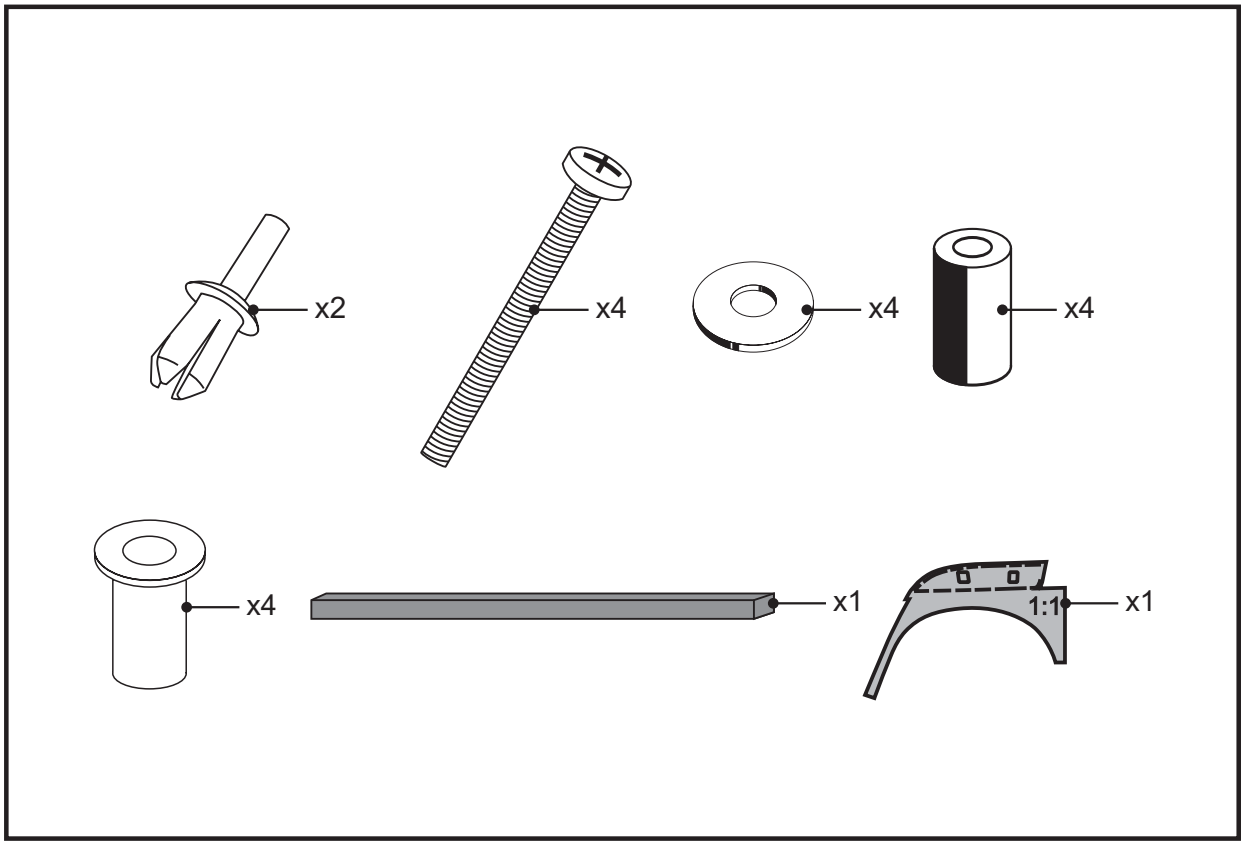
x2
x4
x4
x4
x4
x1
1:1
x1

ข้อสำคัญ

⚠ คำเตือน

กรุณาอ่านคำแนะนำในการติดตั้งโดยละเอียดก่อนใช้งานอุปกรณ์เสริมนี้

ควรจัดเก็บคำแนะนำในการติดตั้งไว้ในรถ

ในกรณีที่ไม่แน่ใจ
กรุณาติดต่อกับตัวแทนจำหน่ายใกล้บ้านคุณ

อย่าขับรถภายใน 5 ชั่วโมงหลังจากติดตั้งชิ้นส่วน!

ห้ามขับรถด้วยความเร็วสูง (ไม่เกิน 100km/h)
หลังจากติดตั้งชิ้นส่วน!

ห้ามล้างรถด้วยเครื่องล้างภายในเวลา 48
ชั่วโมงหลังจากติดตั้งชิ้นส่วน!

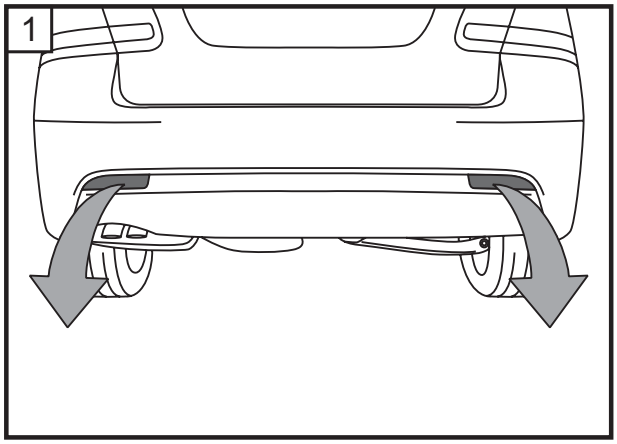
1

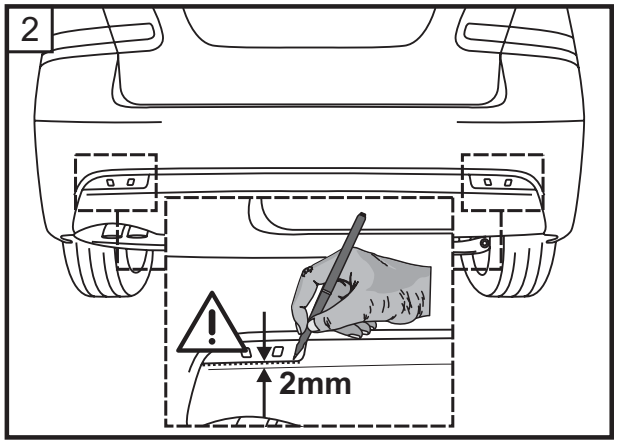
2
2mm

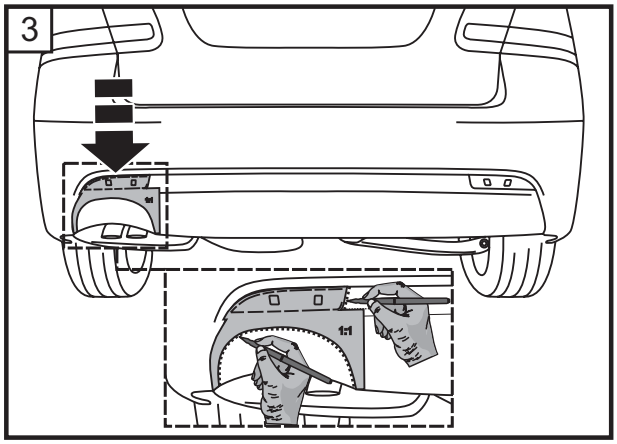
3
1:1

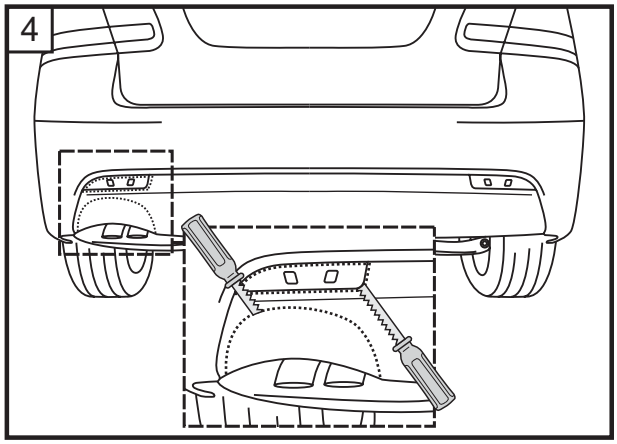
4

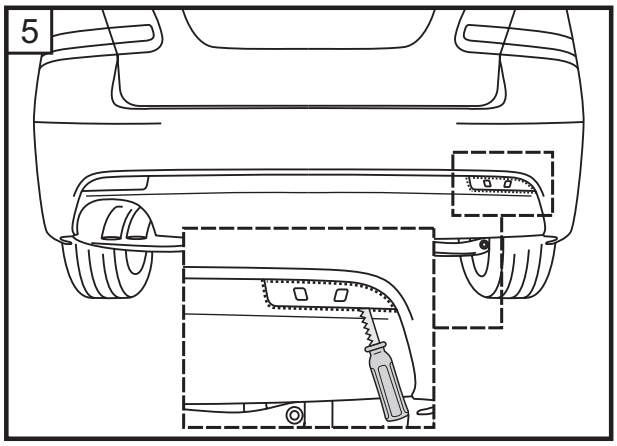
5

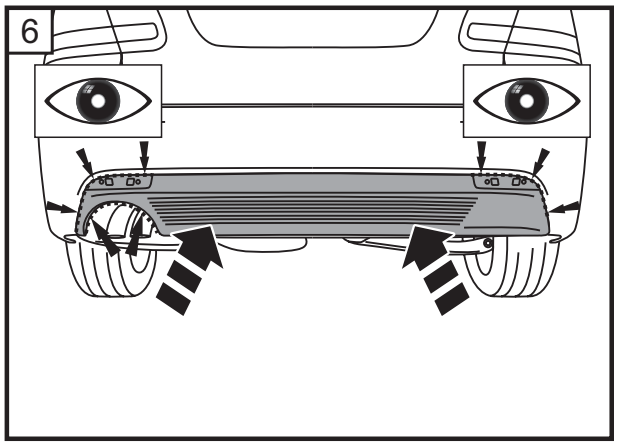
6

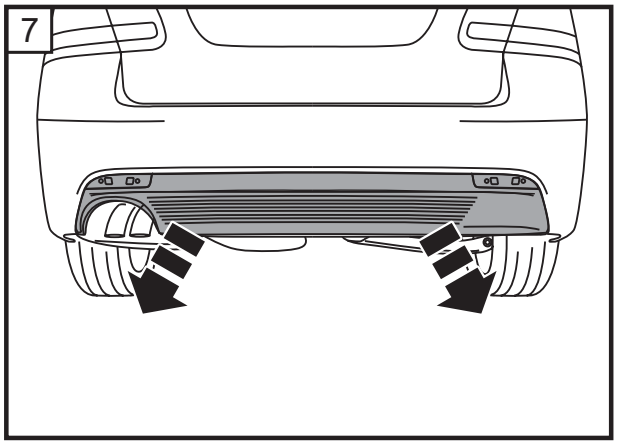
7

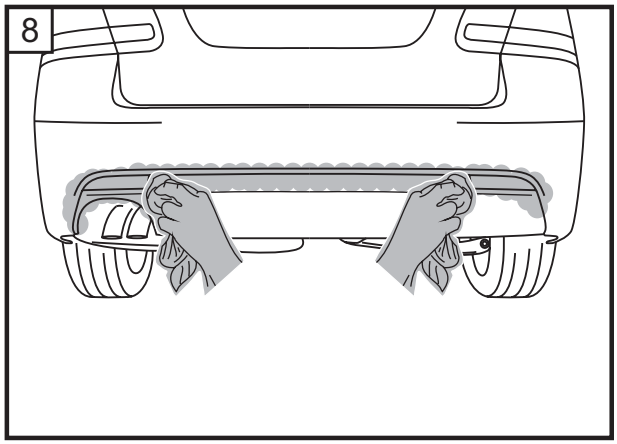
8

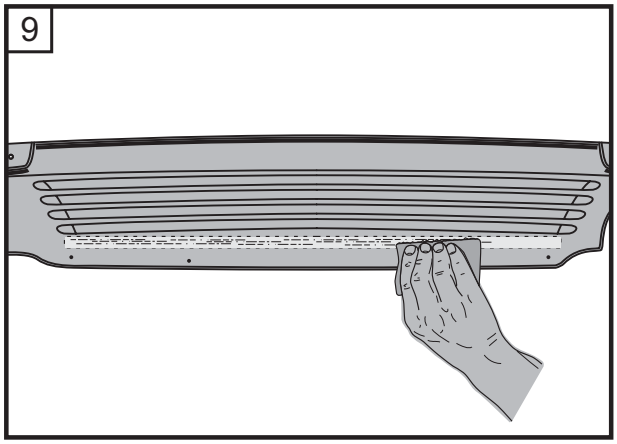
9

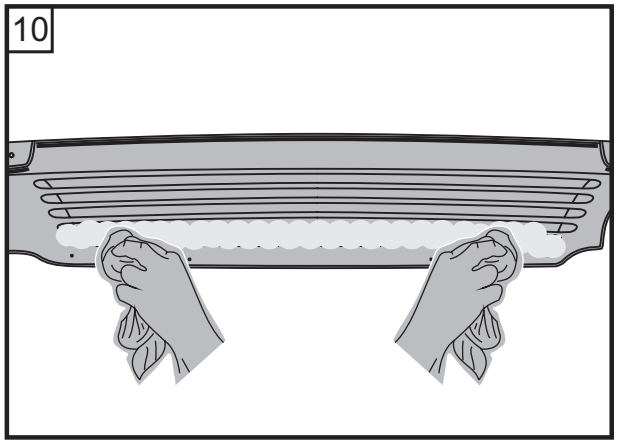
10

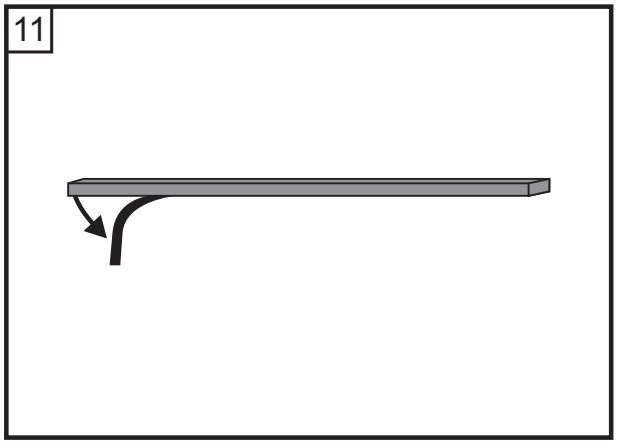
11

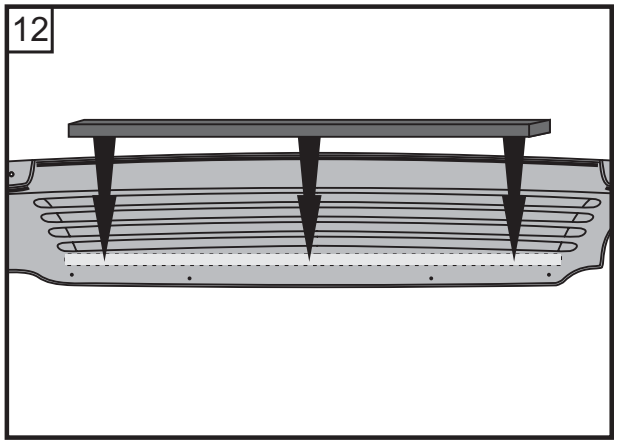
12

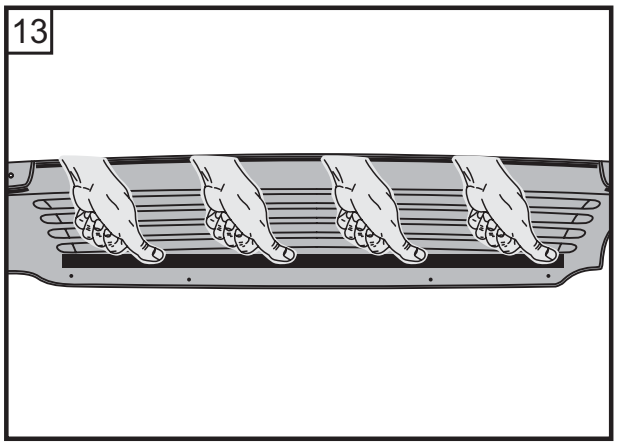
13

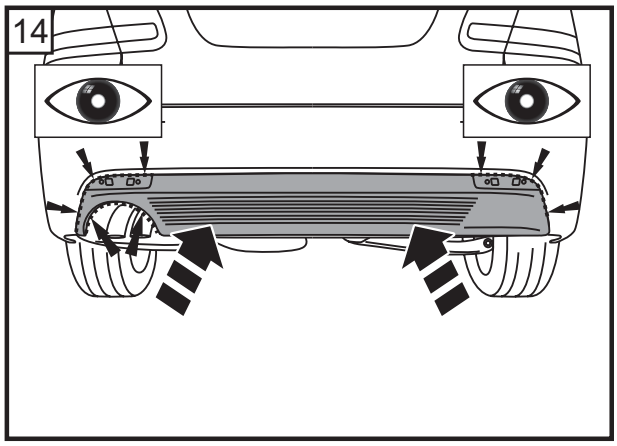
14

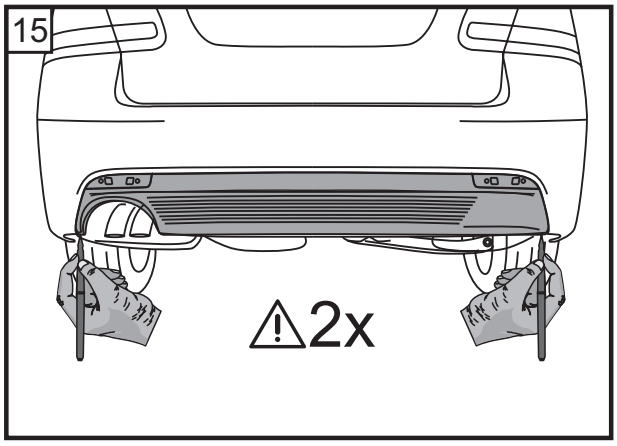
15
⚠2x

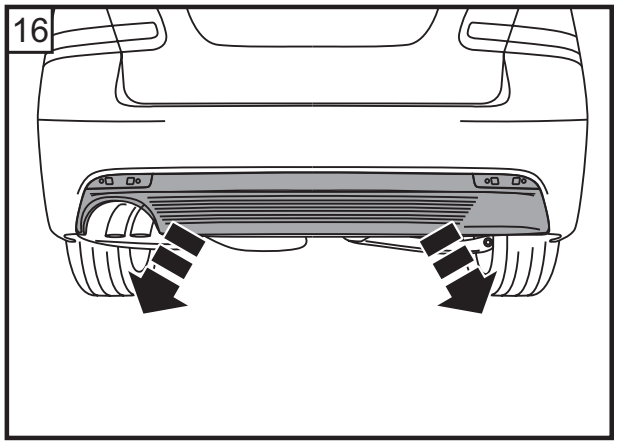
16

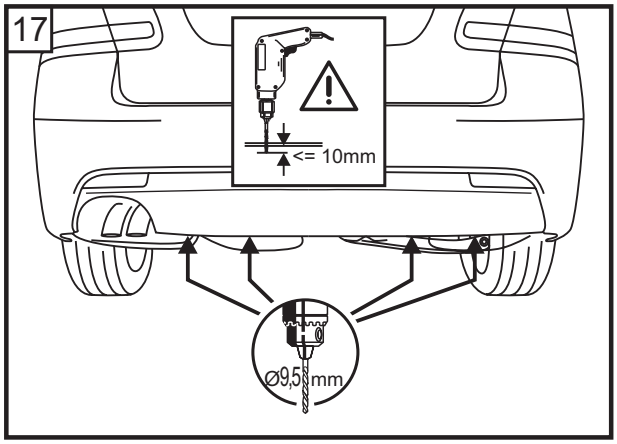
17
<= 10mm
Ø9,5 mm

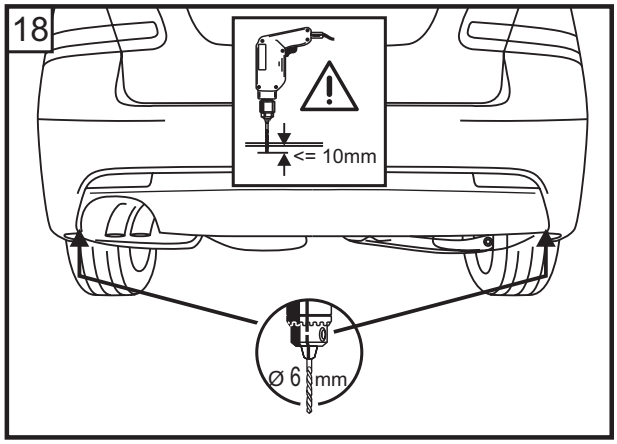
18
<= 10mm
Ø 6 mm

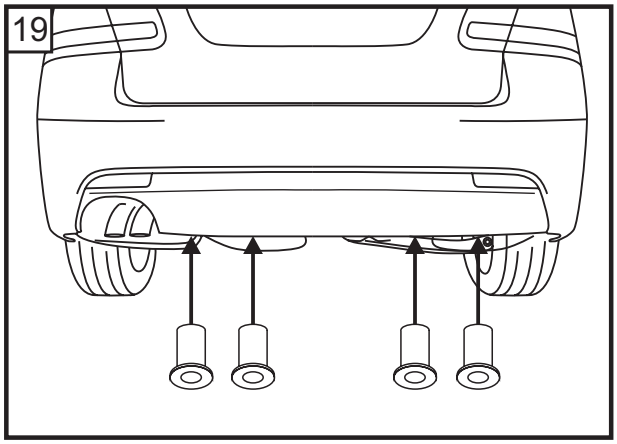
19

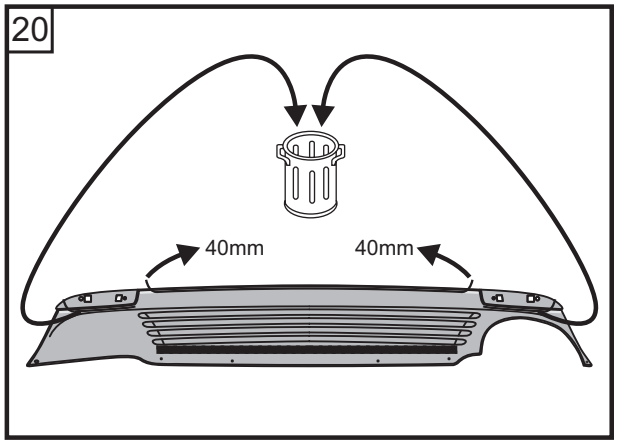
20
40mm
40mm

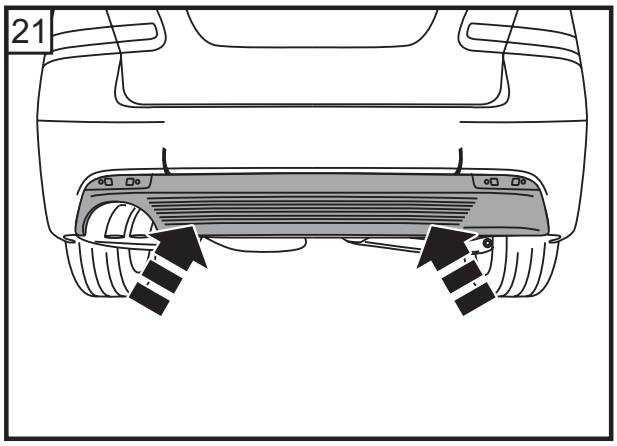
21

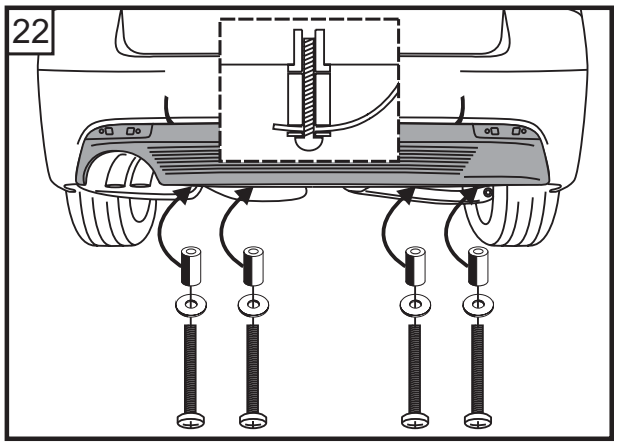
22

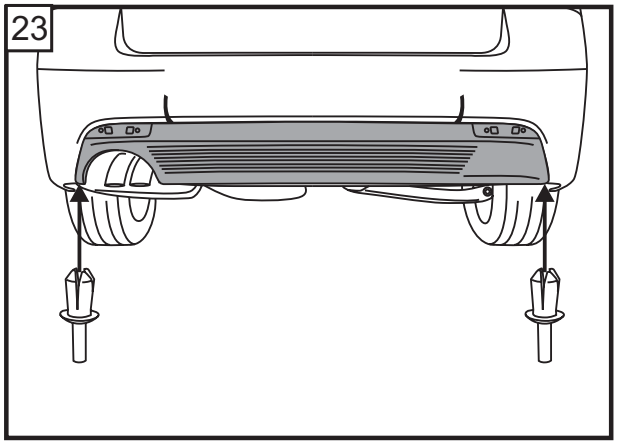
23

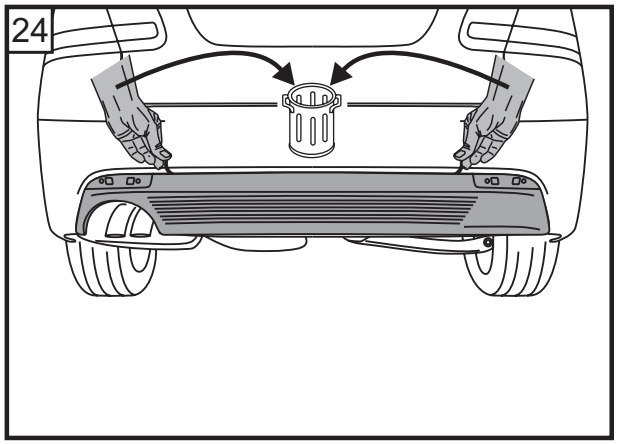
24

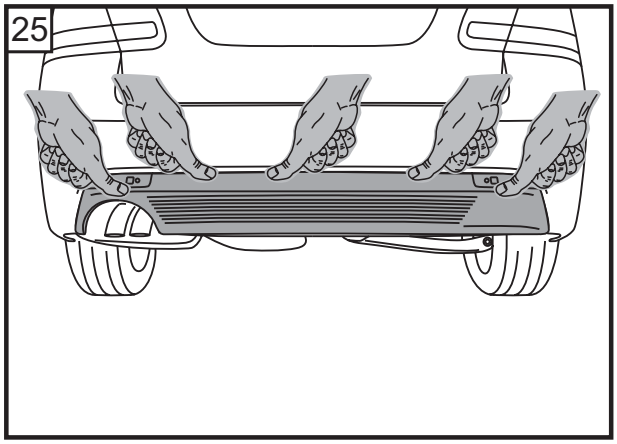
25

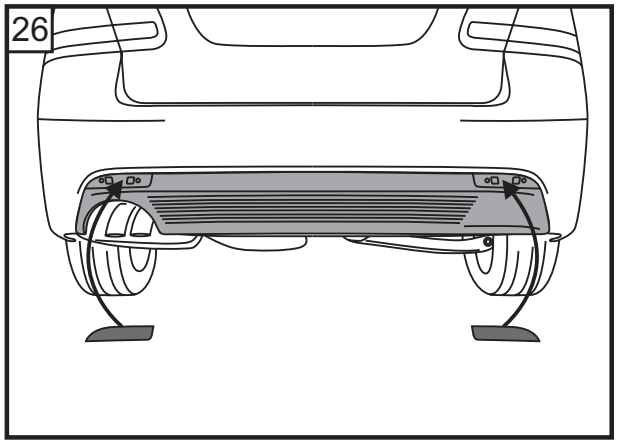
26

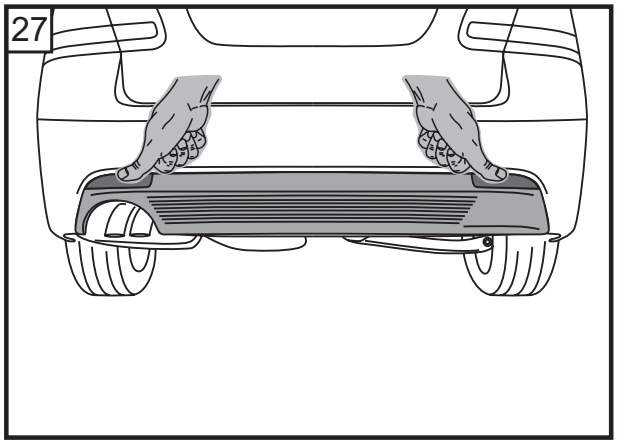
27

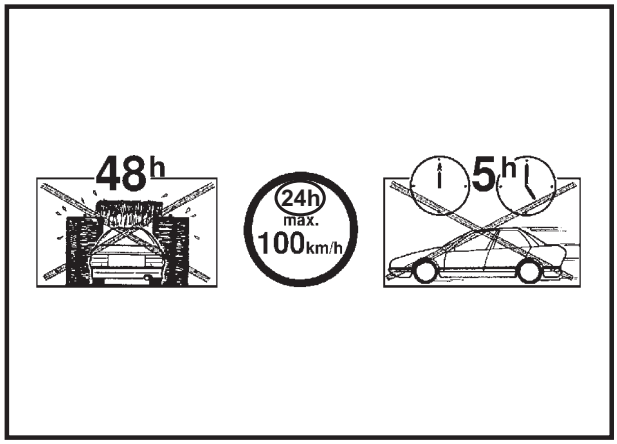
48h
24h
max.
100km/h
5h

คำแนะนำในการพ่นสีสำหรับส่วนที่มีรองพื้น

TH

เจียรส่วนรองพื้นให้เรียบ (P800-P1000)
ระวังอย่าเจียรทะลุสีรองพื้น

ตรวจสอบจุดบกพร่องต่าง ๆ ดำเนินการแก้ไข และเจียรส่วนที่มีการแก้ไขให้เรียบ (P800-P1000)
ลงสีรองพื้นจุดที่แก้ไขโดยใช้น้ำยาพ่นเกาะพลาสติกที่เหมาะสม

ทำความสะอาดด้วยน้ำยาทำความสะอาดคราบก่อนพ่นสีให้ทั่ว

ควรจัดวางฐานรองรับให้แน่นหนาขณะทำการพ่นสี (อาจทำให้เนื้อสีผิดเพี้ยนได้)!
การเกาะตัวของสีและเทคนิคในการพ่นต่างกันไปตามชนิดของสีแต่ละประเภท ควรใช้สารเพิ่มความยืดหยุ่นที่ผู้ผลิตสีระบุไว้โดยเฉพาะ
ประเภทวัสดุสามารถดูได้จากภายในส่วนประกอบ (>.....<, z.B. >PUR-MF15<)

ห้ามเก็บสีในที่ร้อนจัด (สูงสุด 40 C)!