MONTERINGSANVISNING · INSTALLATION INSTRUCTIONS
MONTAGEANLEITUNG · INSTRUCTIONS DE MONTAGE

Saab 9-5 5D

เครื่องเปลี่ยนแผ่นซีดี

Accessories Part No.	Group	Date	Instruction Part No.	Replaces
400 112 124	**9:36-15**	**Jun 04**	**50 39 490**	**50 39 490 Jul 98**

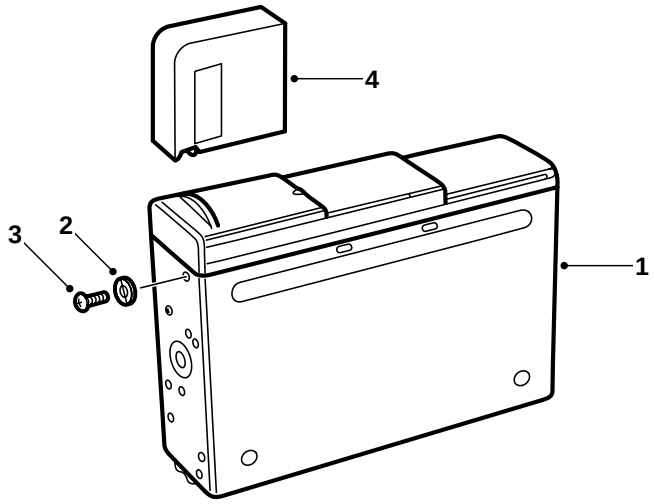

E930A056

1 เครื่องเปลี่ยนแผ่นซีดี
(ขายแยกต่างหาก)
2 แหวนรอง (4 ตัว)
3 สกรู (4 ตัว)
4 กล่องตลับซีดี

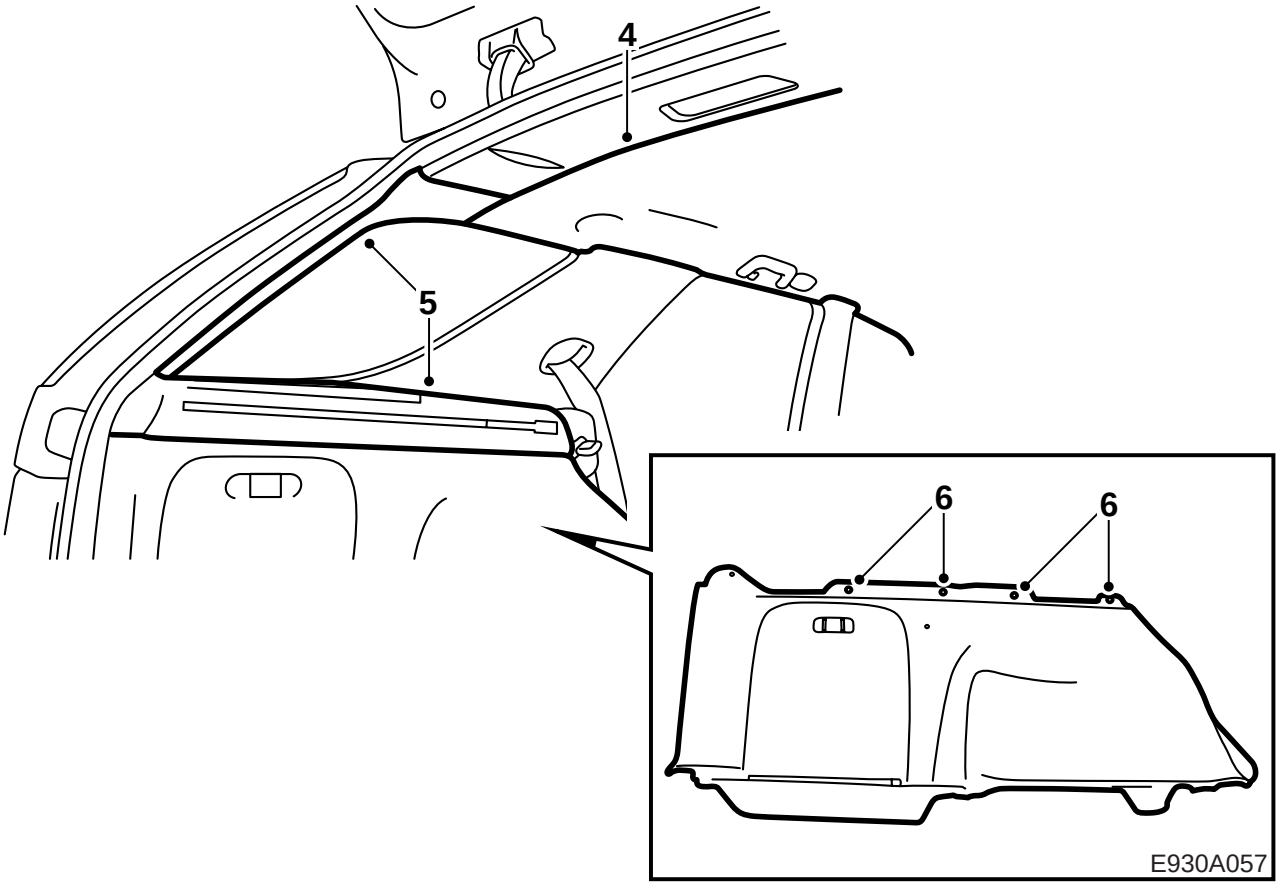

1 พับพนักพิงหลังด้านซ้ายของที่นั่งหลัง และถอดฝา-ระหว่างประตูหลังด้านซ้ายและพนักพิงหลัง

2 ยกฉากกั้นออก

3 ถอดช่องเก็บของด้านซ้ายในพื้นออก

4 ปลดฝาครอบหลังคาด้านหลัง และถอดปลั๊กขั้วต่อสายของไฟส่องสว่าง

5 ถอดขอบแต่งเสาประตู D ด้านซ้าย และถอดที่รอง-รับด้านซ้ายของฉากกั้น (สกรู 3 ตัว)

6 ถอดสลักเกลียวทั้งสี่ตัวที่ขอบบนของขอบแต่งด้านซ้าย และยกขอบแต่งข้างด้านซ้ายออก

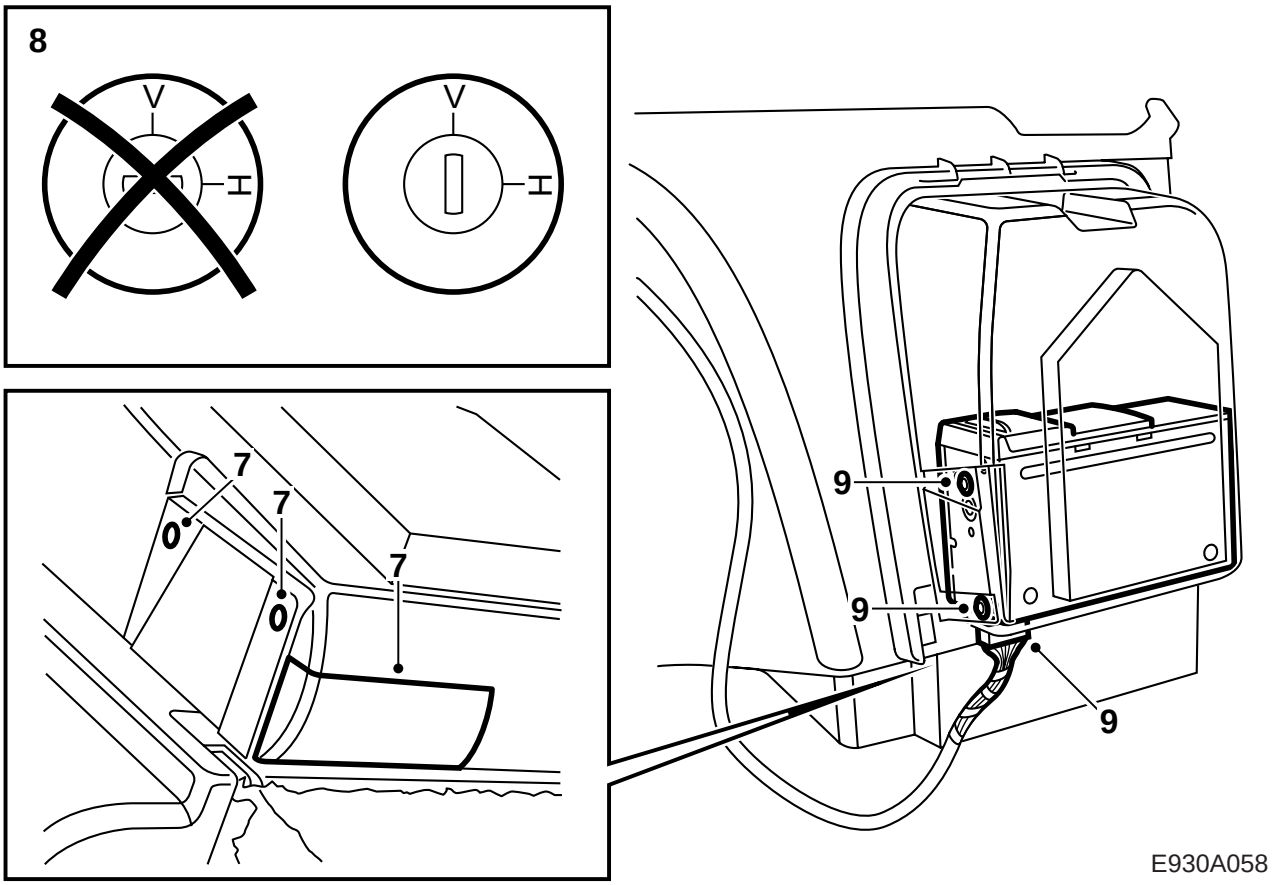

7 เจาะรูสำหรับสายไฟมัดรวมในช่องเก็บของของขอบแต่งข้าง ตามที่มีเครื่องหมายไว้ที่ด้านหลัง นอกจากนั้นให้เจาะรูด้วยดอกสว่านขนาด 4 มม. สำหรับสลักเกลียวยึดเครื่องเปลี่ยนแผ่นซีดีตามเครื่องหมายที่ทำไว้ด้านหลัง

8 ขันและถอดสลักเกลียวขนย้าย 4 ตัวนั้นออก (สลักเกลียว 2 ตัวจะมีหมายสีแดงไว้ที่ด้านสั้นของแต่ละตัว) ใส่ลงในถุงเล็กที่สามารถส่งคืนให้ลูกค้า ตรวจดูว่า สลักเกลียวของตำแหน่งติดทั้งสองตัว (1 ตัวที่แต่ละฝา) อยู่ในแนวตั้ง (V)

9 ติดตั้งเครื่องเปลี่ยนแผ่นซีดีในช่องเก็บของของขอบแต่งข้างด้วยสลักเกลียวและประเก็นวงแหวน ต่อเชื่อมเครื่องเปลี่ยนแผ่นซีดี

10 ติดกล่องตลับซีดี

11 ต่อเครื่องมือวินิจฉัยข้อบกพร่อง เลือกระบบเครื่องเสียง และเมนู "การทำโปรแกรม" ต่อสาย"จับคู่" กับรถยนต์ ซึ่งเป็นเงื่อนไขหนึ่งเพื่อให้เครื่องเปลี่ยนแผ่นซีดีทำงานได้

สำคัญ

ถ้าเครื่องเปลี่ยนแผ่นซีดีจะต้องถอดออกจากรถยนต์ และไม่ใส่กลับในรถคันเดิม จะต้องต่อเชื่อมเครื่องมือวินิจฉัยข้อบกพร่อง และการแยกออกจากรถยนต์จะต้องทำโดยผ่านระบบเครื่องเสียง และเมนู "การทำโปรแกรม"

การแยกออกจะต้องทำกับเครื่องเปลี่ยนแผ่นซีดีที่ต่อเชื่อมไปที่รถยนต์ที่เครื่องเปลี่ยนแผ่นซีดีจับคู่อยู่

สำหรับการจัดการ ให้ดูคู่มือการใช้รถ

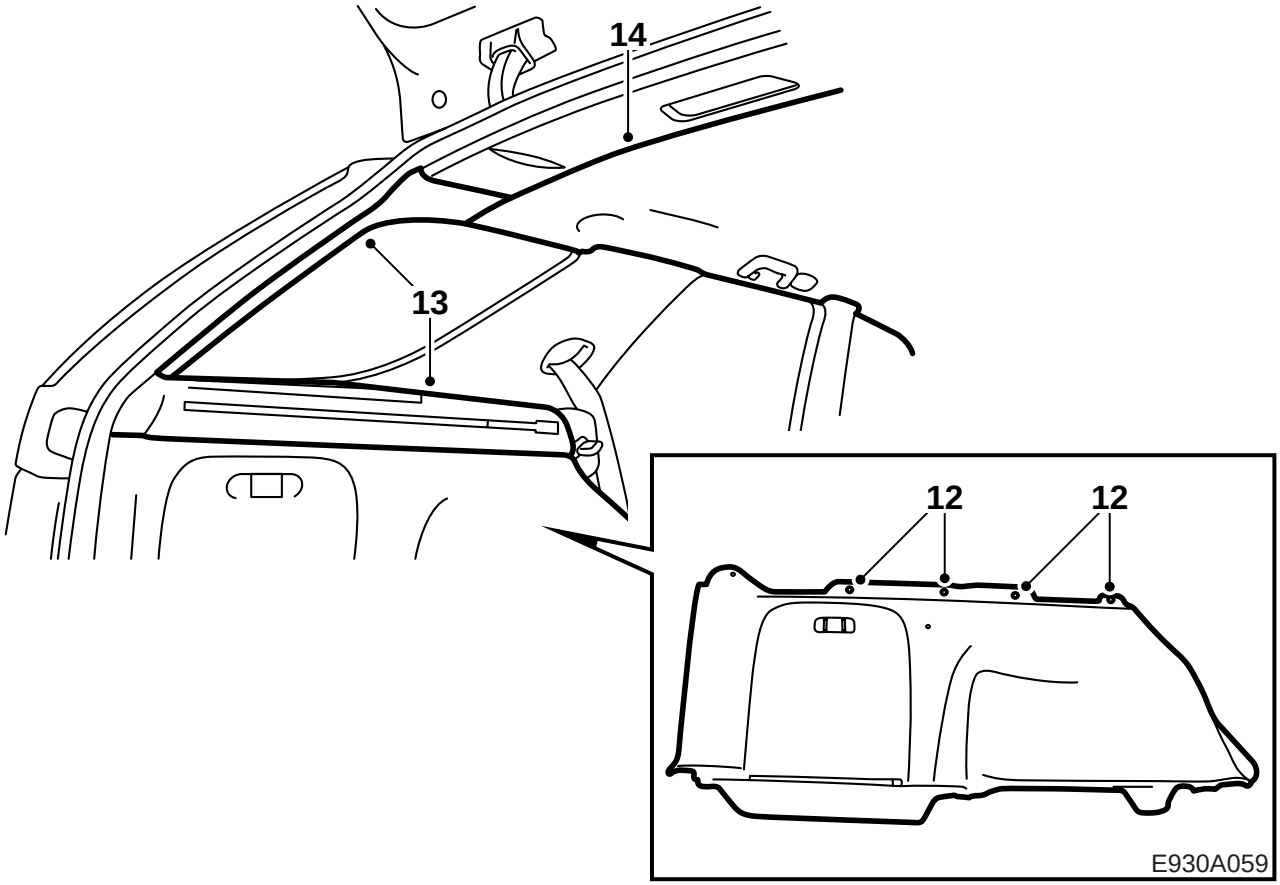

12 ใส่ขอบแต่งข้าง และขันสลักเกลียวทั้งสี่ที่ขอบด้านบนของขอบแต่งข้าง
13 ใส่ที่รองรับฉากกั้น (สกรู 3 ตัว) และเสากลางประตู D
14 กดฝาครอบเสาให้แน่น
15 ใส่ช่องเก็บของในพื้น
16 ยกฉากกั้นเข้าที่
17 ติดฝาครอบระหว่างประตูหลังด้านซ้ายและพนักพิงหลังรวมทั้งพับพนักพิงหลังของที่นั่งหลังไปด้านหลัง

⚠ คำเตือน

เครื่องเปลี่ยนแผ่นซีดีจะเป็นผลิตภัณฑ์ Laser ชั้น 1

- การบริการและตรวจซ่อมเครื่องเปลี่ยนแผ่นซีดีจะต้องทำโดยช่างที่ได้รับการรับรองเท่านั้น
- ถ้าตัวหุ้มเครื่องเปลี่ยนแผ่นซีดีเสียหาย อาจเกิดการแผ่รังสีเลเซอร์และเป็นอันตรายต่อบุคคลได้