MONTERINGSANVISNING · INSTALLATION INSTRUCTIONS
MONTAGEANLEITUNG · INSTRUCTIONS DE MONTAGE

Saab 900 敞篷車 M95-, Saab 9-3 敞篷車

後擾流板

Accessories Part No.	Group	Date	Instruction Part No.	Replaces
400 109 021	**9:84-03**	**Jun 00**	**49 12 978**	**49 12 978 Aug 98**

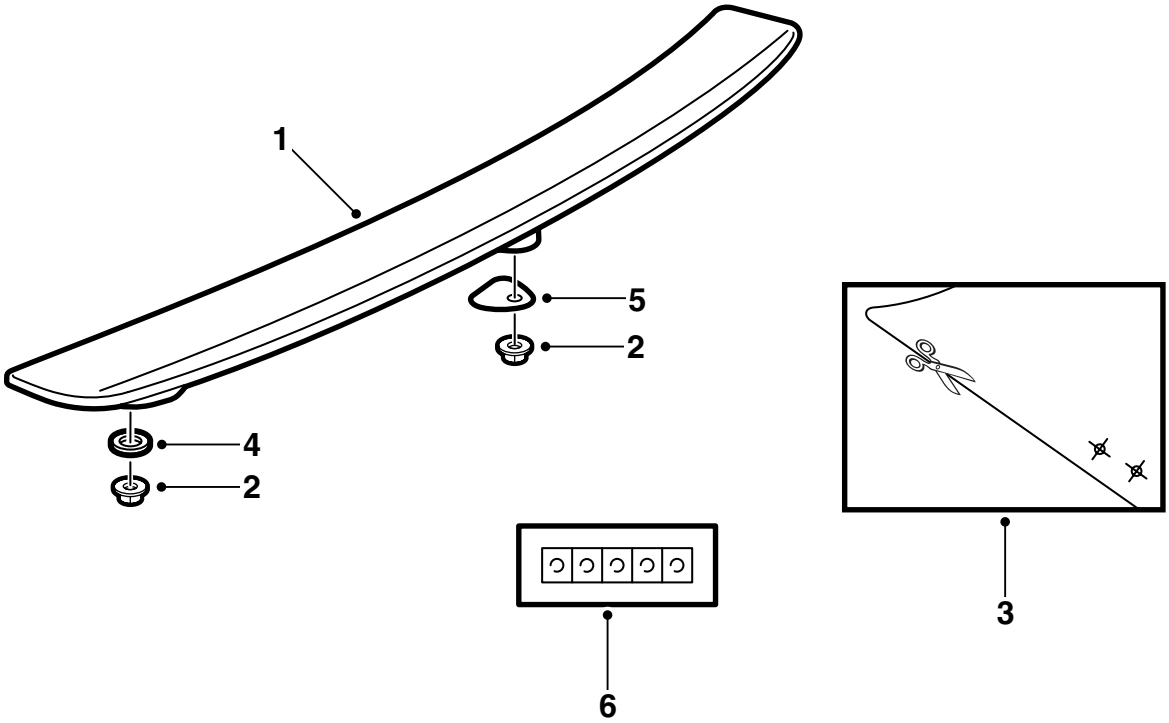

D980A060

1 擾流板 (1 個)
2 螺母 (5 個)
3 鑽孔定位模 (1 件)
4 圓密封圈 (4 個)
5 中腳密封圈 (1 個)
6 鍍鋅墊片 (5 個)

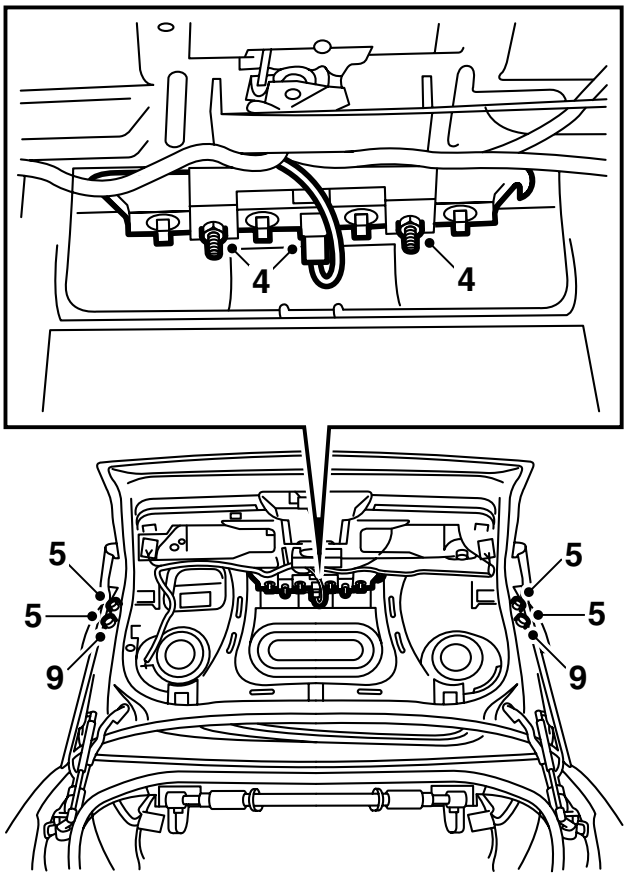

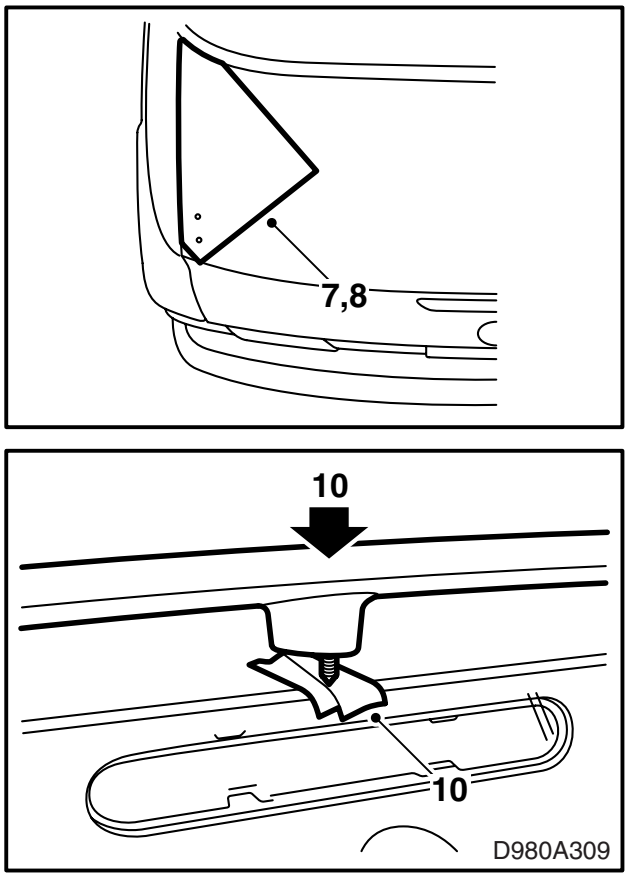

擾流板已經經過黑色底漆表面處理，因此可以直接上漆。

1 爲擾流板塗裝與車身漆色相同的車漆。參見本安裝說明書中的 "PUR-RIM 塑膠底漆上漆注意事項 "。
2 打開行李廂蓋。
3 拆卸行李廂蓋內側的飾板。
4 拆卸中央煞車燈。
5 拆卸橡膠襯套。注意橡膠襯套擰緊的圈數。
   9-3： 拆卸橡膠塞。
6 剪出模具，按照模具上的安裝說明將其安裝到位。
7 使用中心銃做上外側孔眼的位置。

重要事項
需要仔細操作！

8 使用一個 8 mm 鑽頭，按照標記鑽孔。
   900： 也要鑽透下面的鋼板。
9 **900：** 按照前面一項操作中的鑽孔標記，使用一個 16 mm 鑽頭從下端鑽透下鋼板。

重要事項
請使用一個孔深限位件，以避免鑽透上鋼板。

10 使用遮蓋膠布標出中央孔的大致位置。安放擾流板到位，壓下中央部分。提開擾流板。此時擾流板中央螺絲應該在遮蓋膠布上留下一個印記。
11 按照中央標記鑽孔。
   使用一個 8 mm 鑽頭。
12 如下所述對鑽孔進行防鏽保護處理：
   - 打磨鑽孔，清除鑽屑和漆片。
   - 上底漆。請使用 Standox 1K Fullprimer 或其他類似產品。
   - 上面漆。
   - 在孔眼上貼鍍鋅膠布，使用一把螺絲起子將膠布壓下，這樣膠布沿鑽孔邊緣摺下。

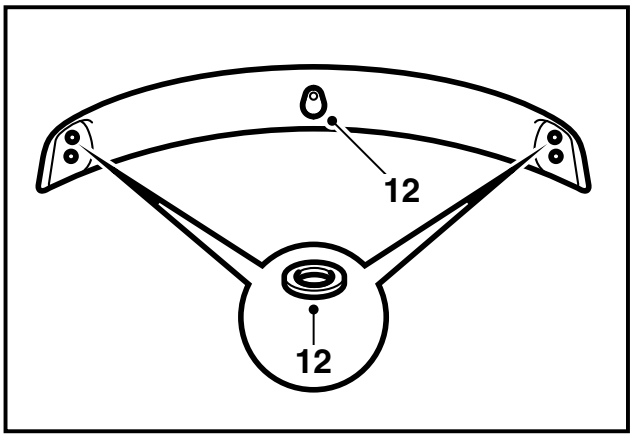

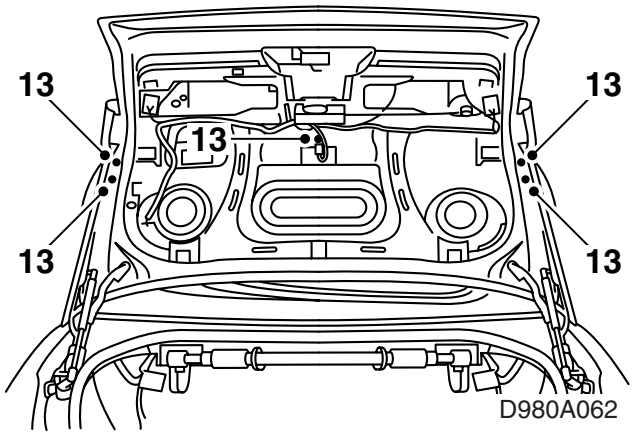

13 安裝密封件，將擾流板安裝在行李廂蓋的位置上。

14 安裝固定擾流板的螺母。

擰緊扭力：6 牛頓米（4.5 磅力英尺）

重要事項

操作需要小心，不要使螺母落在行李廂蓋上。

15 安裝橡膠塞和橡膠襯套。按照以前的設定調整橡膠襯套。

900： 橡膠塞 95 50 476 (x2) 系分別訂購。

16 安裝中央煞車燈。

17 重新裝回行李廂蓋內側的飾板。

有關已上過底漆的 PUR-RIM 塑膠的塗裝須知

- 擾流板應該在上漆工藝中妥善定位，使其不產生變形。
- 溫度不得超過 +40° C (104° F)。
- 擾流板已經過供應商塗裝過前處理底漆。
- 操作擾流板時，應該使用乾淨手套。

烘干時間

40° C (104° F) 下 70 分鐘。

準備工作

- 爲了達到最佳效果，應該使用塡充式底漆。
- 初步打磨上底漆的表面。請使用砂紙 3M 1200 或 800 型。