MONTERINGSANVISNING · INSTALLATION INSTRUCTIONS
MONTAGEANLEITUNG · INSTALLATIONS DE MONTAGE

Saab 9-3

前擾流板

Accessories Part No.	Group	Date	Instruction Part No.	Replaces
400 109 039	**9:84-08**	**Nov 98**	**47 86 455**	

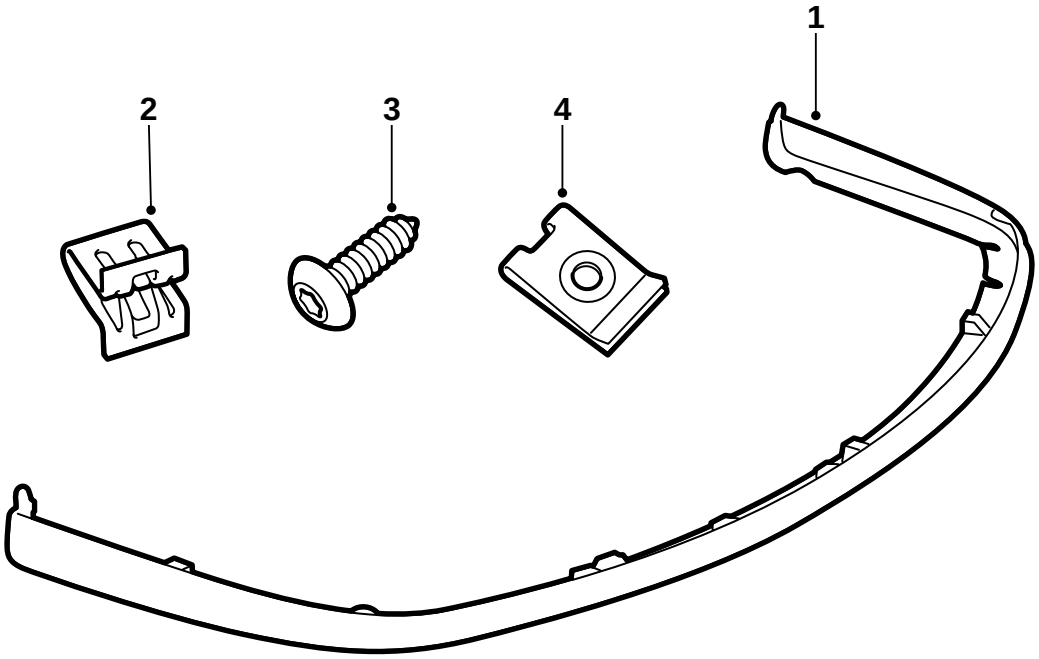

D980A137

1 擾流板(1件)
2 卡釦(10件)
3 螺栓(2件)
4 卡釦(2件)
5 安裝說明書

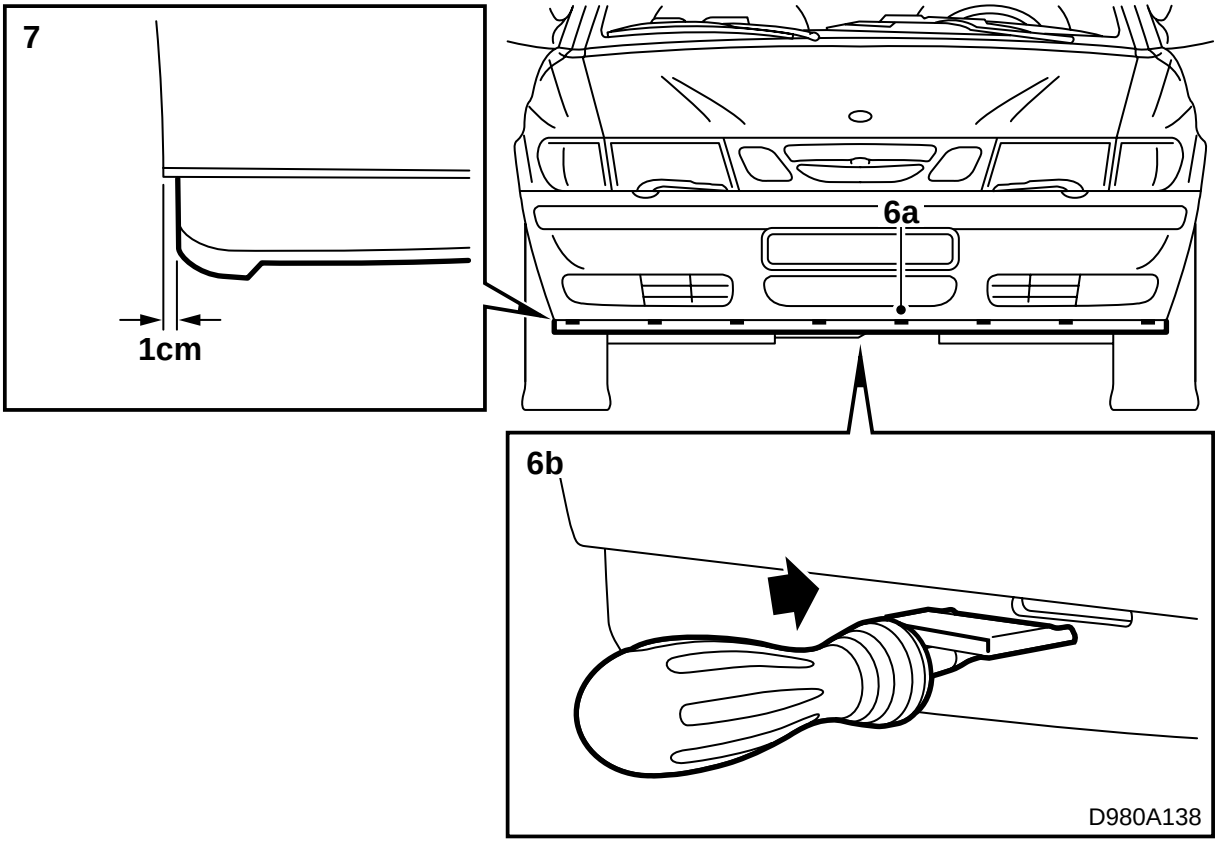

擾流板表麵塗有底漆，因此已經為上車漆準備就緒。

1 為擾流板上與車身相同的車漆。參見本安裝說明書中"有關上過底漆的PUR-RIM塑膠的塗裝須知"章節。
2 將汽車置於一個舉昇裝置上並且昇高。
3 拆卸導流板。
4 清洗保險槓的下部，以便找出標記位置。標記為小的鑄件球頭。
5 使用遮蓋膠布貼住標記上麵的保險槓塗漆部分。
6 切出擾流板塑膠舌將要插入的10個孔位，方法如下：
   a 找出標記。
   b 將專用工具零件號(16) 82 93 227，即專用刀具的尖端置於標記中間，使工具的平板部分朝上。
   c 挖出孔眼上部，方法是壓下專用刀具，直至尖端留下一個印記。

重要事項

操作要小心。

專用刀具應該與保險槓殼體呈垂直角度、完全水平壓入。

   d 翻轉刀具，將尖端置於刀鋒留下的印記上。挖出孔眼下部分。
7 如圖所示，將保險槓後部下緣挖出約1厘米。註意上緣應該完全挖出。

   這樣可以留出擾流板的空間。

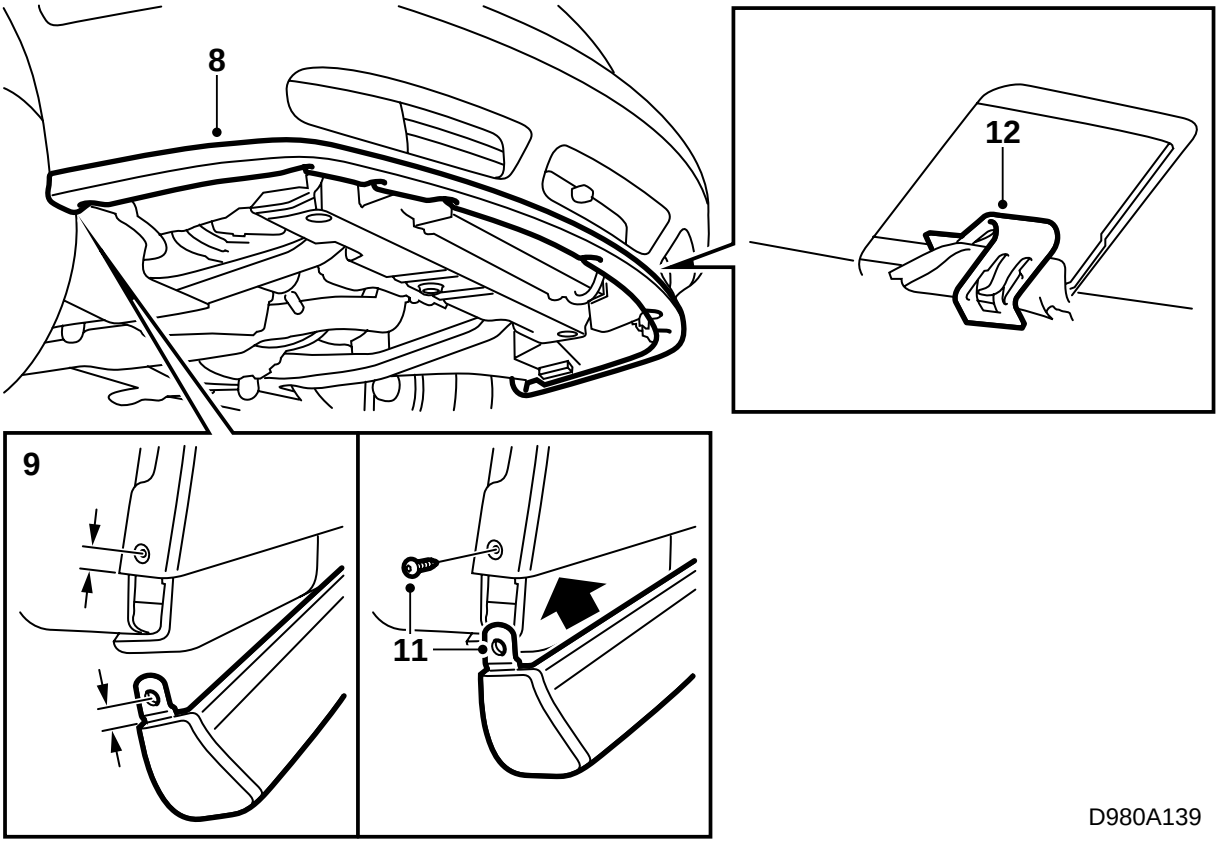

8 將擾流板提入到位。

9 測量出螺絲的正確位置，方法是在螺絲固定座處測量擾流板。

10 使用一個鑿子在計算出的位置上做孔。

11 安裝卡釦至擾流板。安裝車輪拱罩的螺絲。

12 安裝卡釦至擾流板的10塑膠舌上。

13 安裝導流板。

14 取下遮蓋膠布，降下汽車。

有關上過底漆的PUR-RIM塑膠的塗裝須知

- 擾流板在上漆工藝中，應該註意位置，使其不會變形。
- 為了使擾流板不會變形，溫度不能超過 +70° C (158° F)。
- 擾流板在供貨商那里已經上過底漆。
- 在經手處理擾流板時應該使用幹淨的手套。