MONTERINGSANVISNING · INSTALLATION INSTRUCTIONS
MONTAGEANLEITUNG · INSTRUCTIONS DE MONTAGE

Saab 9-3 B284 M08-

Motorwärmer

Accessories Part No.	Group	Date	Instruction Part No.	Replaces
32 026 189 **32 026 242**		**Oct 07**	**32 026 198**	

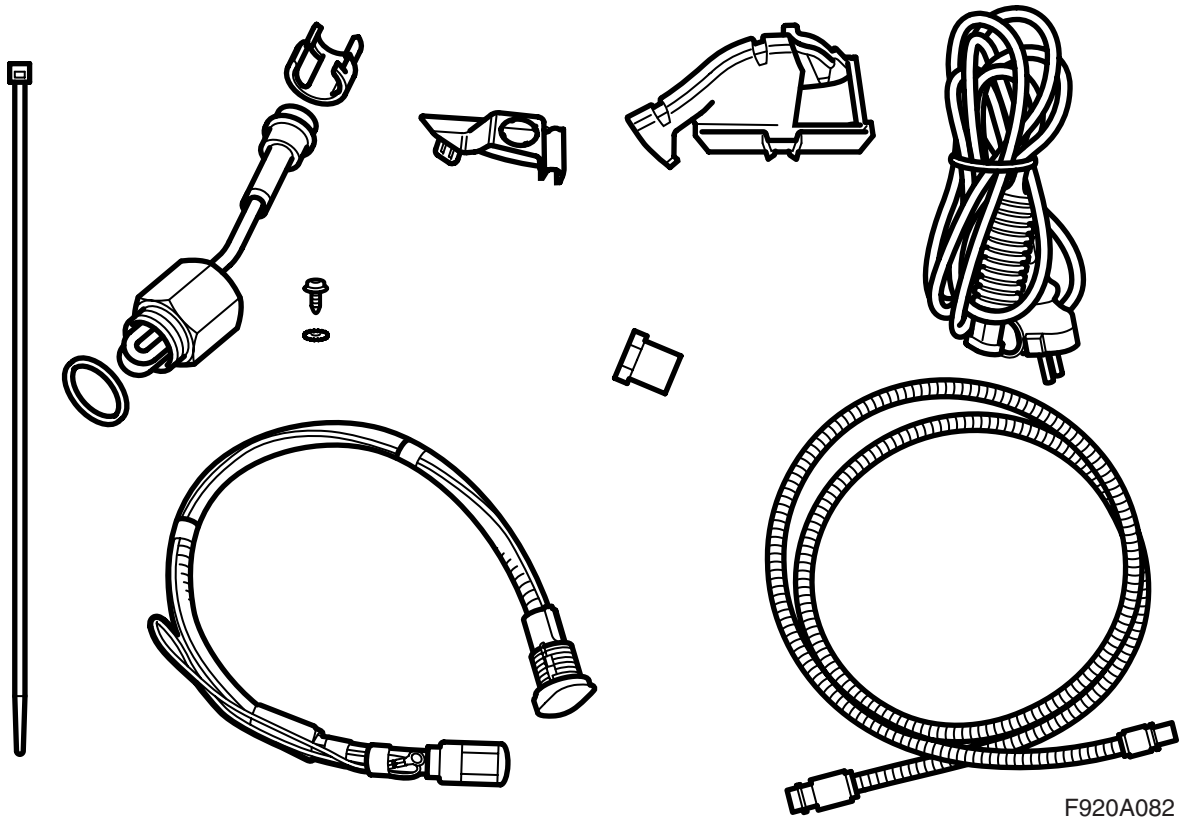

F920A082

Anweisungen für Fahrzeuge mit Standardfront, siehe Seite 4

Anweisungen für Fahrzeuge mit Aerofront, siehe Seite 9

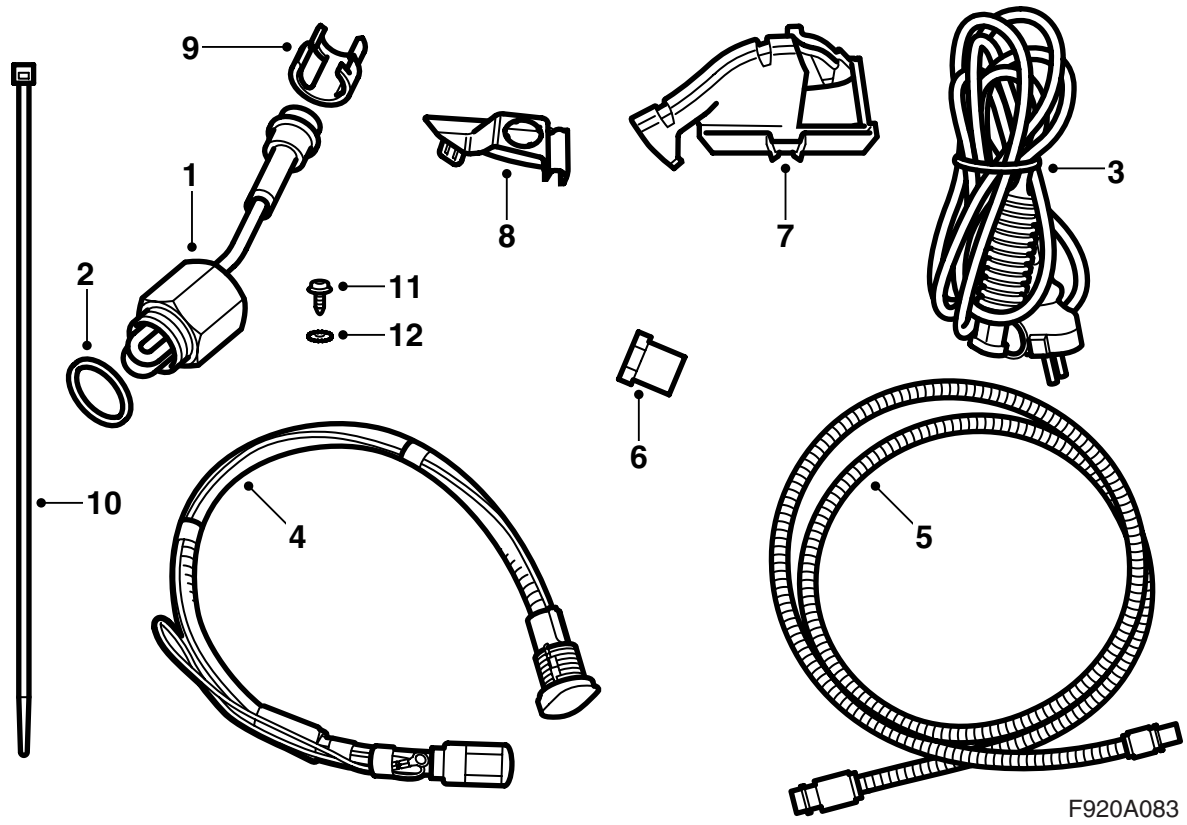

Fahrzeuge mit Standardfront

1 Heizkörper
2 Unterlegscheibe
3 Anschlusskabel
4 Zuleitungskabel mit Massekabel
5 Anschlusskabel, Verlängerung
6 Kunststoffmutter
7 Innere Konsole
8 Äußere Konsole
9 Sicherungsclips (2 St.)
10 Kabelbinder
11 Schraube
12 Zahnscheibe

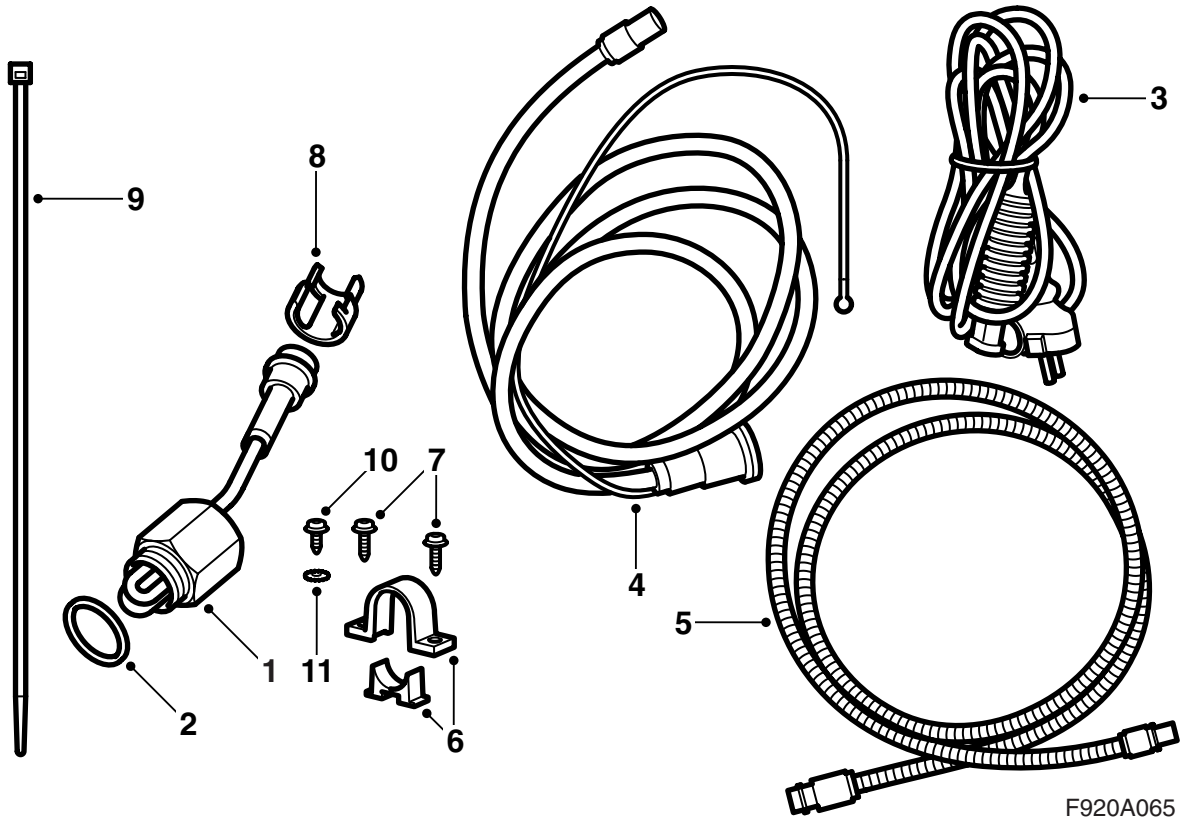

Fahrzeuge mit Aerofront

1 Heizkörper
2 Unterlegscheibe
3 Anschlusskabel
4 Zuleitungskabel mit Massekabel
5 Anschlusskabel, Verlängerung
6 Halterung
7 Schraube (x2)
8 Sicherungsclip
9 Kabelbinder
10 Schraube
11 Zahnscheibe

Fahrzeuge mit Standardfront

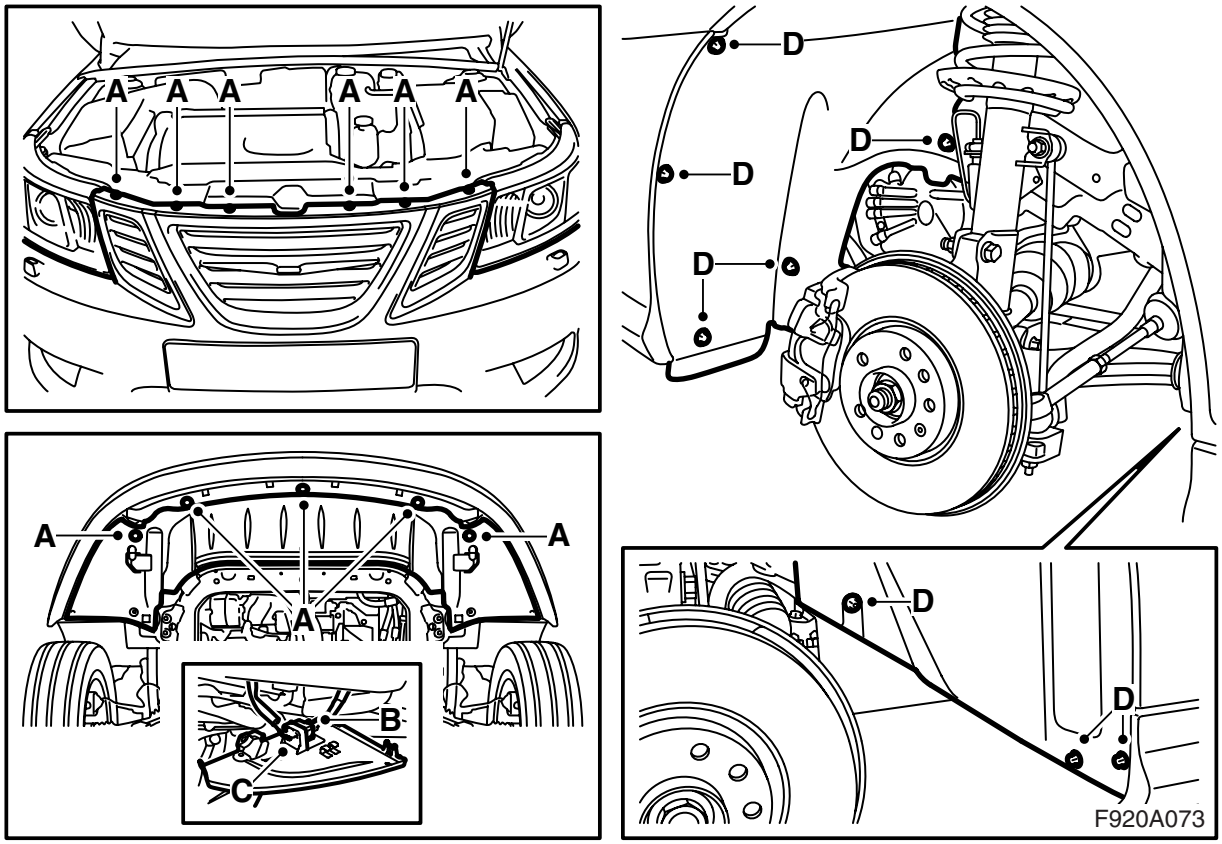

1 Den Deckel des Ausgleichbehälters demontieren.

⚠ WARNUNG

In der Kühlanlage herrscht Überdruck. Heiße Kühlflüssigkeit und Dampf kann austreten.
- Öffnen Sie daher den Deckel langsam, um den Druck abzulassen.
- Unvorsichtigkeit kann zu Augenverletzungen und Verbrennungen führen.

2 Die oberen Schrauben (A) des Stoßfängers entfernen.

3 Das Fahrzeug anheben.

4 Die unteren Schrauben (A) des Stoßfängers entfernen, den Steckverbinder (B) des Stoßfängers trennen und von der Halterung (C) auf dem Spoilerschild abnehmen.

Fahrzeuge mit Scheinwerferwischer: Den Schlauch vom Spoilerschild abhaken.

5 Ein Gefäß unter den Motor stellen, den Ablassnippel auf der Unterseite der Kühlflüssigkeitspumpe öffnen und die Kühlflüssigkeit ablassen. Den Ablassnippel schließen.

⚠ WARNUNG

Vorsicht bei warmem Motor. Die Kühlflüssigkeit ist heiß und es besteht die Gefahr, sich am Auspuffkrümmer zu verbrennen.

6 Das linke Vorderrad demontieren.

7 Den linken vorderen Innenkotflügel (D) demontieren.

8 Die Stoßfängerumhüllung demontieren.

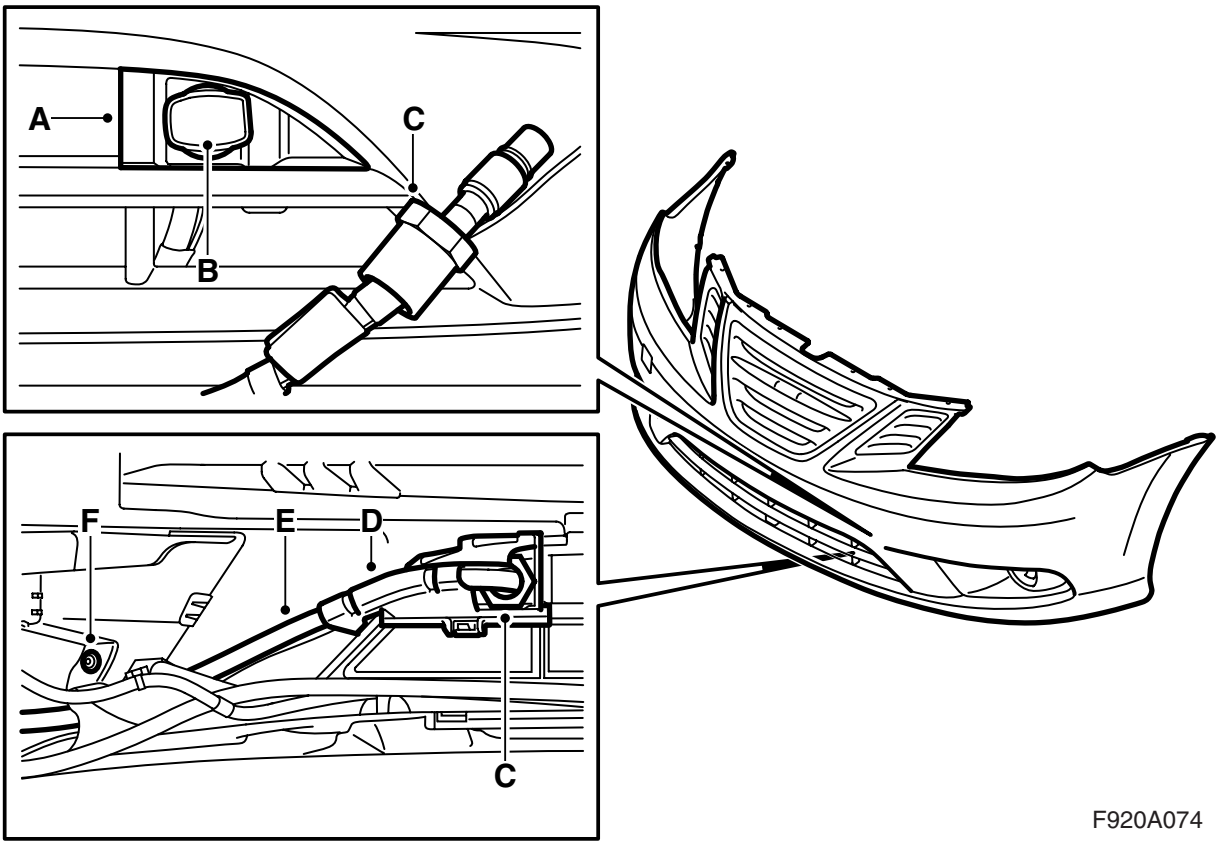

F920A074

9 Die Konsole (A) am Stoßfänger montieren. Die Konsole muss festschnappen.

10 Das Zuleitungskabel (B) durch die Konsole stekken und die Mutter (C) aufstecken.

11 Den Stoßfänger umdrehen.

12 Die innere Konsole (D) montieren, darauf achten, dass sie einschnappt. Das Zuleitungskabel (E) in die Konsole legen.

13 Die Mutter (C) von Hand anziehen.

14 Die Schraube (F) des Nebelscheinwerfers lokkern, das Zuleitungskabel (E) unter der Halterung des Nebelscheinwerfers durchführen. Die Schraube (F) wieder festziehen.

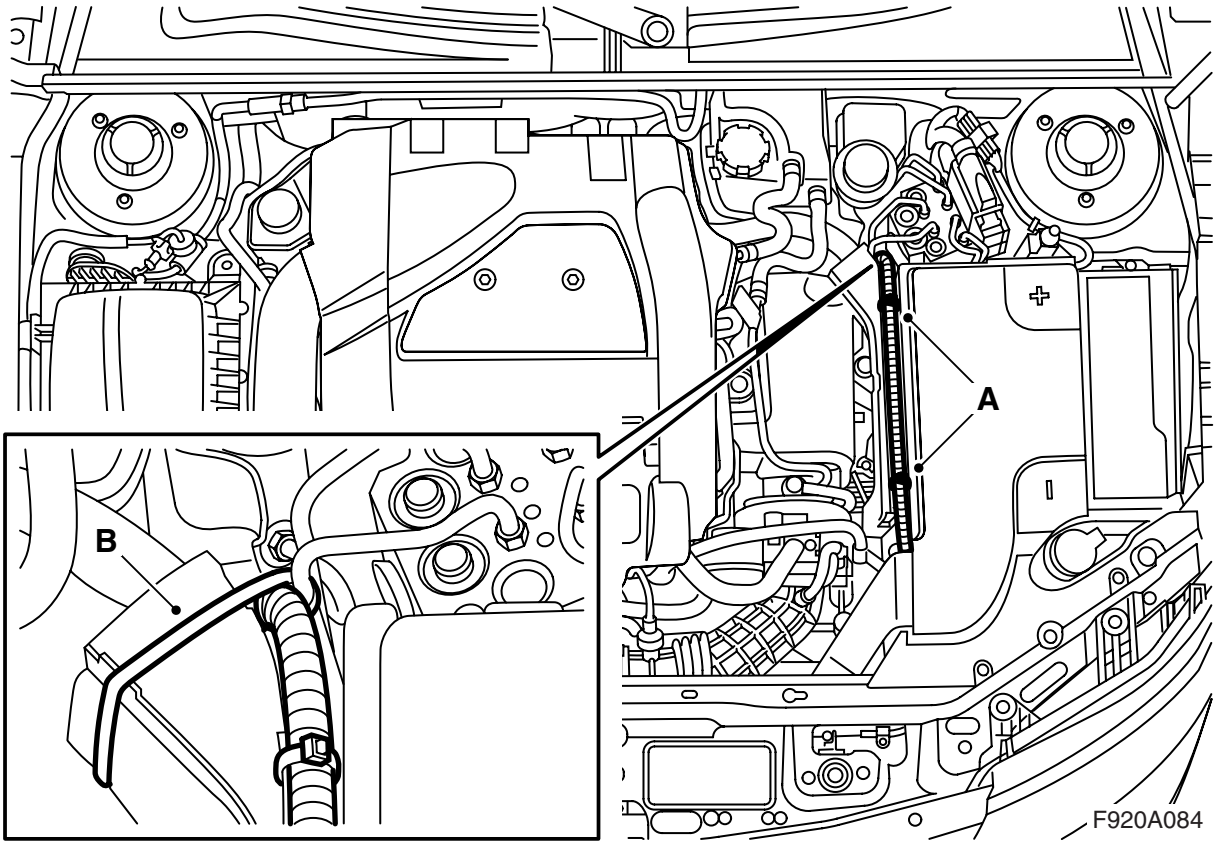

15 Das Fahrzeug ablassen.

16 Das eine Ende des Verlängerungskabels zwischen Turboaggregat und Vorderseite der Batterie einführen.

17 Das Verlängerungskabel in die Ausnehmung auf dem Batteriedeckel legen. Das andere Ende des Verlängerungskabels nach hinten und neben den Bremsrohren auf der Rückseite des Getriebes weiter nach unten führen.

18 Das Verlängerungskabel mit Kabelbinder auf dem Batteriedeckel (A) und dem Ausgang von Kanal (B) befestigen. Die Befestigung des Kabels mit Rücksicht auf die Länge zum Heizkörper anpassen.

⚠ WARNUNG

Das Kabel darf nicht an scharfen Kanten oder heißen Flächen anliegen. Scheuer- und Schmelzschäden können Kurzschluss oder Brand verursachen.

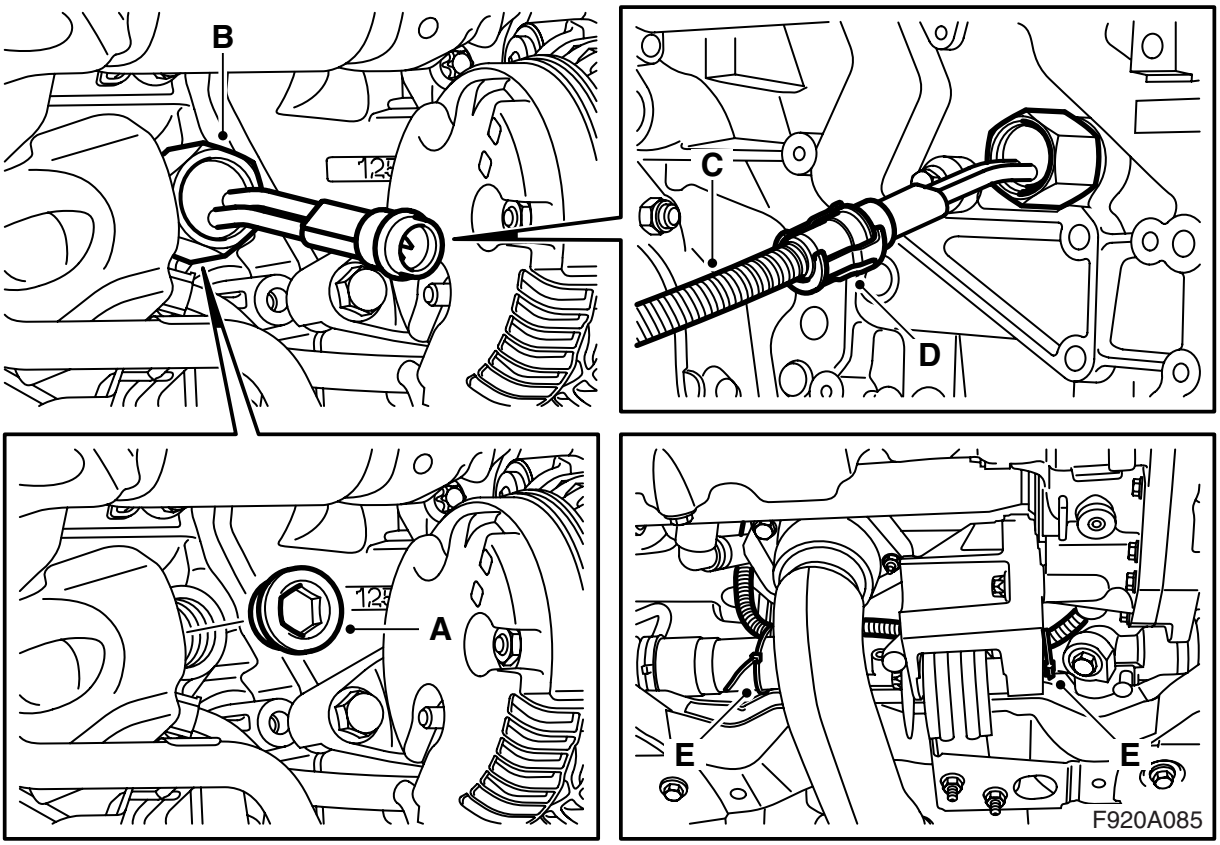

19 Das Fahrzeug anheben.

20 Den Stopfen (A) vom Motorblock abschrauben.

21 Den Heizkörper (B) mit der Zwischenlegscheibe montieren.

22 Den Heizkörper mit Spezialwerkzeug (Art.-Nr. 8996480) festziehen.

Anzugsdrehmoment 100 Nm (75 lbf ft)

23 Das Verlängerungskabel (C) an den Heizkörper anschließen, säurefreies Vaseline Art.-Nr. 30 15 286 o.ä. auf den O-Ring des Zuleitungskabels auftragen und das Kabel am Heizkörper anschließen.

⚠ WARNUNG

Es ist wichtig, dass der O-Ring des Zuleitungskabels vor dem Anschluss geschmiert und das alle Anschlüsse fest zusammen gedrückt werden. Wackelkontakt kann zu Erhitzung und Brand führen.

24 Sicherungsclip (B) über dem Anschluß anbringen. Bei richtiger Montage ist ein Klicklaut zu hören.

25 Das Verlängerungskabel mit Kabelbinder (E) am Lenkgetriebe fixieren.

⚠ WARNUNG

Das Kabel darf nicht an scharfen Kanten oder heißen Flächen anliegen. Scheuer- und Schmelzschäden können Kurzschluss oder Brand verursachen.

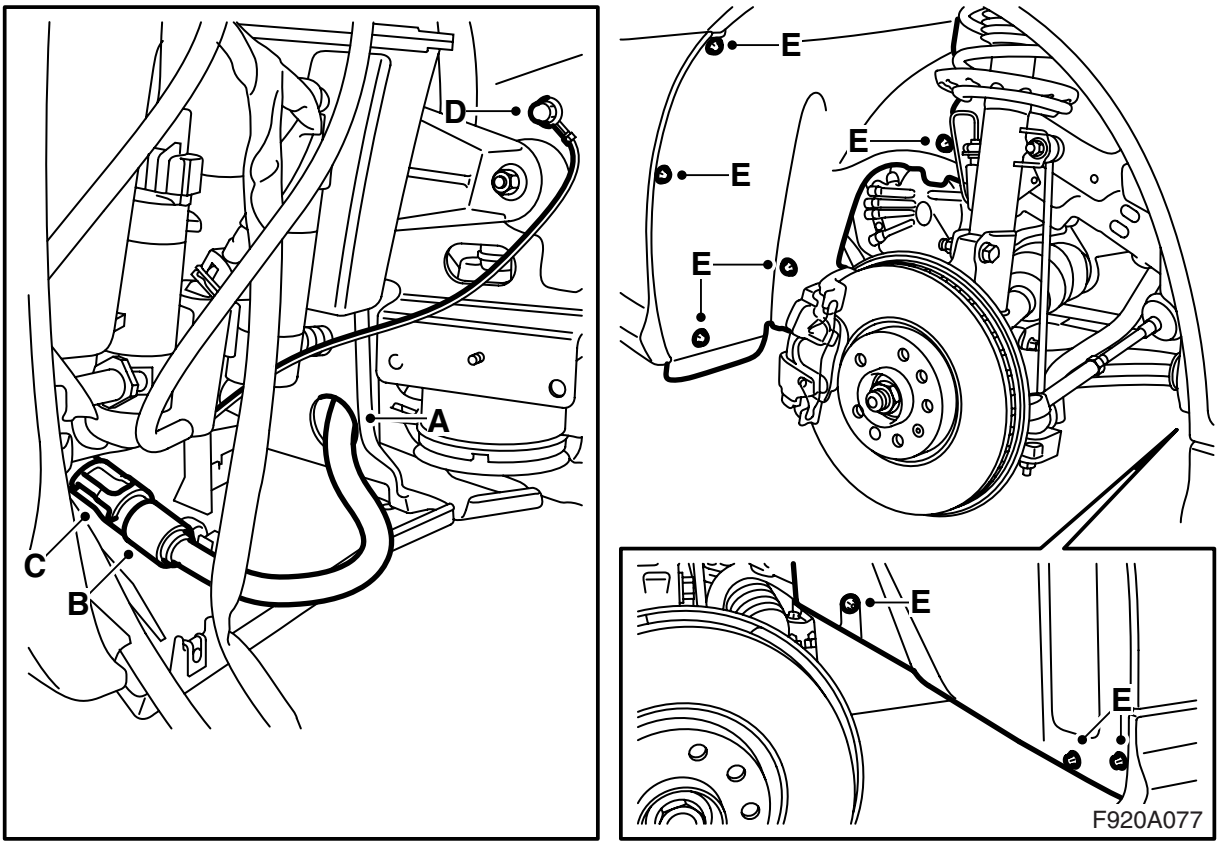

26 Das Zuleitungskabel durch das Loch (A) stecken.

27 Die Stoßfängerumhüllung montieren, den Steckverbinder an der Halterung befestigen und anschließen.

Fahrzeuge mit Scheinwerferreinigung: Den Schlauch am Spoilerschild festhaken.

28 Säurefreie Vaseline, Art.-Nr. 30 15 286 o.ä., auf den O-Ring des Zuleitungskabels auftragen und das Neztkabel (B) an die Verzweigung/das Zuleitungskabel anschließen.

29 Sicherungsclip (C) über dem Anschluß anbringen. Bei richtiger Montage ist ein Klicken zu hören.

Eventuelle Überlänge des Zuleitungskabels im Stoßfänger verstauen und mit einem Kabelbinder sichern.

⚠ WARNUNG

Es ist wichtig, dass der O-Ring des Zuleitungskabels vor dem Anschluss geschmiert und das alle Anschlüsse fest zusammen gedrückt werden. Wakkelkontakt kann zu Erhitzung und Brand führen.

30 Das Massekabel mit der vorhandenen Hutmutter am Massepunkt (D) anschließen.

31 Den Innenkotflügel (E) montieren.

32 Das linke Vorderrad montieren.

33 Das Fahrzeug ablassen.

34 **Fahrzeuge mit Scheinwerferreinigung:** Die Funktion der Scheinwerferreiniger kontrollieren.

35 Kühlflüssigkeit auffüllen und den Deckel auf den Ausgleichsbehälter montieren. Die Dichtheit des Systems prüfen.

36 Die Kühlanlage folgendermaßen entlüften:

⚠ WARNUNG

In der Kühlanlage herrscht Überdruck. Heiße Kühlflüssigkeit und Dampf kann austreten.
- Öffnen Sie daher den Deckel langsam, um den Druck abzulassen.
- Unvorsichtigkeit kann zu Augenverletzungen und Verbrennungen führen.

Anmerkung

AC/ACC muss in Lage OFF sein.

Das Kühlsystem bis zum MAX-Füllstand auffüllen. Den Deckel des Ausgleichsbehälters schließen, den Motor starten und mit unterschiedlicher Drehzahl warmlaufen lassen.

Kontrollieren, ob Kühlflüssigkeit ohne Unterbrechung durch den Schlauch vom Thermostatgehäuse zum Ausgleichsbehälter fließt

Den Motor laufen lassen, bis der Thermostat öffnet.

Den Deckel des Ausgleichsbehälters vorsichtig öffnen und bis zum MAX-Füllstand nachfüllen. Den Deckel schließen. Den Motor abstellen und bei Bedarf bis zum MAX-Füllstand nachfüllen.

Fahrzeuge mit Aerofront

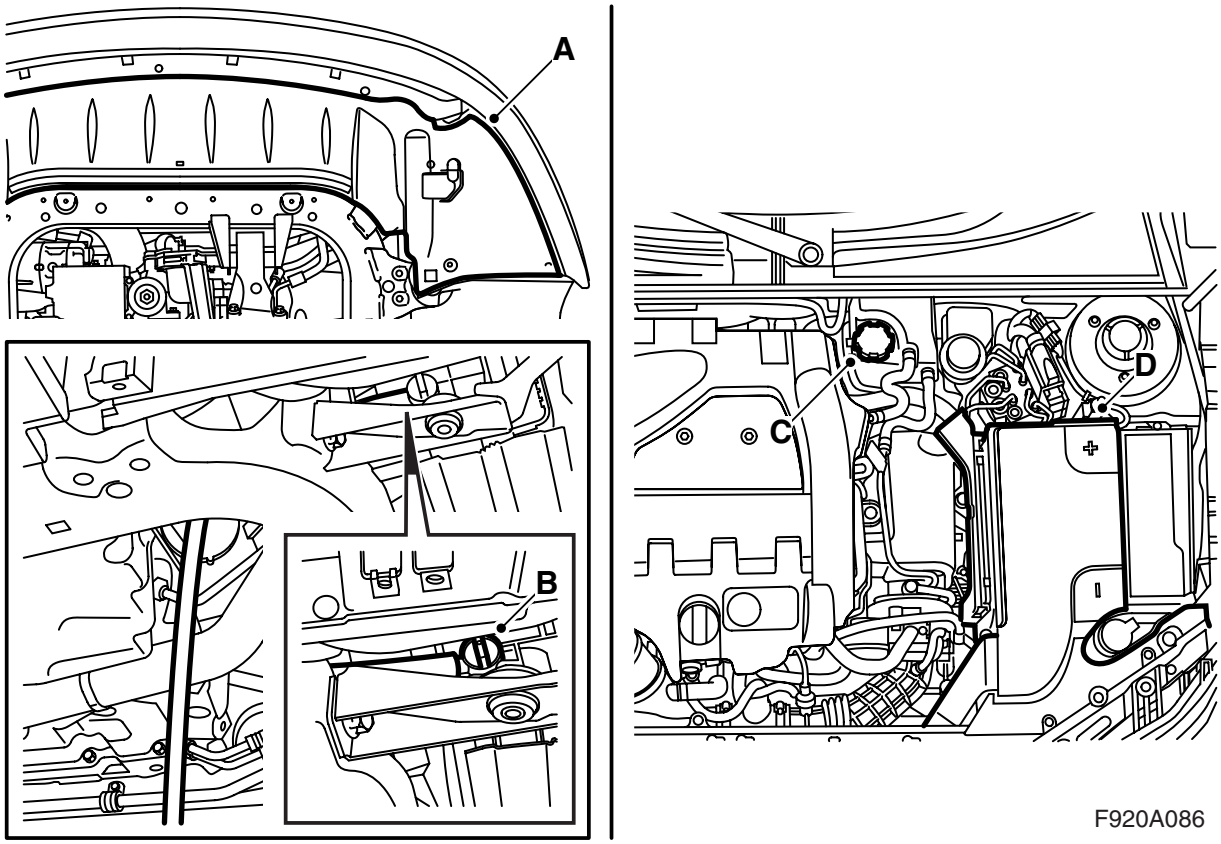

F920A086

1 Das Fahrzeug anheben.

2 Das Spoilerschild (A) demontieren, den Steckverbinder des Stoßfängers trennen und von der Halterung am Spoilerschild demontieren.

Fahrzeuge mit Scheinwerferwischer: Den Schlauch vom Spoilerschild abhaken.

3 Einen Auffangbehälter unter den Kühler stellen, einen Schlauch an den Kühler (B) anschließen und die Kühlflüssigkeit ablassen.

4 Das Fahrzeug ablassen.

5 Den Deckel (C) des Ausgleichbehälters demontieren.

6 Den Batteriedeckel (D) abnehmen.

7 Das eine Ende des Verlängerungskabels zwischen Turboaggregat und Vorderseite der Batterie einführen.

8 Das Verlängerungskabel zwischen Batterie und Turbo legen. Das andere Ende des Verlängerungskabels nach hinten und neben den Bremsrohren auf der Rückseite des Getriebes weiter nach unten führen.

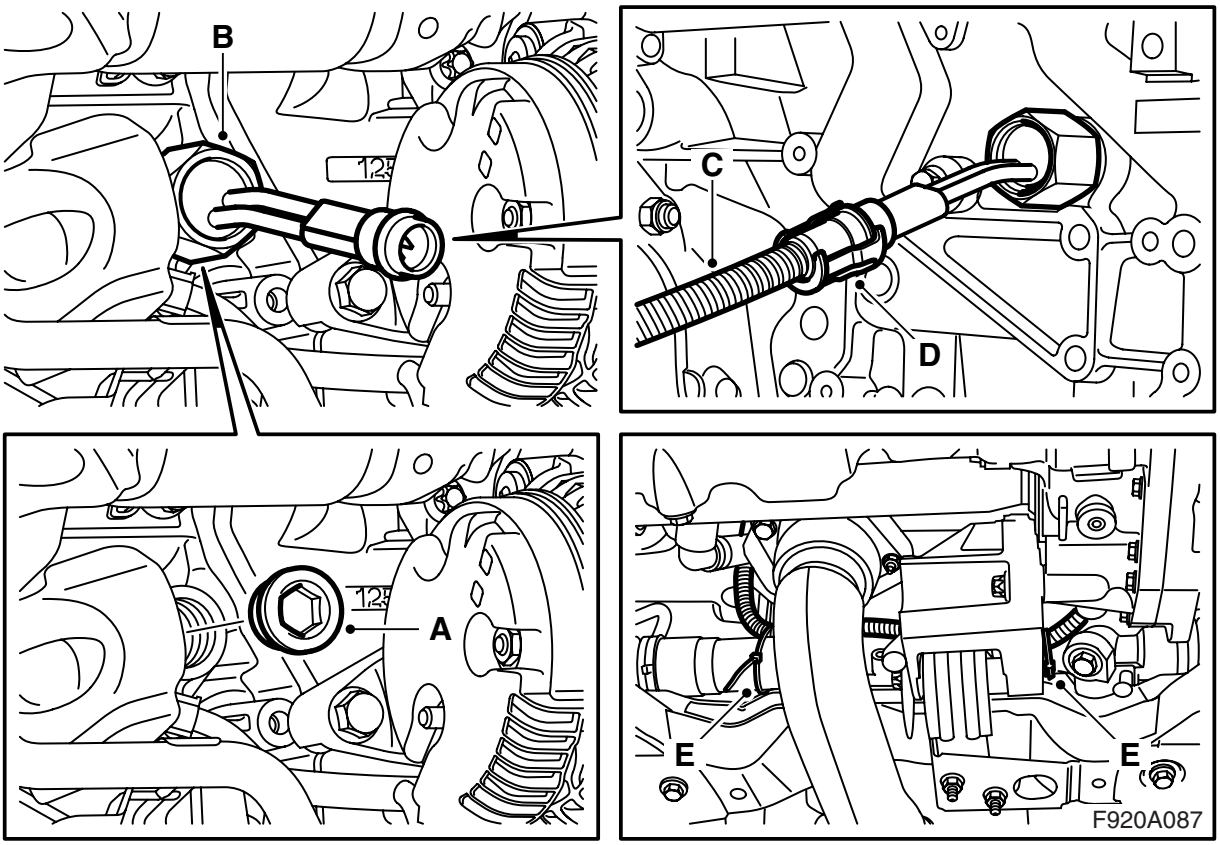

9 Das Fahrzeug anheben.

10 Den Kühlerhahn schließen.

11 Den Stopfen (A) vom Motorblock abschrauben.

12 Den Heizkörper (B) mit der Zwischenlegscheibe montieren.

13 Den Heizkörper mit Spezialwerkzeug (Art.-Nr. 8996480) festziehen.

Anzugsdrehmoment 100 Nm (75 lbf ft)

14 Das Verlängerungskabel (C) an den Heizkörper anschließen.

15 Den Sicherungsclip (D) anbringen.

16 Das Verlängerungskabel mit Kabelbinder (E) am Lenkgetriebe fixieren.

⚠ WARNUNG

Das Kabel darf nicht an scharfen Kanten oder heißen Flächen anliegen. Scheuer- und Schmelzschäden können Kurzschluss oder Brand verursachen.

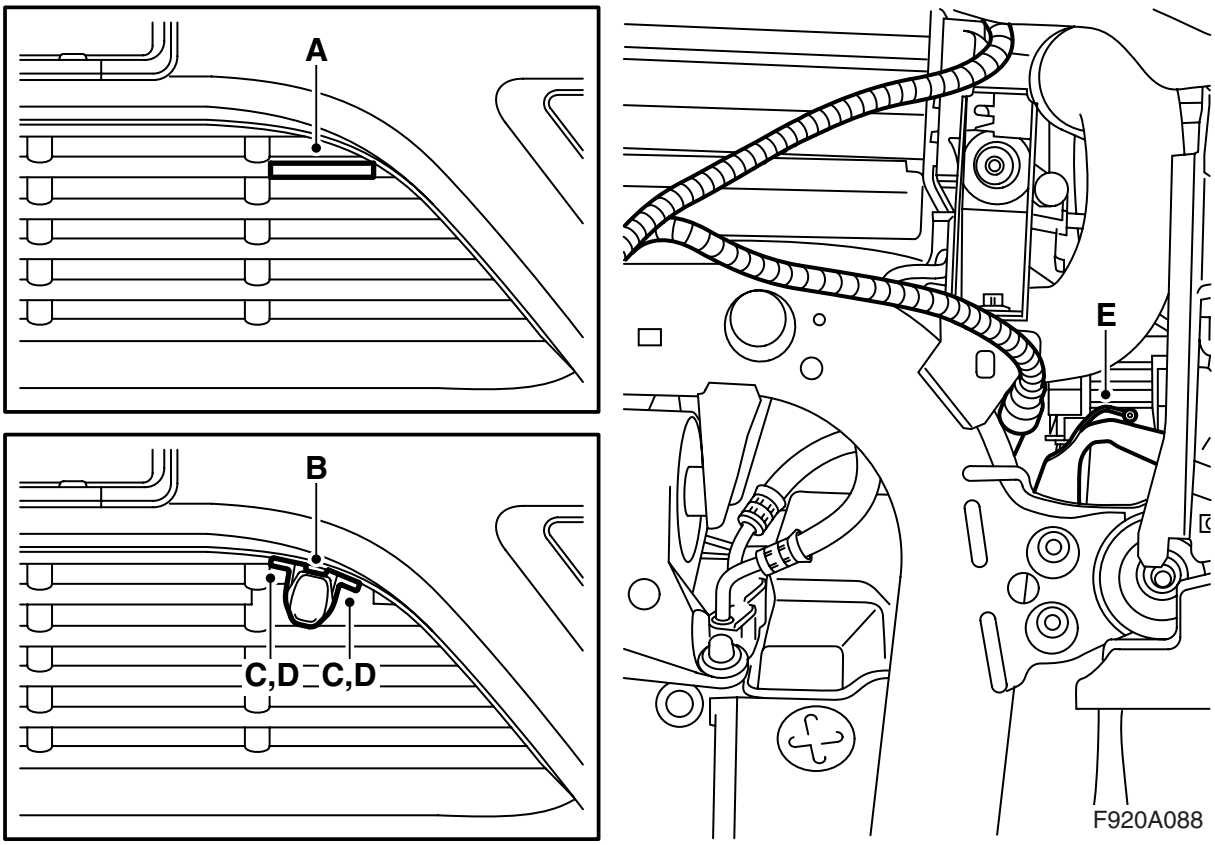

17 Das Gitter mit einer Stichsäge gemäß Markierung (A) absägen.

18 Die Halterung an Position (B) anbringen, und zwar möglichst weit hinein zum Gitter, damit die Steckdose nicht herausragt. Die Halterung sitzt dann innerhalb des Radius auf dem Stoßfänger. Ein Loch (C) mit einer Ahle machen.

19 Das Zuleitungskabel in der Halterung anbringen, der Pfeil auf der Halterung muss nach vorne zeigen und der Deckel nach oben zu öffnen sein. Die Halterung mit den Schraube (D) befestigen.

20 Den Steckverbinder auf dem Tragbalken trennen. Mit einem 3,5-mm-Bohrer ein Loch für das Massekabel in den Tragbalken (E) bohren.

Achtung
Das Loch muss direkt neben das vierkantige Loch gebohrt werden.

21 Für eine einwandfreie Masseverbindung die Farbe abschaben und das Massekabel mit Schraube und Rändelscheibe festschrauben. (Die Scheibe ist zwischen Kabelschuh und Karosserie anzubringen.) Dünnflüssigen Korrosionsschutz auftragen.

22 Den Steckverbinder auf dem Tragbalken zusammenfügen.

23 Das Anschlusskabel mit dem Verlängerungskabel zusammenstecken.

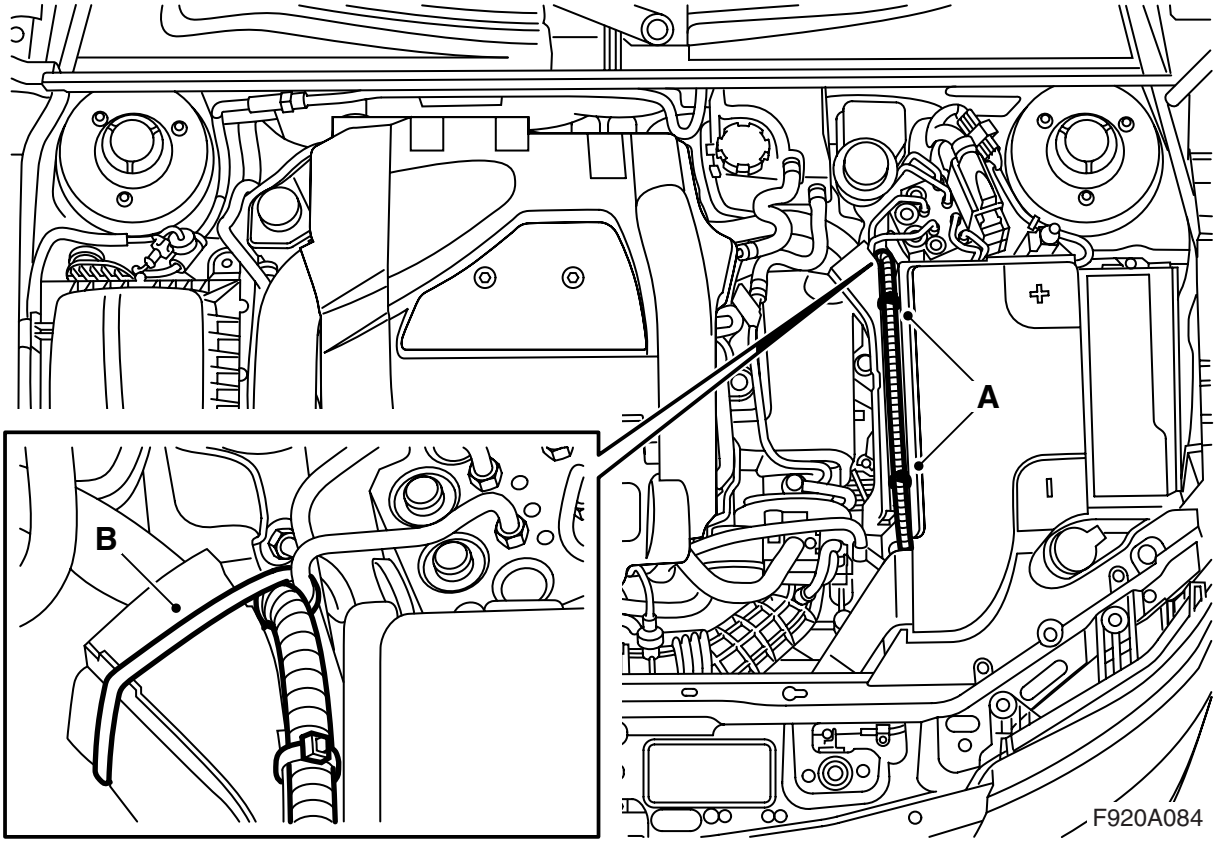

24 Das Fahrzeug ablassen.

25 Die Batterieabdeckung anbringen.

26 Das Verlängerungskabel mit Kabelbinder (A) am Batteriedeckel und am Ausgang des Kabelkanals (B) fixieren.

⚠ WARNUNG

Das Kabel darf nicht an scharfen Kanten oder heißen Flächen anliegen. Scheuer- und Schmelzschäden können Kurzschluss oder Brand verursachen.

27 Kühlflüssigkeit auffüllen und den Deckel auf den Ausgleichsbehälter montieren. Die Dichtheit des Systems prüfen.

28 Die Kühlanlage folgendermaßen entlüften:

⚠ WARNUNG

In der Kühlanlage herrscht Überdruck. Heiße Kühlflüssigkeit und Dampf kann austreten.
- Öffnen Sie daher den Deckel langsam, um den Druck abzulassen.
- Unvorsichtigkeit kann zu Augenverletzungen und Verbrennungen führen.

Anmerkung

AC/ACC muss in Lage OFF sein.

Die Kühlanlage bis zum MAX-Füllstand füllen. Den Deckel des Ausgleichbehälters schließen, den Motor starten und bei unterschiedlichen Drehzahlen warmlaufen lassen, bis das Kühlgebläse startet. Vorsichtig den Deckel des Ausgleichbehälters öffnen und erneut bis zum MAX-Füllstand auffüllen. Den Deckel schließen. Den Motor abstellen und bei Bedarf bis zum MAX-Füllstand nachfüllen.

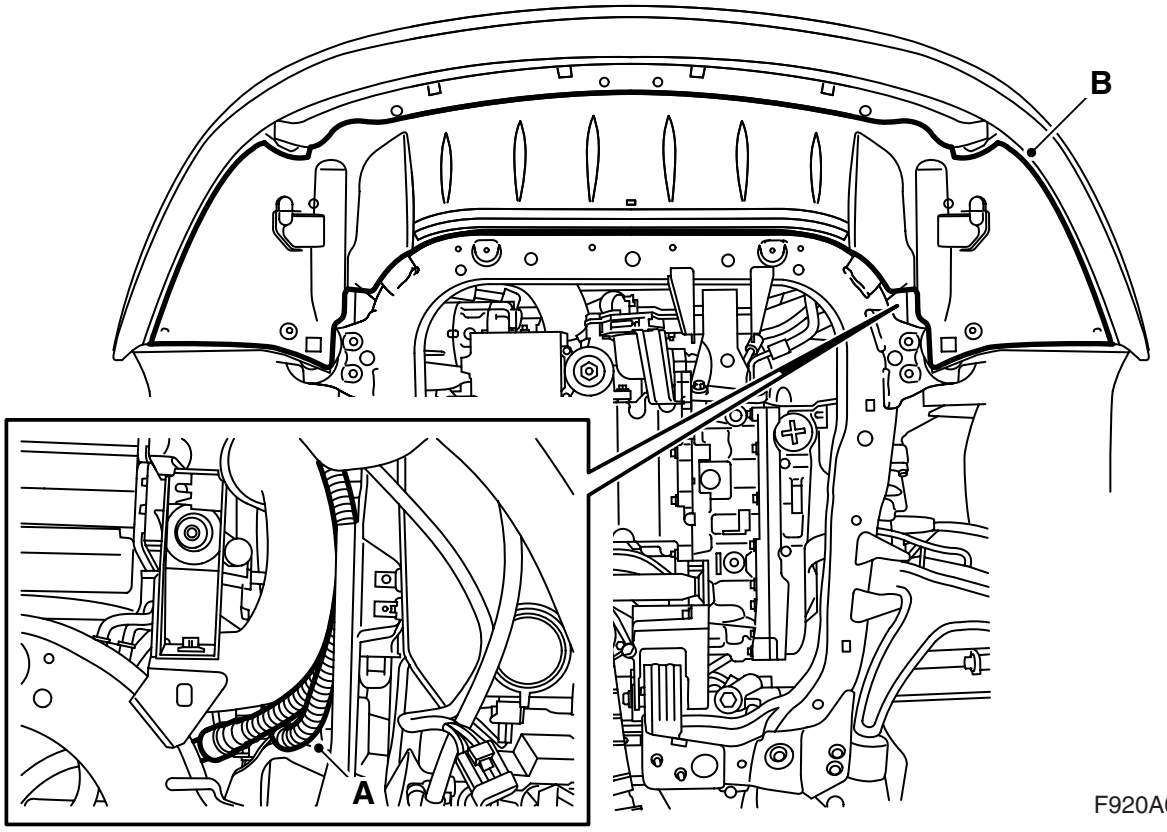

29 Das Fahrzeug anheben.

30 Überlänge des Zuleitungskabels (A) zwischen Ladeluftschlauch und Kunststoffschild verstauen. Mit Kabelbinder befestigen.

31 Das Spoilerschild anheben, den Steckverbinder des Stoßfängers in die Halterung montieren und anschließen. Das Spoilerschild (B) montieren.

Fahrzeuge mit Scheinwerferreinigung: Den Schlauch am Spoilerschild festhaken.

32 Das Fahrzeug ablassen.

Benutzeranweisungen

- Das Anschlusskabel muss ein ölbeständiges Gummikabel sein, das für die Anwendung im Freien genehmigt ist und einen Querschnitt von mind. 3x1,5 mm^2 hat.
- Die Heizungsanlage darf nur an eine geerdete Steckdose angeschlossen werden.
- Alle Kabel mit Vorsicht behandeln. Besonders auf die Gefahr von Einklemmschäden zwischen Motorhaube und Karosserie sowie die Gefahr von Schnittschäden an scharfen Blechteilen achten.

⚠ WARNUNG

Kontrollieren Sie regelmäßig die Verbindung zwischen dem Erdungsstift des Anschlußsteckers, dem Motorwärmergehäuse und der Fahrzeugkarosserie, um elektrische Schläge zu vermeiden.

- Das Anschlusskabel regelmäßig auf Schäden oder Alterung untersuchen. Beschädigte Kabel müssen sofort ausgetauscht werden.

Anmerkung

Der Motorwärmer kann versagen, wenn:

- die Kühlflüssigkeit verunreinigt ist
- der Kühlflüssigkeitsstand zu niedrig oder Luft im System ist
- Eisbrei im System ist
- Kühlerzement verwendet wird