MONTERINGSANVISNING · INSTALLATION INSTRUCTIONS
MONTAGEANLEITUNG · INSTALLATIONS DE MONTAGE

Saab 9-5

Windabweiser

Accessories Part No.	Group	Date	Instruction Part No.	Replaces
400 108 049	**8:45-12**	**Apr 99**	**48 55 425**	**48 55 425 Jun 97**

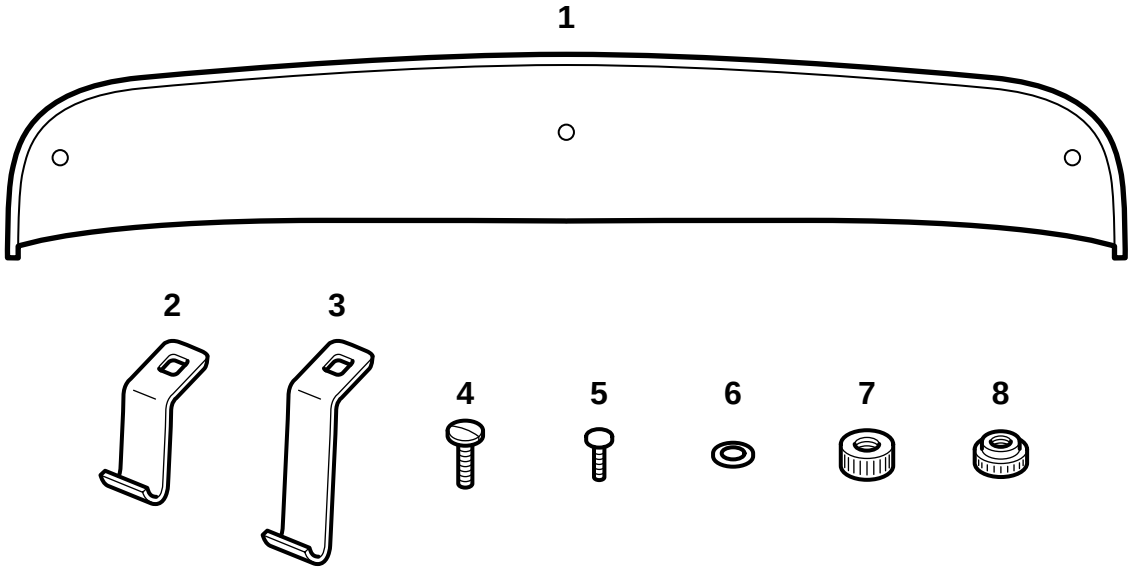

E980A037

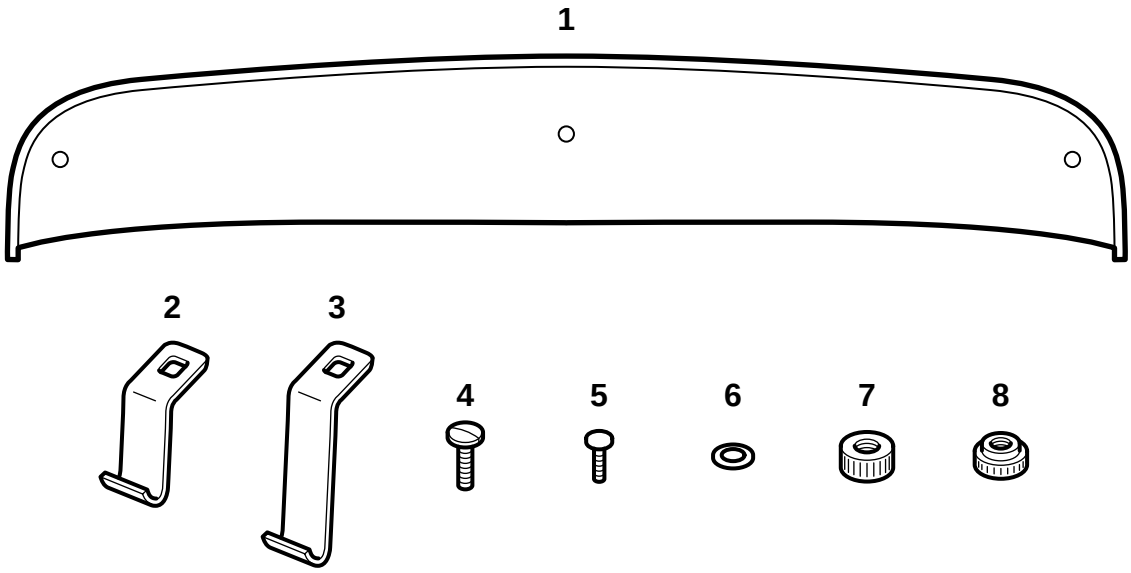

E980A037

1 Windabweiser mit Gummileiste
2 Befestigungskonsole, außen (2 St.)
3 Befestigungskonsole, Mitte (1 St.)
4 Schraube, außen (2 St.)
5 Schraube, Mitte (1 St.)
6 Unterlegscheibe (5 St.)
7 Mutter, außen (2 St.)
8 Mutter, Mitte (1 St.)

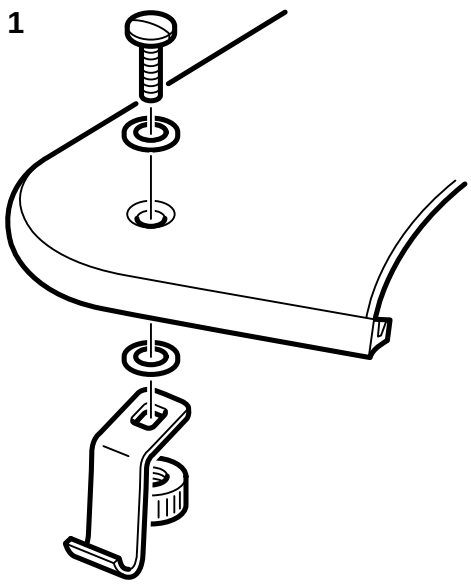

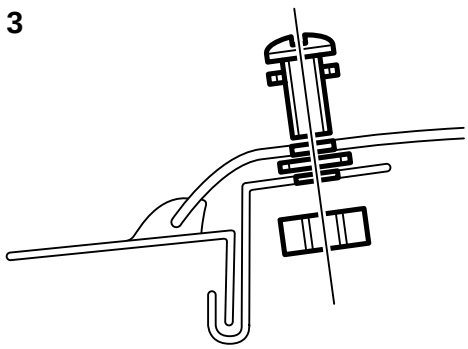

E980A038

1 Die Befestigungskonsolen gem. Abbildung lose in den Windabweiser montieren. Bei der mittleren Konsole wird nur zwischen Windabweiser und Konsole eine Unterlegscheibe angeordnet.

2 Das Schiebedach öffnen. Den Windabweiser auf dem Dach in Einbaulage bringen. Die Befestigungskonsolen einrichten.

3 Den Windabweiser bei den Befestigungskonsolen herunterdrücken und diese in das Dachblech einhaken.

4 Kontrolliren, ob die Gummileiste des Windabweisers dicht am Dach anliegt.

5 Die Muttern von Hand festziehen.