MONTERINGSANVISNING · INSTALLATION INSTRUCTIONS
MONTAGEANLEITUNG · INSTRUCTIONS DE MONTAGE

Saab 9-5 5D

カーゴガード

Accessories Part No.	Group	Date	Instruction Part No.	Replaces
400 110 730 **400 130 514**	**9:88-10**	**Feb 01**	**50 93 422**	**50 93 422 Apr 00**

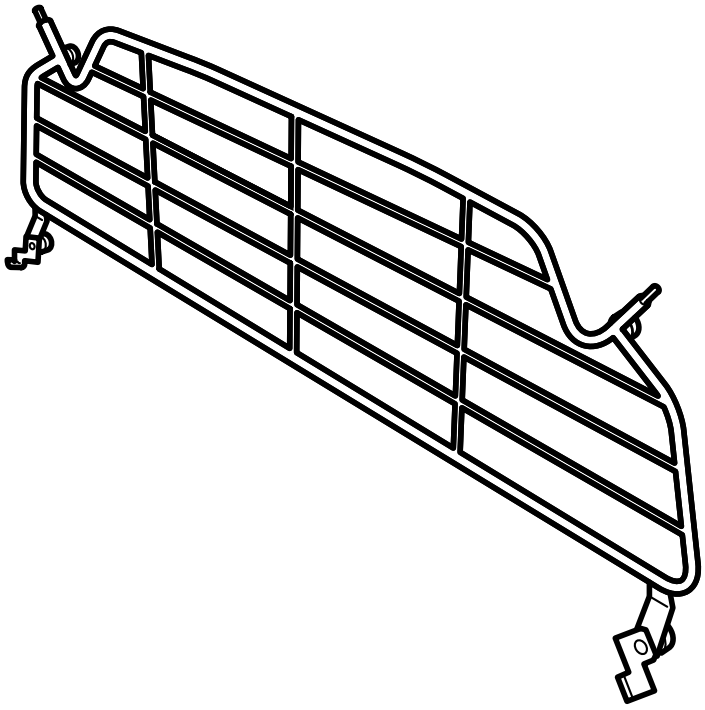

E980A119

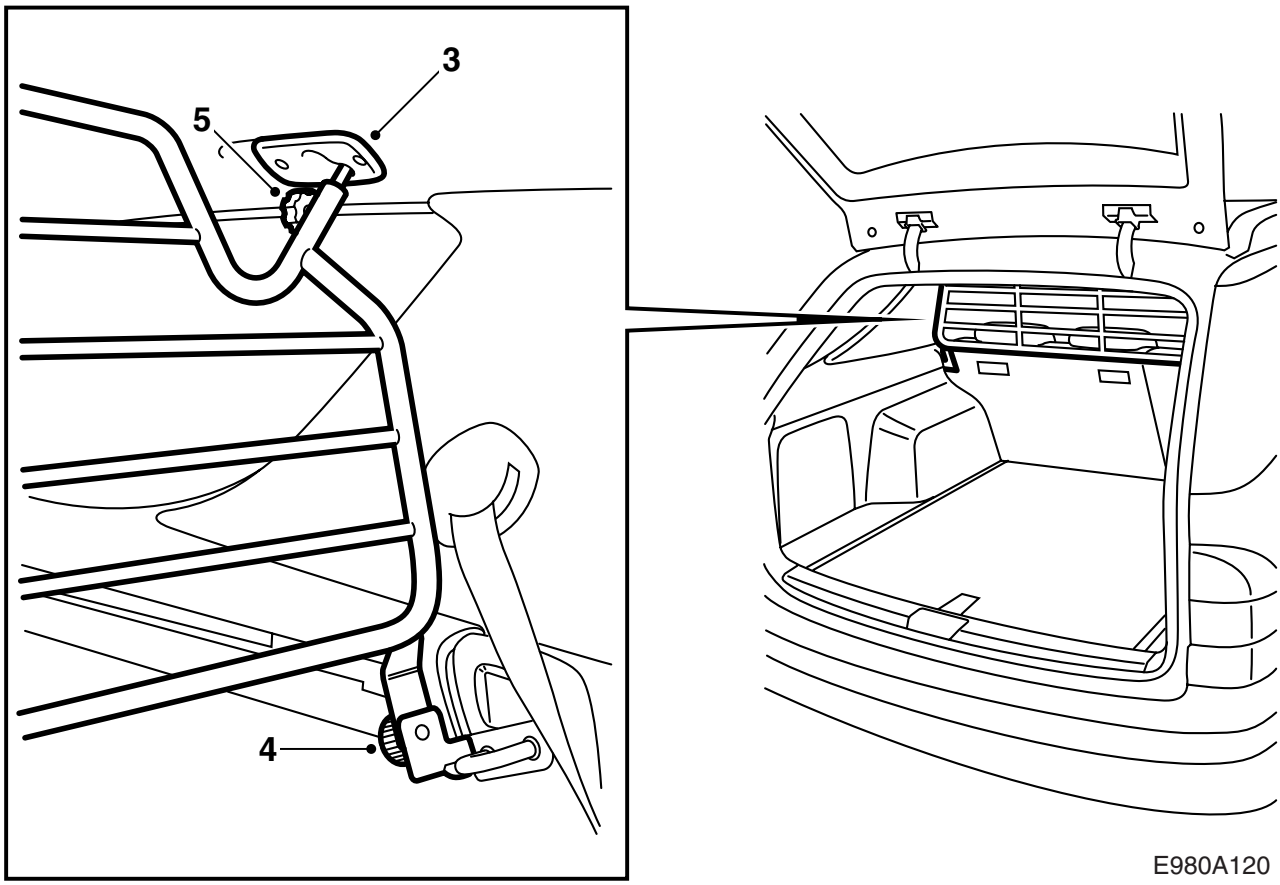

1 トノカバーを持ち上げて取り出す。

2 リアシートのバックレストを両方とも倒す。

3 ルーフトリムからカバープレートを外す。
小型のドライバーを使用する。

4 プラスチック製の握りが後方、ラゲッジコンパートメントに向くようにしてカーゴガードを車に入れ、両サイドのリアシートバックレストロック金具にボトムマウンティングを配置する。ボトムマウンティングをしっかりねじ留めする。

5 カーゴガードトップマウンティングの片方を引き出してルーフブラケットにはめ合わせる。もう片方についても同様にする。

6 ルーフに対するカーゴガードの高さを調整し、トップマウンティングをしっかりねじ留めする。

⚠ 警告

カーゴガードトップマウンティングが両サイドともルーフブラケットに本当に引っかかっていることを確認する。

7 バックレストを元に戻し、バックレストがしっかりロックされることを確認する。

8 トノカバーを元に戻す。