MONTERINGSANVISNING · INSTALLATION INSTRUCTIONS
MONTAGEANLEITUNG · INSTRUCTIONS DE MONTAGE

Saab 9-3, M08-

타이머 키트

Accessories Part No.	Date	Instruction Part No.	Replaces
32 026 237	**Dec 07**	**32 026 273**	**32 026 273 Sep 07**

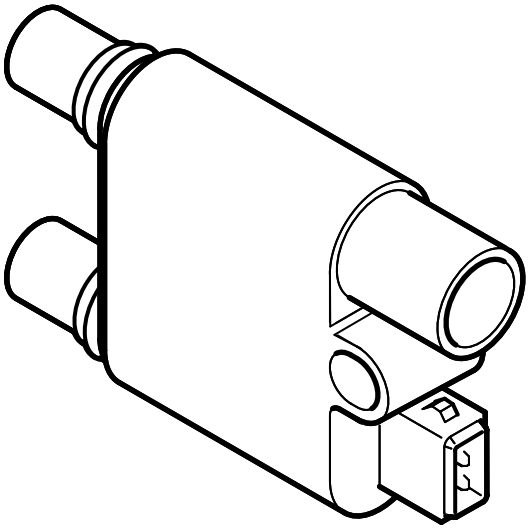

F930A663

표준 프런트가 장착된 차량 p.3
에어로 프런트가 장착된 차량 p.5
리모컨 코드와의 동기화 p.9
핀치 보호 캘리브레이션 p.9
시계 설정 p.10
경보 조정 p.11
사용자 작업 지침 p.13

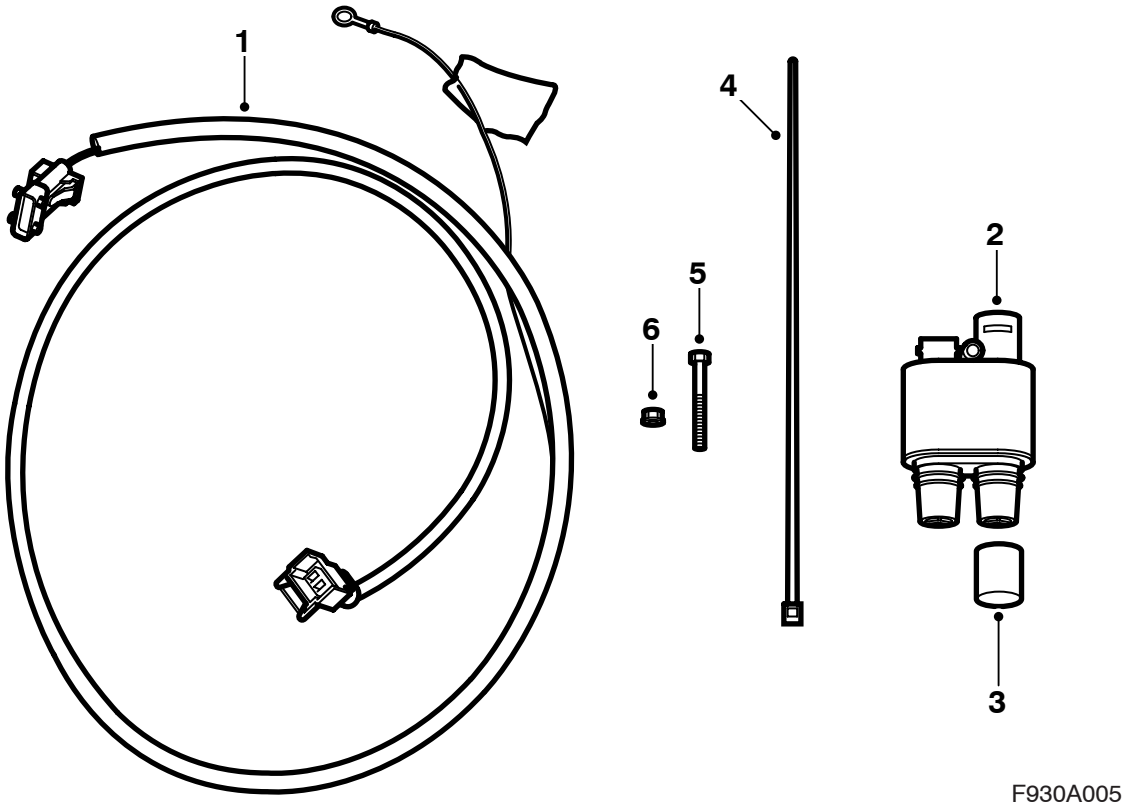

1 와이어링 하니스
2 타이머 릴레이
3 보호캡
4 케이블 타이 (7개)
5 볼트(표준 프런트 장착 차량에는 사용하지 않음)
6 너트(표준 프런트 장착 차량에는 사용하지 않음)

표준 프런트가 장착된 차량

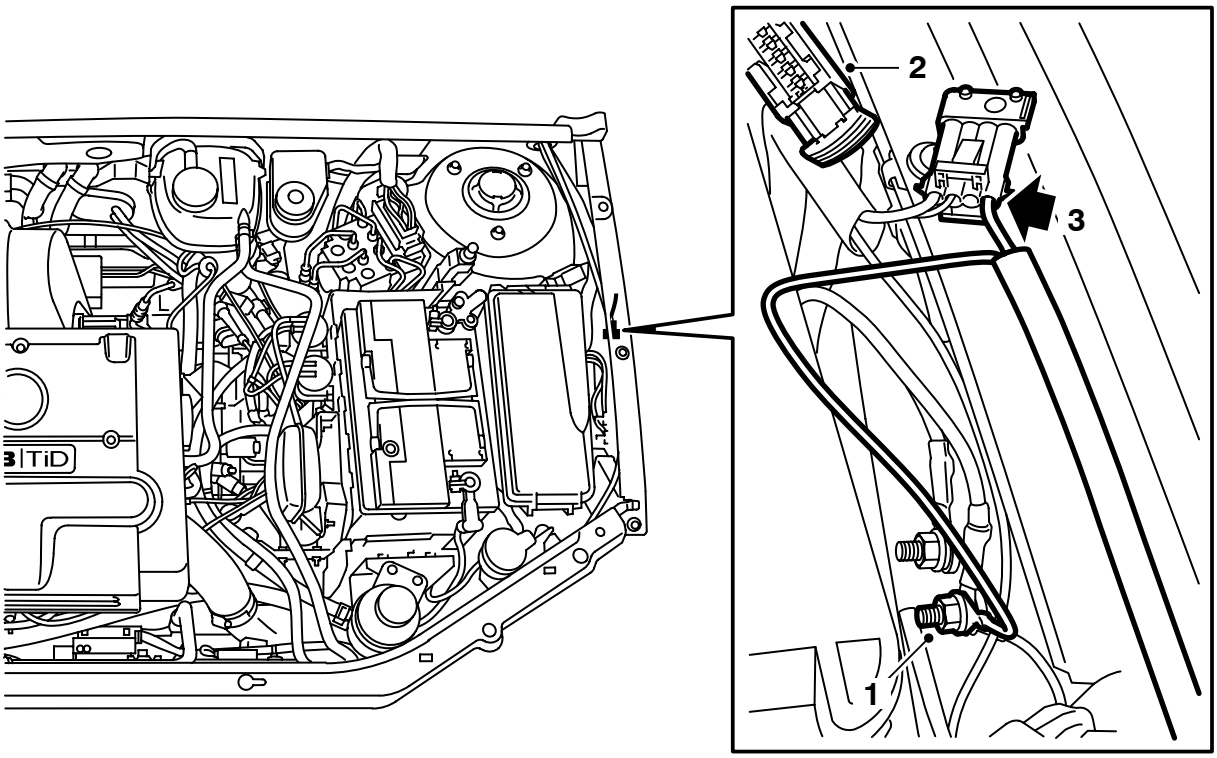

F930A664

1 배터리 음극 케이블을 빼내십시오. 보닛 와이어를 따라 전기 센터 뒤 와이어링 하니스를 배치하고 접지 케이블을 엔진 베이 전기 센터의 전면 접지점(G30A)에 연결하십시오.

2 엔진실 퓨즈 박스와 프런트 윙 사이에 있는 "Pre-Acc 소켓"을 찾아내고 테이프나 블라인드 연결이 있으면 이것을 탈착하십시오.

3 4핀 "Pre-Acc" 소켓에 와이어링 하니스를 연결하십시오.

주의

4핀 "Pre-Acc" 소켓이 이미 사용되고 있는 경우에는 다음과 같이 기존의 커넥터에 연결하십시오.

- "Pre-Acc" 해체
- 타이머 릴레이용 커넥터에서 씰을 탈거하고 케이블을 케이블을 비틀여 여십시오
- 케이블을 전에 "Pre-Acc"위치 4에 끼웠던 커넥터에 삽입하십시오
- 커넥터를 "Pre-Acc"를 꽂으십시오

4 1 케이블 타이로 와이어링 하니스를 좌측 헤드램프 뒤 보닛 와이어에 고정시키십시오.

5 커넥터 H24-1 뒤 배터리 트레이 앞 와이어링 하니스를 내린다.

6 차량을 들어 올립니다.

7 스포일러 실드 좌측 부분으로 나사 3개를 빼내고 아래로 접으십시오.

8 모든 확장 케이블 접촉부/분기 접촉부를 빼내고 와이어링 하니스 장착을 쉽게 하기 위해 블록 히터 확장 케이블을 홀에서 빼서 배치하십시오. 와이어링 하니스를 블록 히터 확장 케이블이 배치된 홀을 통과하게 배치하십시오. 블록 히터 확장 케이블이 홀을 다시 한 번 통과하게 해 배치하십시오.

   모든 확장 케이블을 타이머 릴레이에 연결하십시오. 유지 클립을 장착하십시오. 유지 클립이 제대로 장착된 경우에 딸깍 소리가 납니다.

⚠ 경고

와이어링 하니스가 끼지 않도록 하십시오. 잘못 장착하면 와이어링 하니스가 손상될 수 있고 단락/화재의 위험이 있습니다.

9 와이어링 하니스를 증폭기에 연결하십시오.

10 차를 바닥에 내려놓으십시오.

11 배터리의 마이너스 케이블을 장착하십시오.

12 진단 공구를 연결하여 차량 모델과 연식을 선택한 후 "전체"를 선택하고 "추가/제거"를 선택하며, 액세서리를 선택한 후에 "추가"를 선택하십시오.

주의

진단 공구는 일부 경우에 TIS에 있는 보안 코드를 가져와야 할 필요가 있습니다. 실행할 사항은 진단 공구의 화면에 표시됩니다.

13 차량의 엔진 히터를 소켓에 연결하십시오.

14 SIDC 버튼 "CUSTOMIZE"누르고, "엔진 히터" 선택하고, "SET"를 누른 후, "수동 컨트롤"를 선택하고, "SET"를 누르고, "히터 켬"을 선택하고, "SET"를 누른 후 엔진 히터가 시동되는지 점검하십시오.

15 "수동 컨트롤"를 선택하고, "SET" 선택하고, "히터 끔" 선택하고, "SET"를 누르고, "되돌아가기" 및 "종료" 선택하십시오.

Aero 프런트가 장착된 차량

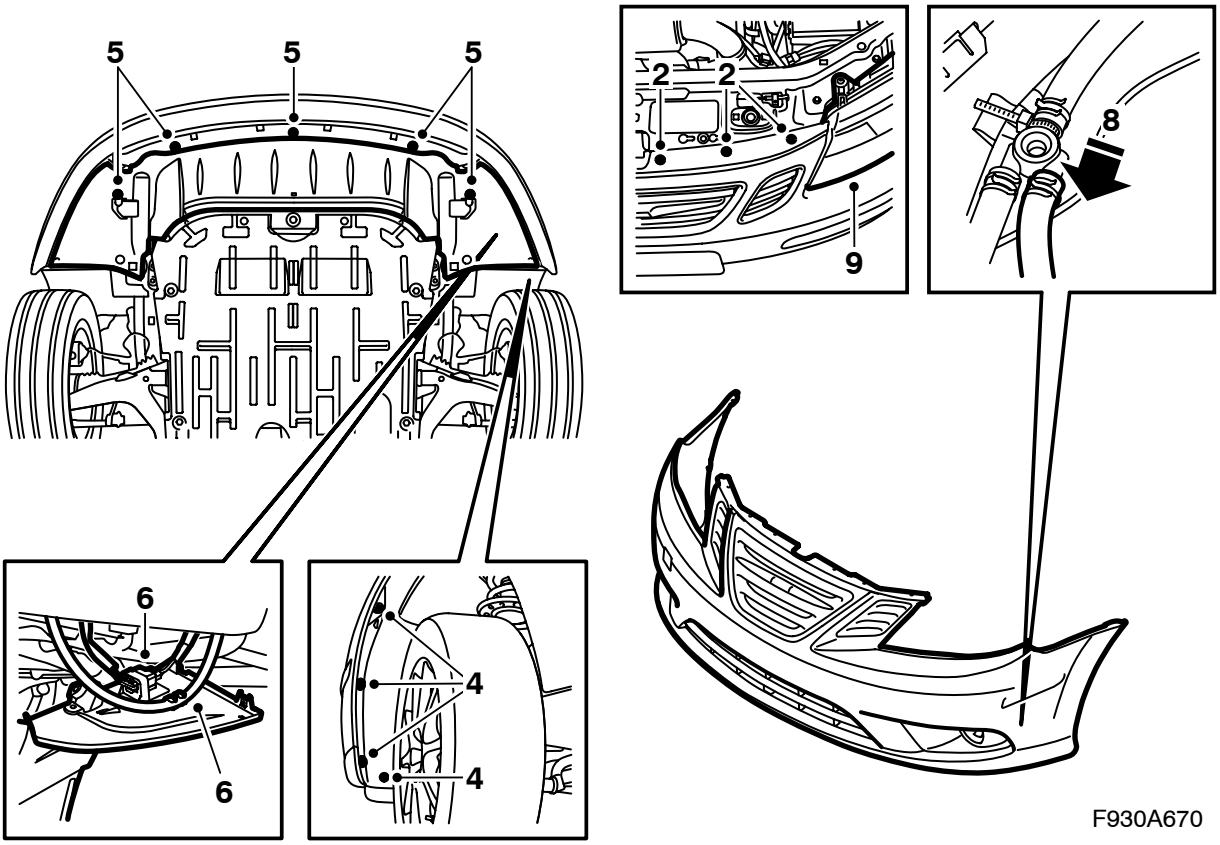

1 배터리의 음극 케이블을 분리하십시오.

2 상부 라디에이터 크로스 멤버에서 범퍼 커버의 클립을 탈착하십시오.

3 차량을 들어 올리십시오.

4 휠하우징에 있는 범퍼 나사를 탈착하십시오.

5 스포일러 실드를 탈착하십시오.

6 범퍼 커넥터를 빼낸 후 스포일러 실드의 홀더에서 탈착하십시오.

헤드 램프에 와이퍼가 장착된 차량: 스포일러 실드에서 호스를 빼내십시오.

7 차를 바닥에 내려놓으십시오.

8 범퍼 커버의 측면을 바깥쪽으로하여 범퍼를 탈착하십시오.

헤드 램프에 와이퍼가 장착된 차량: 분기에서 호스를 탈착하고 8.5㎜ 드릴을 사용하여 막아 놓으십시오.

9 왼쪽 헤드램프를 탈착하십시오.

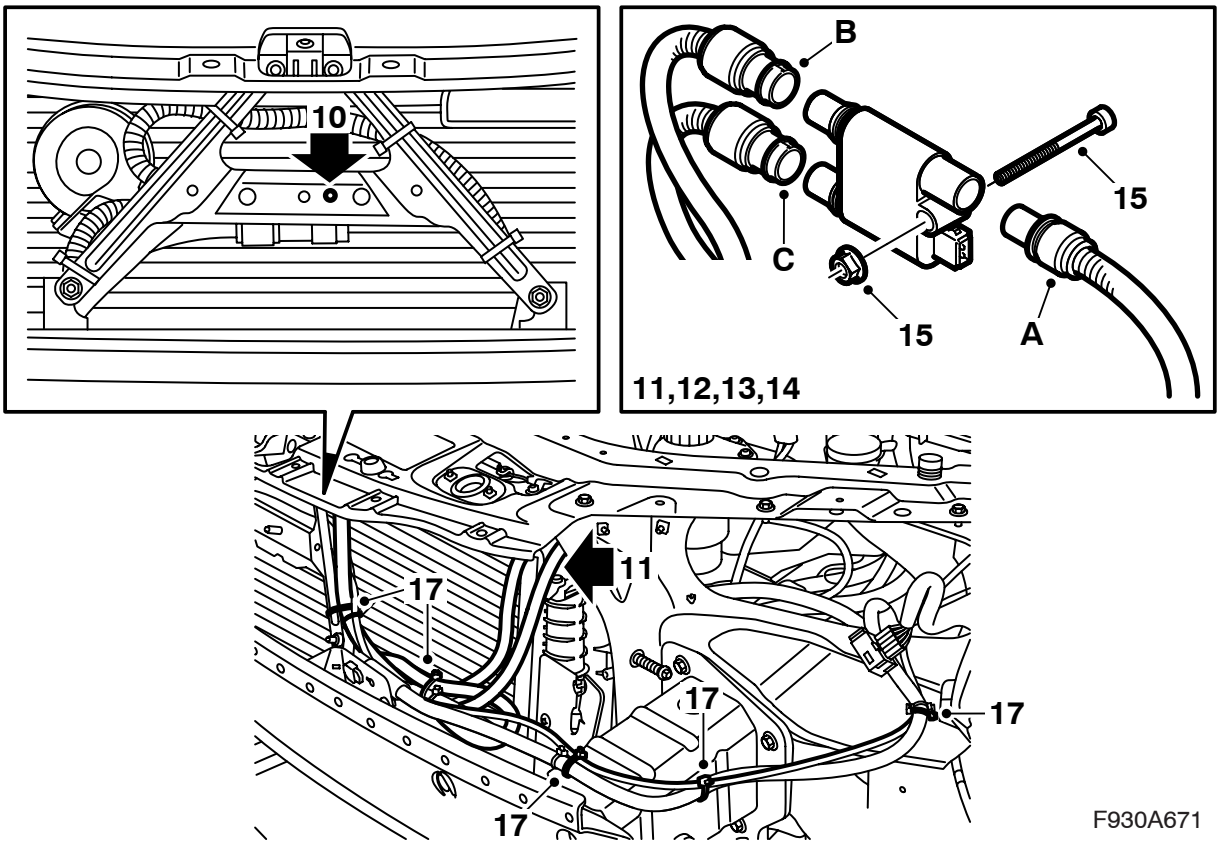

10 **블록 히터 미장착 차량:** 드릴로 혼 브래킷에 타이머 릴레이용으로 6mm 홀을 뚫으십시오.

> ⚠ 경고
> 차량의 와이어링 하니스가 손상되지 않도록 주의하십시오. 와이어링 하니스의 손상은 단락/화재의 원인이 됩니다.

11 모든 확장 케이블 접촉부/분기 접촉부를 빼내고 상부 라디에이터 마운팅에서 케이블을 탈거하지 않고 케이블을 상부 라디에이터 멤버로 다시 배치하십시오. 연결 케이블을 라디에이터 멤버 아래 좌측 헤드램프와 라디에이터 사이에 배치하십시오.

12 타이머 릴레이 (A)에 인입선을 연결하십시오.

13 엔진 블록 히터 케이블을 타이머 릴레이 소켓에 끼우십시오B).

14 **캐빈 히터 장착 차량:** 캐빈 소켓 케이블을 타이머 릴레이 소켓(C)에 끼우십시오.

15 콘솔쪽에 릴레이의 스페이서 힐을 사용하여 경음기 콘솔에 타이머 릴레이를 장착하고 나사의 머리가 라디에이터 쪽을 향하도록 나사를 장착하십시오. 타이머 릴레이의 소켓 B에 연결된 연결 케이블은 타이머 릴레이 위로 와야 합니다.

16 연결에 로킹 클립을 장착하십시오. 로킹 클립이 올바로 장착되면 클릭 소리가 들립니다.

17 와이어링 하니스를 타이머 릴레이에 연결하고, 와이어링 하니스를 인입선을 따라 배치한 후 경음기를 따라 범퍼 멤버까지 내려간 후 에어백 센서 와이어링 하니스까지 배치하십시오. 에어백 와이어링 하니스와 같은 고정점에 타이머 릴레이의 와이어링 하니스를 고정시키십시오.

> 주의
> 타이머 릴레이용 와이어링 하니스는 헤드램프 구멍에 있는 에어백 센서용 와이어링 하니스 옆에 와야 합니다.

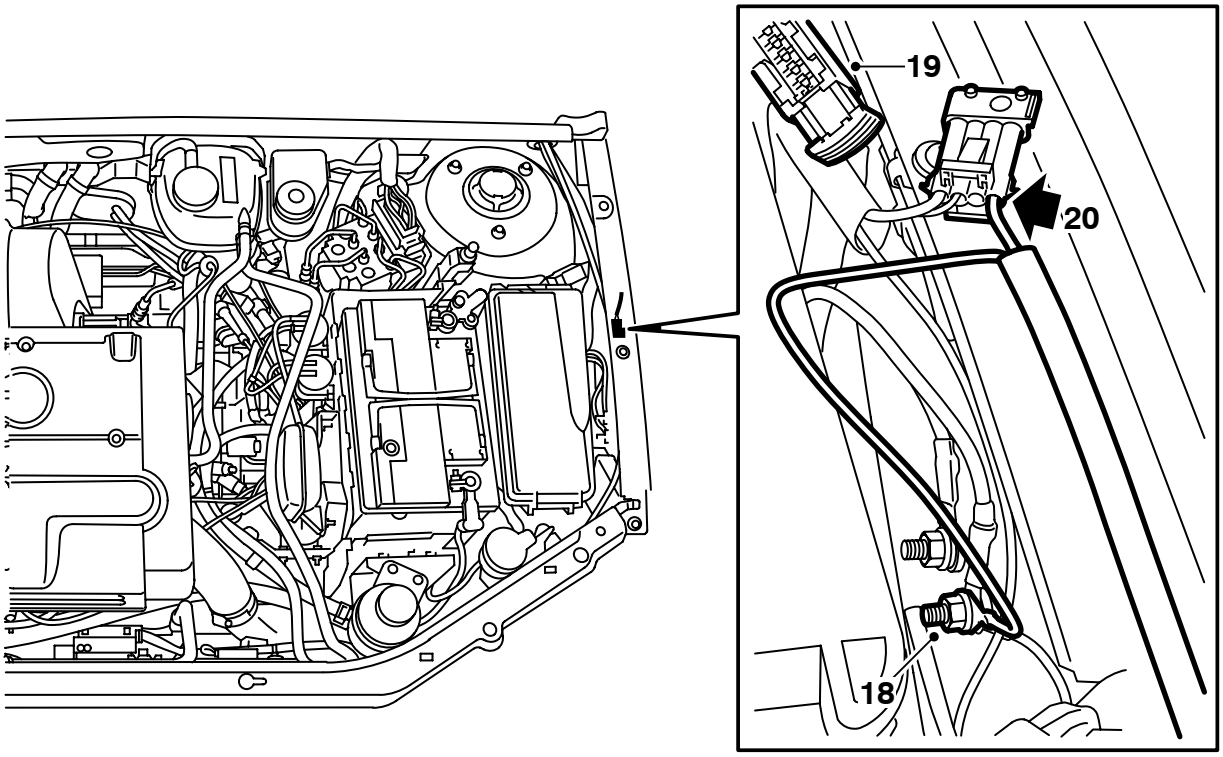

F930A672

18 엔진실의 퓨즈 박스 앞쪽 접지점 (G30A)에 접지선을 연결하십시오.

19 엔진실 퓨즈 박스와 프런트 윙 사이에 있는 "Pre-Acc 소켓"을 찾아내고 테이프나 블라인드 연결이 있으면 이것을 탈착하십시오.

20 4핀 "Pre-Acc" 소켓에 와이어링 하니스를 연결하십시오.

참고

4핀 "Pre-Acc" 소켓이 이미 사용되고 있으면 다음과 같이 기존의 커넥터에 연결하십시오.

- "Pre-Acc"를 분리하십시오.
- 타이머 릴레이의 와이어링 하니스용 커넥터에서 씰을 탈착하고 케이블을 빼내십시오.
- "Pre-Acc" 위치 4에 연결된 커넥터에 케이블을 끼워 넣으십시오
- 커넥터를 "Pre-Acc"에 연결하십시오

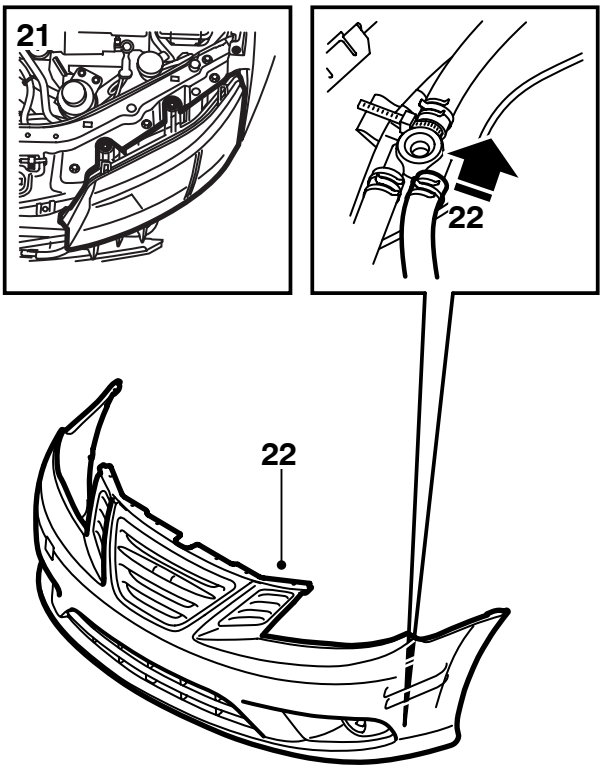

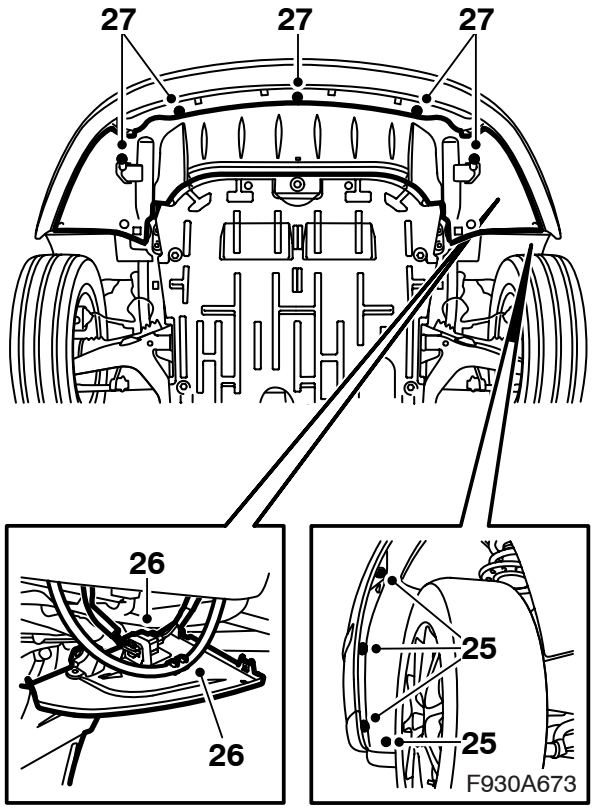

21 왼쪽 헤드램프를 연결하고 장착하십시오.

> ⚠ 경고
> 와이어링 하니스가 끼지 않도록 하십시오. 잘못 장착하면 와이어링 하니스가 손상될 수 있고 단락/화재의 위험이 있습니다.

22 범퍼를 들어 올리십시오.

> ⚠ 경고
> 와이어링 하니스가 끼지 않도록 하십시오. 잘못 장착하면 와이어링 하니스가 손상될 수 있고 단락/화재의 위험이 있습니다.

헤드 램프에 와이퍼가 장착된 차량: 분기에 헤드램프 와셔 호스를 연결하십시오.

23 범퍼를 조정하고 홀더 마운팅에 고정되도록 커버를 다시 누르십시오.

24 상부 라디에이터 크로스 멤버에 클립을 장착하십시오.

25 차량을 들어올리고 휠하우징에 범퍼의 나사를 장착하십시오.

26 스포일러 실드를 들어올리고, 홀더에 범퍼의 커넥터를 장착한 후 커넥터를 연결하십시오.

헤드 램프에 와이퍼가 장착된 차량:스포일러 실드 호스를 고정하십시오.

27 스포일러 실드를 장착하십시오.

28 차량을 내려놓고 범퍼의 맞춤상태를 점검하십시오.

29 배터리의 마이너스 케이블을 장착하십시오.

30 **헤드 램프에 와이퍼가 장착된 차량:** 헤드램프 와이퍼/와셔 기능을 점검하십시오.

31 진단 공구를 연결하여 차량 모델과 연식을 선택한 후 "전체"를 선택하고 "추가/제거"를 선택하며,액세서리를 선택한 후에 "추가"를 선택하십시오.

참고

진단 공구는 일부 경우에 TIS에 있는 보안 코드를 가져와야 할 필요가 있습니다. 실행할 사항은 진단 공구의 화면에 표시됩니다.

32 차량의 엔진 히터를 소켓에 연결하십시오.

33 SIDC 버튼 "CUSTOMIZE"누르고, "엔진 히터" 선택하고, "SET"를 누른 후, "수동 컨트롤"를 선택하고, "SET"를 누르고, "히터 켬"을 선택하고, "SET"를 누른 후 엔진 히터가 시동되는지 점검하십시오.

34 "수동 컨트롤"를 선택하고, "SET" 선택하고, "히터 끔" 선택하고, "SET"를 누르고, "되돌아가기" 및 "종료" 선택하십시오.

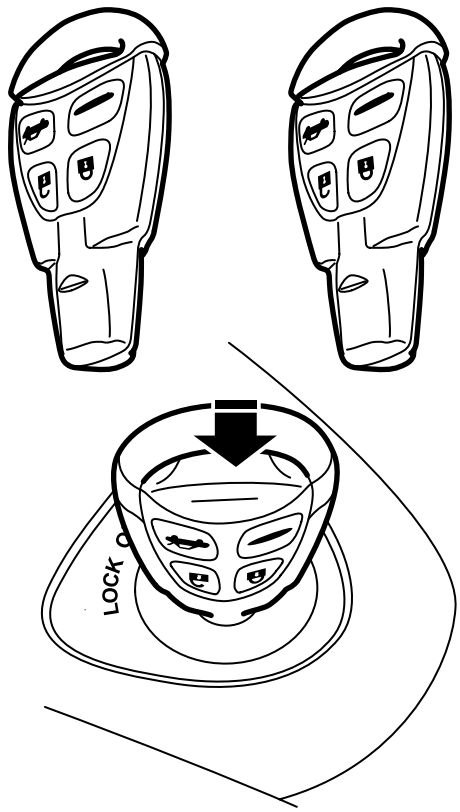

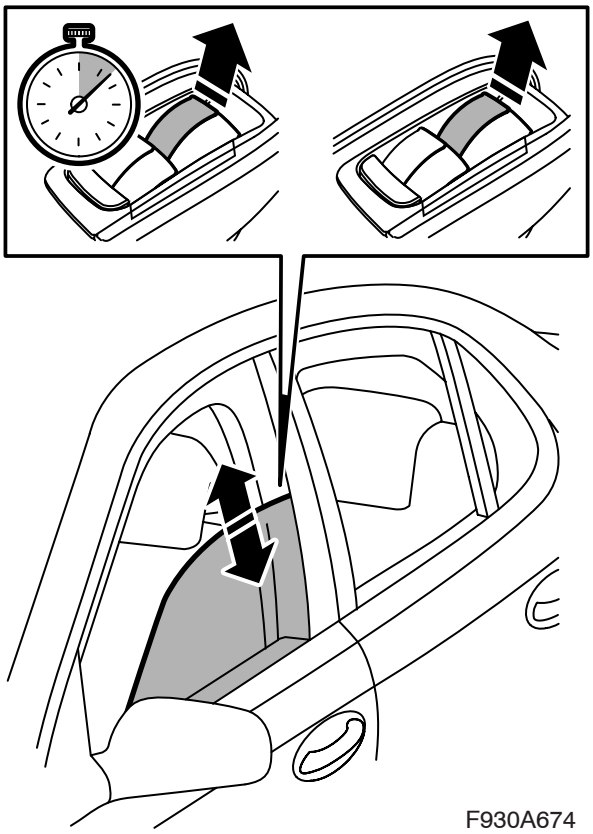

리모컨 코드와의 동기화

점화 스위치에 키를 삽입하여 리모컨 코드를 동기화시키십시오.

주의

이것은 전체 키를 모두 실시해야 합니다. 그렇지 않으면 리모컨의 기능이 작동되지 않는다.

핀치 보호 캘리브레이션

⚠ 경고

전기가 차단된 뒤에는 윈도우 리프트를 보정하지 않으면 끼임 방지 기능이 작동되지 않는다.

참고

전압차가 심하게 되기 때문에 제어 모듈은 한 번에 하나씩 보정해야 합니다.

1 윈도우를 닫는다.
CV: 도어와 소프트톱을 닫으십시오.

2 계기판 메인 퓨즈박스(IPEC)의 퓨즈 F5을 탈착한 후 다시 장착하여 끼임 방지 기능을 세팅하면 두 도어 제어모듈의 끼임 방지 기능이 모두 리셋되고 두 프런트 윈도우 모두 프로그래밍되어야 합니다.

3 차량을 시동하십시오.

4 윈도우를 완전히 내린다. 윈도우가 완전히 내려올 때까지 버튼을 누르십시오.

5 윈도우를 완전히 올리십시오. 올라가는 동안 계속해서 버튼을 누르십시오. 윈도우가 최고 높이로 올라간 후 1초 이상 기다리십시오.

6 윈도우를 완전히 내린다. 윈도우가 완전히 내려올 때까지 버튼을 누르십시오.

7 윈도우를 완전히 올리십시오. 올라가는 동안 계속해서 버튼을 누르십시오. 윈도우가 최고 높이로 올라간 후 1초 이상 기다리십시오.

8 보정을 실행하면 확인음이 들려야 합니다. 확인음이 들리지 않으면 절차를 반복하십시오.

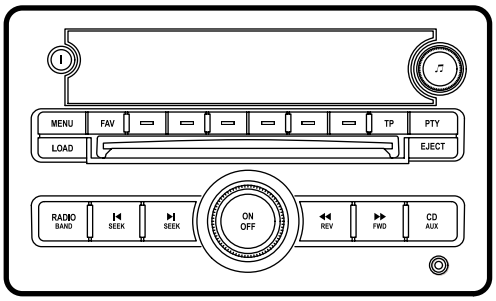

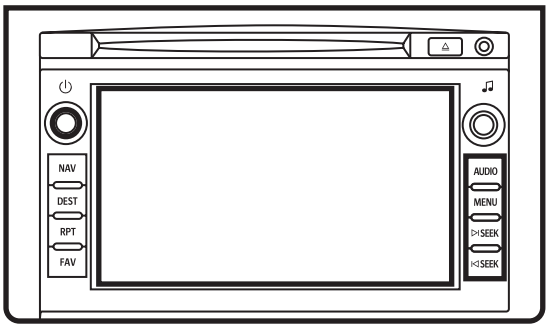

F930A675

시계 설정

오디오 시스템 장착, 내비게이션 미장착 차량

CD- 체인저가 없는 오디오 시스템의 수동 조정 :

- 시계 버튼을 누르십시오.
- 변경하고자 하는 메뉴의 바로 아래에 있는 메뉴 선택 버튼을 누르십시오.
- 한 단계씩 시간 또는 날짜를 증가시키기 위해 메뉴 버튼을 누르십시오. 시간 및 날짜는 SEEK-, FWD- 또는 REV-버튼을 눌러 조정할 수도 있습니다.

CD- 체인저가 있는 오디오 시스템의 수동 조정 :

- MENU- 버튼을 누르십시오.

디스플레이의 시계 심볼 바로 있는 메뉴 버튼을 누르십시오.

- 변경하고자 하는 메뉴의 바로 아래에 있는 메뉴 선택 버튼을 누르십시오.
- 한 단계씩 시간 또는 날짜를 증가시키기 위해 메뉴 버튼을 누르십시오. 시간 및 날짜는 SEEK-, FWD- 또는 REV-버튼을 눌러 조정할 수도 있습니다.

자동 조정 – RDS- 시간 :

RDS-시간을 수신받기 위해서는 일반 수신조건을 충족하고 해당 라디오국이 RDS(CT-Clock Time) 시간 신호를 보내야 합니다.

- 시계 메뉴에서, 디스플레이의 화살표 심볼 바로 메뉴선택 버튼을 누르십시오.
- RDS-시간 메뉴의 바로 아래에 있는 메뉴 선택 버튼을 누르십시오.
- 시계의 조정이 자동으로 되고 디스플레이에는 "Adjusting to RDS time..."가 표시됩니다. 시간 정보가 없거나 RDS-수신이 좋지 않으면 디스플레이에 "No RDS time available" 텍스트가 표시됩니다.

시계 설정

오디오 시스템 및 내비게이션 장착 차량

참고

이 유닛에는 터치 패널이 있고 시간만 표시하십시오. 내비게이션 시스템은 GPS 신호를 통해 정확한 날짜를 수신하십시오. 이 날짜는 서비스 등의 기타 차량 기능에 사용되나 디스플레이에는 표시되지 않는다.

1 점화를 ON 위치로 하십시오.
2 오디오 시스템을 기동시키십시오.
3 시계 탭이 작동될 때까지 MENU를 누르십시오.
4 터치 화면에서 RDS-시간 또는 수동 조정을 선택하십시오. RDS-시간을 수신받기 위해서는 일반 수신조건을 충족하고 해당 라디오국이 RDS(CT-Clock Time) 시간 신호를 보내야 합니다.

경보 조정

차량에 이동 감지 도난 방지 장치가 장착되어 있으면, 히터 기동 시 경보가 잘못 작동할 수 있습니다.

이런 현상을 피하기 위해 히터가 기동되면 비기동되고, 히터가 비기동되면 재기동되도록 진단 도구로 이동 감지기를 설정하는 방법이 있습니다.

참고

고객은 경보 조정 옵션에 관한 정보를 읽고 경보 구성 방식을 결정할 수 있어야 합니다.

실행

진단 도구를 연결하고 다음과 같이 내비게이션을 사용하십시오.

오류 진단-차량 유형-모델년수-차체-도난 보호-도난 방지 장치-조정-도난 방지 장치-감지 억제

경보 구성을 선택하십시오.

취급 설명서

- 연결 케이블은 오일 저항성이 있는 고무 케이블로서 외부 사용용으로 승인되었으며 단면적이 적어도 3x1.5mm^2 이어야 합니다
- 히터 장치는 접지된 소켓에만 연결해야 합니다

⚠ 경고

케이블을 취급할 때는 주의하십시오.

- 보닛과 차체 사이 핀치 위험과 날카로운 금속 기능품에 의한 부상 위험에 특히 주의하십시오.

- 접지선과 인입 커넥터의 접지핀. 히터의 커버 그리고 차체 사이를 정기적으로 검사하여 전기 충격을 받지 않도록 하십시오.

- 정기적으로 확장 케이블 손상과 노화 유무를 검사하십시오. 손상된 케이블은 즉시 교환하지 않으면 상해 위험이 있습니다.

참고

다음과 같은 경우 히터의 기능이 저하될 수 있습니다:

- 냉각수가 더러워졌다
- 냉각수 레벨이 충분하지 않거나 장치 내에 공기가 들어 있습니다
- 장치 내에 찌꺼기가 있습니다
- 냉각기에 밀봉제가 들어감

경보 조정

차량에 이동 감지 도난 방지 장치가 장착되어 있으면, 히터 기동 시 경보가 잘못 작동할 수 있습니다.

이것을 피하려면 히터가 기동 중일 때에는 이동 감지가 비기동 상태가 되고 히터가 비기동 상태가 되면 이동 감지가 재기동되도록 설정하는 옵션이 있습니다.

경보 조정에 관한 내용은 사브 작업장에 문의하십시오.