MONTERINGSANVISNING · INSTALLATION INSTRUCTIONS
MONTAGEANLEITUNG · INSTRUCTIONS DE MONTAGE

Saab 9-3 Z18XE M04-

Нагреватель блока цилиндров

Accessories Part No.	Group	Date	Instruction Part No.	Replaces
12 804 696	**9:87-44**	**Mar 04**	**12 804 935**	**12 804 935 Aug 03**

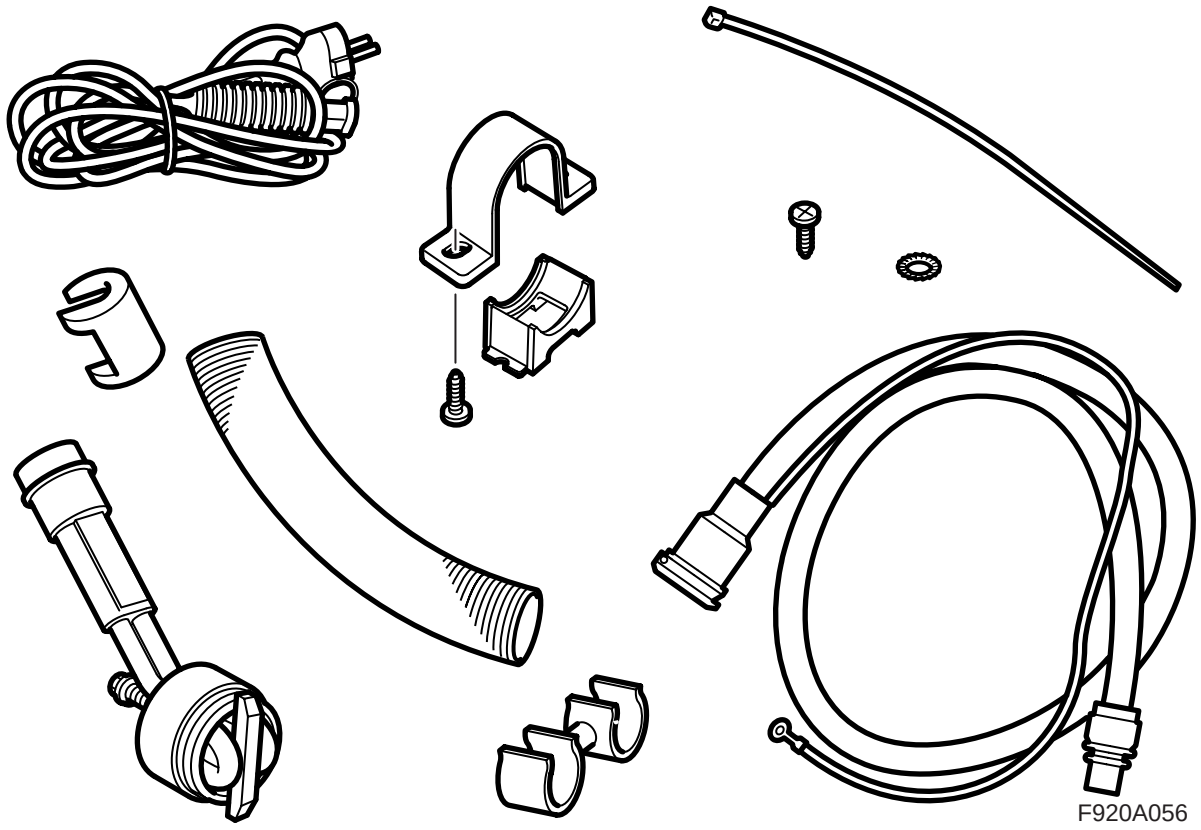

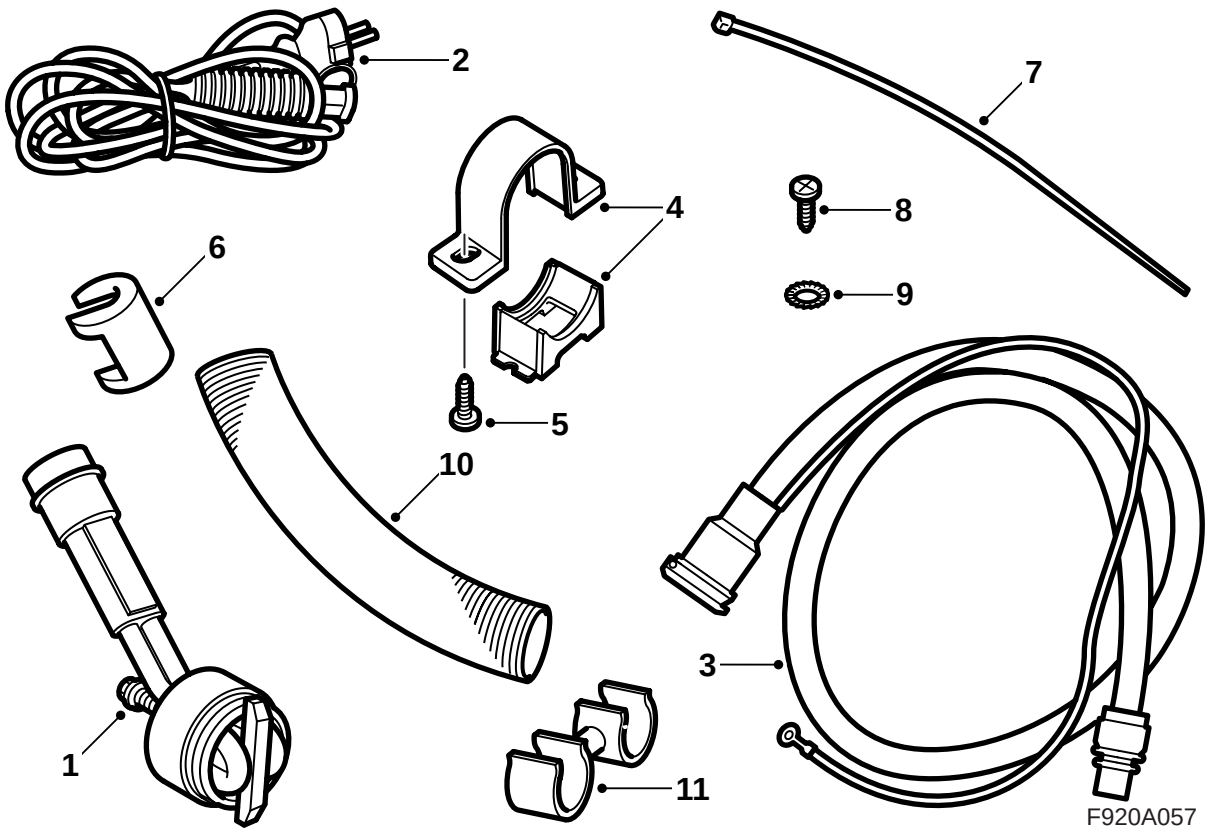

1 Нагревательный элемент
2 Кабель-удлинитель
3 Кабель-соединитель с контактным разъемом
4 Держатель
5 Винт (2 шт.)
6 Фиксирующий зажим
7 Хомут (5 шт.)
8 Винт
9 Зубчатая шайба
10 Теплоизоляция
11 Зажим (не используется)

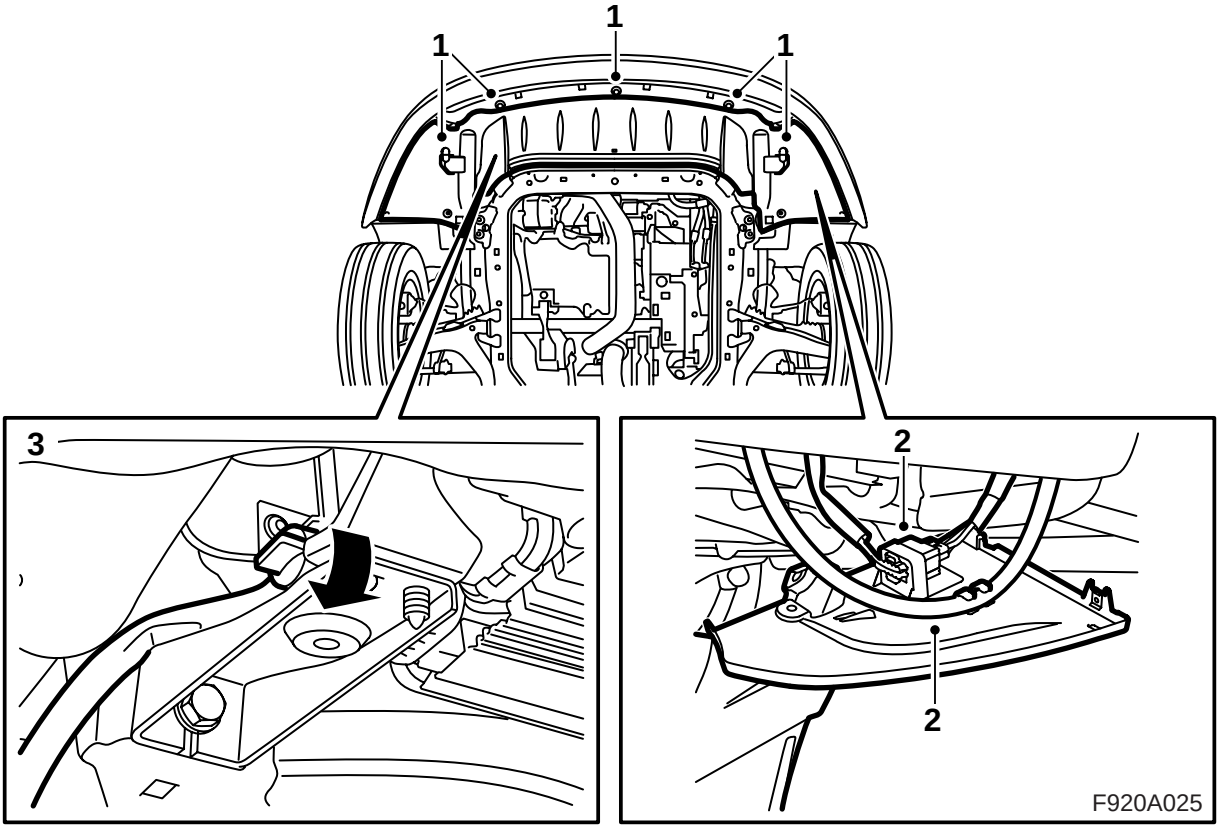

1 Поднимите автомобиль и снимите щиток спойлера.

2 Разомкните контактный разъем бампера и снимите его с держателя на щитке спойлера.

Автомобили со стеклоомывателями фар: Отцепите шланг от щитка спойлера.

3 Поместите сборник под двигатель, подсоедините шланг к сливному патрубку радиатора, откройте пробку сливного отверстия радиатора и слейте охлаждающую жидкость.

4 Опустите автомобиль.

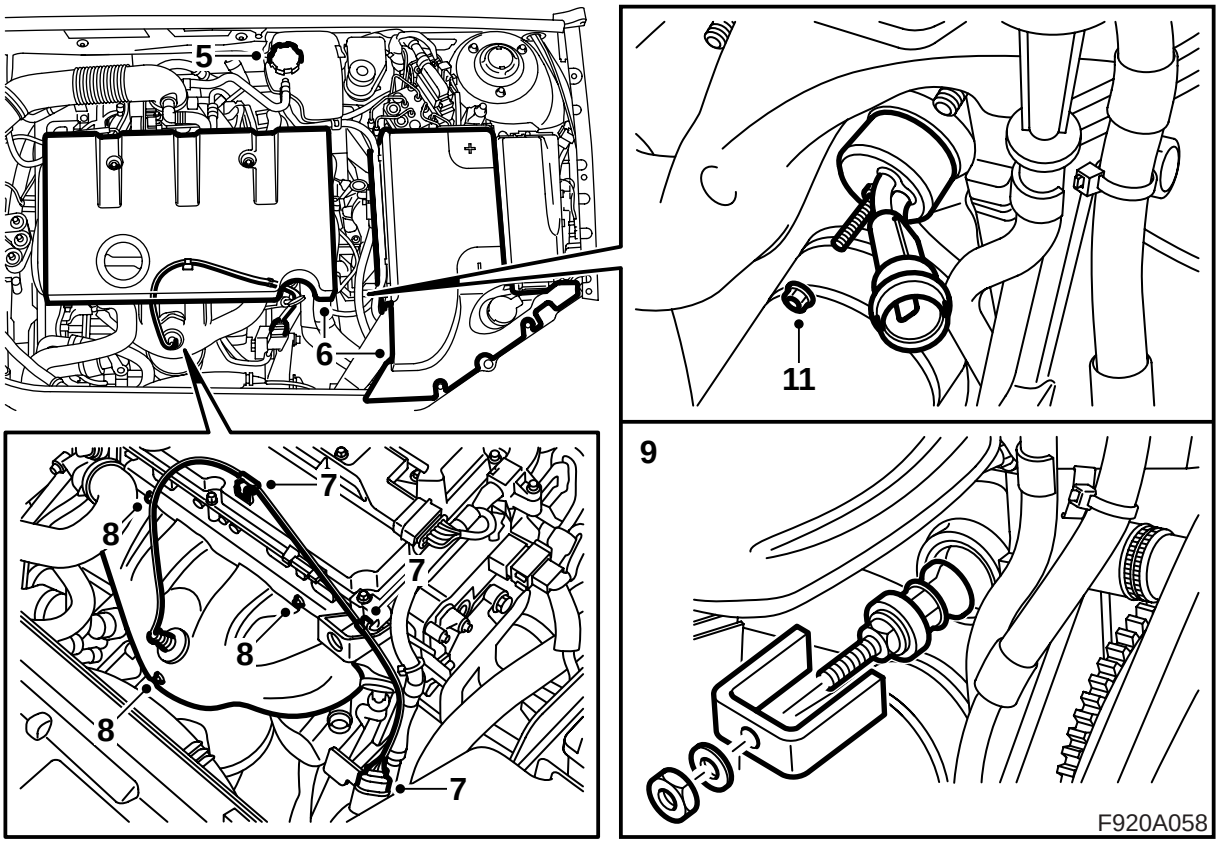

5 Снимите крышку расширительного бачка.

6 Демонтируйте колпак двигателя и колпак аккумулятора.

7 Разъедините контактный разъем и снимите проводку кислородного датчика с зажима.

8 Демонтируйте тепловой щит коллектора выхлопных газов.

⚠ ПРЕДУПРЕЖДЕНИЕ

Будьте осторожны если двигатель горячий. Охлаждающая жидкость горячая, что создает риск ожога от коллектора выхлопных газов.

9 Демонтируйте пробку замораживания при помощи инструмента 260 147 020. Пользуйтесь например длинной втулкой на 17 мм. Очистите уплотняемую поверхность на блоке двигателя.

10 Нанесите на кольцо круглого сечения нагревателя блока цилиндров бескислотный или эквивалентный ему вазелин, арт. № 30 06 665.

11 Отрегулируйте Т-образное противоположное отверстие на нагревателе блока цилиндров так, чтобы оно находилось между обоими змеевиками нагревателя, наведите нагреватель в блок цилиндров и смонтируйте его так, чтобы электрическое подключение находилось между коллектором выхлопных газов и масляным щупом.

Указание

Расстояние между нагревателем блока цилиндров и масляным щупом должно быть примерно 10 мм.

Момент затягивания 3,5 Нм

12 Поднимите автомобиль.

13 Закройте пробку сливного отверстия охладителя и снимите шланг.

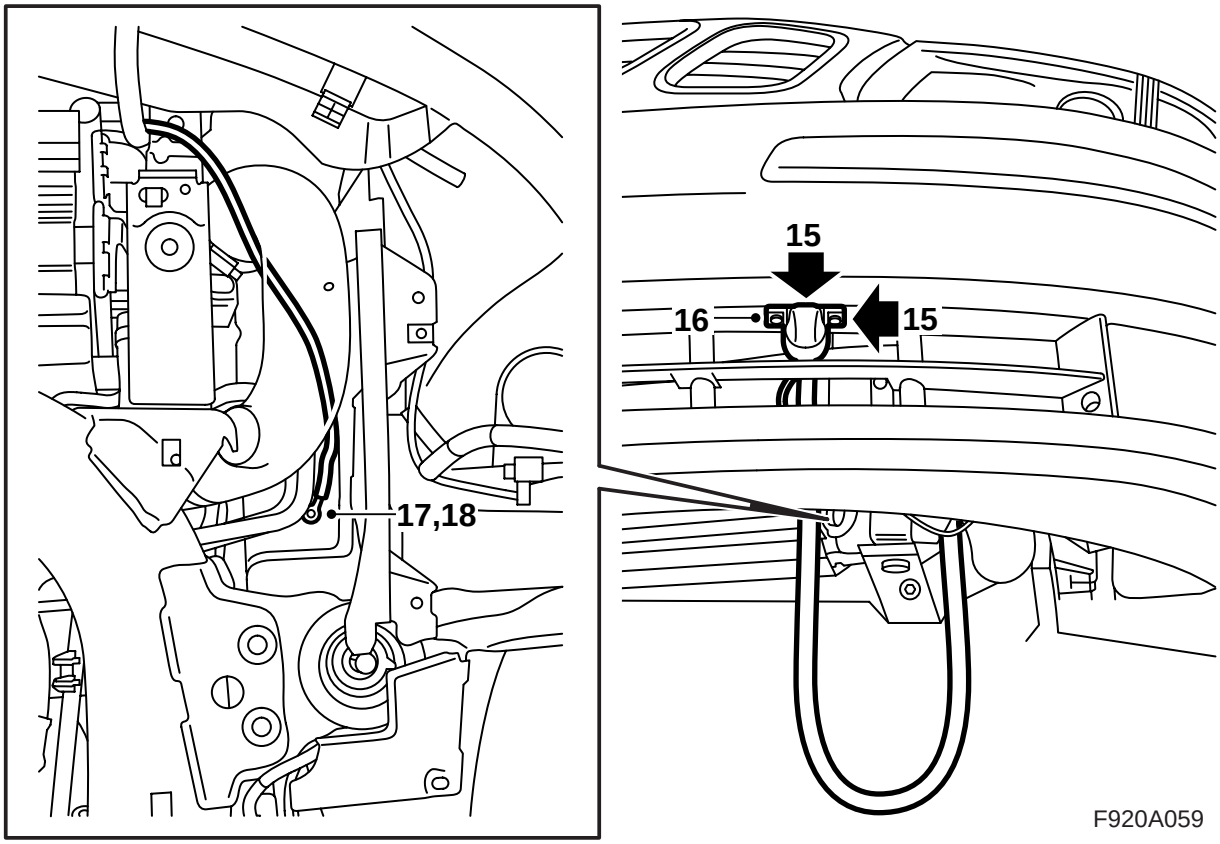

14 Опустите автомобиль до удобной рабочей высоты и введите соединительный кабель через нижнюю часть облицовки радиатора, между трубками и между радиатором в сборе и его левым кронштейном.

15 Пометьте место, где должен будет располагаться держатель соединительного штепселя. Стрелка на держателе должна быть направлена вперед. Для этого поместите держатель под бампером, установив его передний край на одной линии с линией в решетке бампера и в центре отверстия. Наметьте отверстие шилом.

16 Установите контактный разъем в держателе (крышку следует открывать вверх), а держатель смонтируйте на бампере.

17 **M03-04:** Просверлите сверлом на 3,5 отверстие в структурной балке для кабеля заземления.

M05-: Разделите штепсельный разъем на структурной балке. Просверлите сверлом на 3,5 мм отверстие в структурной балке дла кабеля заземления.

Указание

Отверстие сверлите сразу же рядом с квадратным отверстием.

18 Соскребите краску для обеспечения хорошего заземления и прикрутите заземляющий провод винтом с зубчатой шайбой (зубчатую шайбу следует размещать между клеммой заземляющего кабеля и кузовом). Нанесите растекающуюся защиту от коррозии, арт. № 30 15 971.

19 Укладывайте соединительный кабель между радиатором и шлангом наддувочного воздуха, а затем прямо вверх в сторону элемента конструкции.

M05: Подсоедините штепсельный разъем, расположенный на структурной балке.

20 Опустите автомобиль.

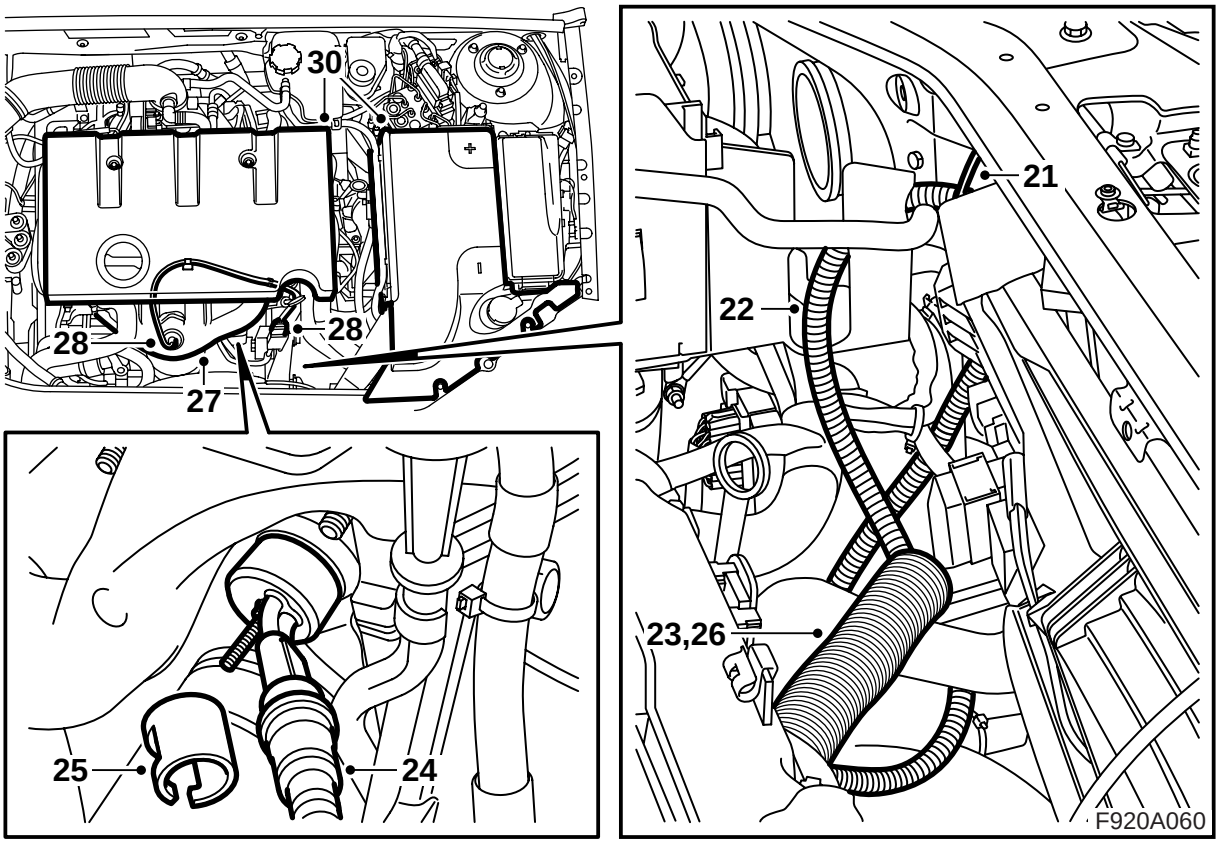

21 Укладывайте соединительный кабель слева от радиатора и прикрепите кабель хомутом к верхнему левому крепежному кронштейну радиатора.

22 Проведите соединительный кабель через отверстие в полке аккумулятор и далее к нагревателю.

23 Наденьте на кабель теплоизоляцию.

24 Нанесите на уплотнительное кольцо соединительного кабеля бескислотный вазелин, арт. № 30 15 286, или эквивалентный ему, и подсоедините кабель к нагревателю блока цилиндров.

⚠ ПРЕДУПРЕЖДЕНИЕ

Очень важно, чтобы перед подсоединением уплотнительное кольцо соединительного кабеля было смазано, а все соединения прижаты соответствующим образом. Плохой контакт может вызвать перегрев и пожар.

25 Установите на соединение фиксирующий зажим. Когда зажим установлен правильно, слышится щелчок.

26 Зафиксируйте теплоизоляцию на проводе и зажмите концы теплоизоляции.

⚠ ПРЕДУПРЕЖДЕНИЕ

Проверьте, чтобы кабель не касался острых краев и горячих поверхностей. Порезы и плавления могут привести к короткому замыканию.

27 Смонтируйте теплоизоляцию коллектора выхлопных газов.

28 Установите проводку кислородного датчика в зажим и подсоедините штепсельный разъем. Смонтируйте штепсельный разъем на креплении.

29 Закрепите соединительный кабель хомутами. Изогните кабель плавной кривой, так чтобы он мог поглощать любые перемещения двигателя.

30 Долейте хладагент и заверните крышку расширительного бачка. Проверьте герметичность системы и смонтируйте колпак аккумулятора.

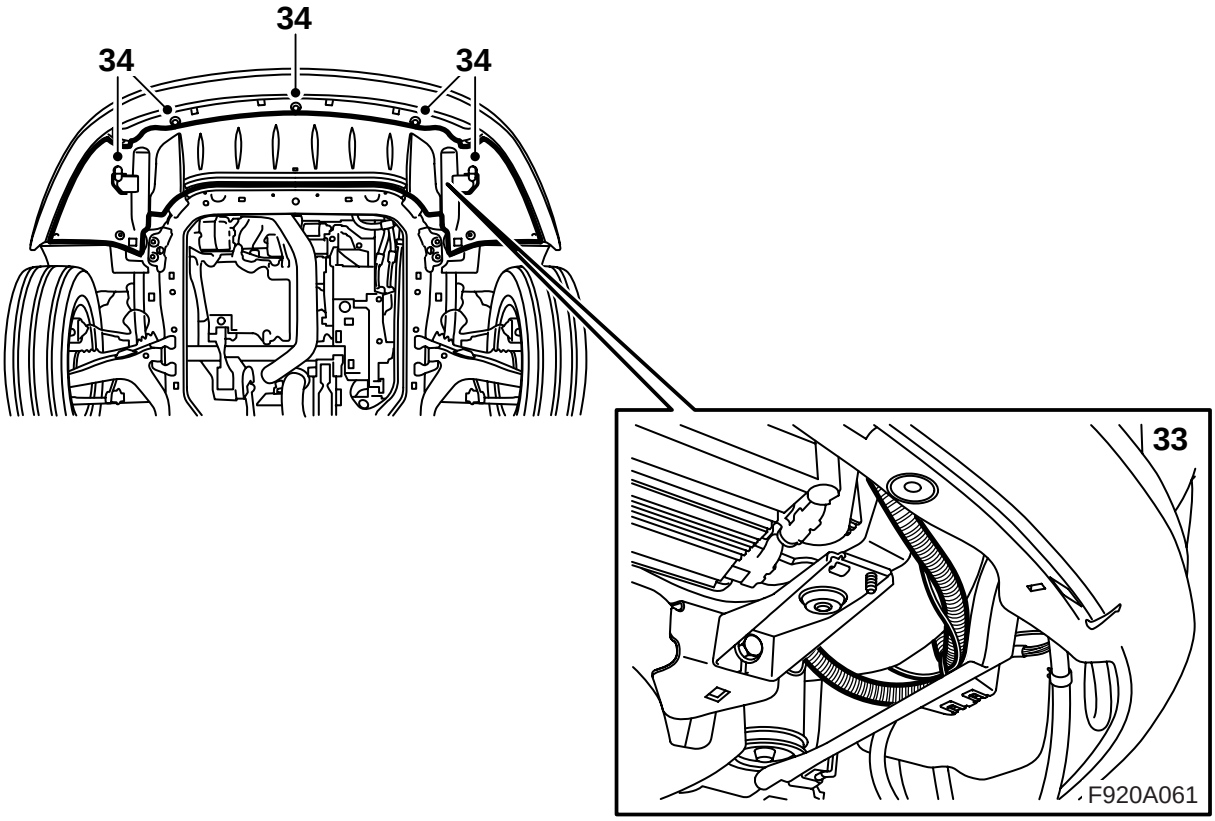

31 Выпустите воздух из системы охлаждения следующим образом:

Примечание
AC/ACC должен быть выключен.

Наполните систему охлаждения до отметки MAX. Закройте крышку расширительного бачка, запустите двигатель и дайте ему поработать с различным уровнем оборотов до прогрева.

Проверьте наличие непрерывного потока охлаждающей жидкости в шланге от корпуса термостата к расширительному бачку.

Дайте двигателю поработать до тех пор, пока не откроется термостат.

Осторожно откройте крышку расширительного бачка и наполните до отметки MAX. Закройте крышку. Заглушите двигатель и при необходимости наполните до отметки MAX.

Выключите двигатель, осторожно откройте крышку расширительного бачка и долейте жидкость до отметки MAX. Закройте крышку.

32 Поднимите автомобиль.

33 Поместите излишек соединительного кабеля между внизу между нижним левым кронштейном радиатора и пластмассовым щитом. Зафиксируйте его хомутом.

34 Поднимите щиток спойлера, вставьте в держатель контактный разъем бампера и подключите его.

Автомобили со стеклоомывателями фар: Зацепите шланг за щиток спойлера.

Все модели: Установите щиток спойлера.

35 Опустите автомобиль.

36 **Автомобили со стеклоомывателями фар:** Проверьте работу стеклоомывателей фар.

Инструкции для пользователя

- Кабель-удлинитель должен быть изготовлен из маслостойкой резины и предназначен для использования вне помещений, его сечение не менее 3 x 1,5 мм^2.
- Систему нагревателя можно подключать только к заземленной розетке.
- Осторожно обращайтесь со всеми кабелями. Обращайте особое внимание на опасность защемления между капотом и кузовом автомобиля, а также опасность порезов об острые металлические элементы.

⚠ ПРЕДУПРЕЖДЕНИЕ

Во избежание поражения электрическим током регулярно проверяйте заземление контакта "земля" соединительного кабеля, корпуса нагревателя и кузова автомобиля.

- Регулярно обследуйте кабель-удлинитель на наличие повреждений и старение. Поврежденные кабеля следует немедленно заменить.

Примечание

Функционирование обогревателя может быть нарушено, если:

- хладагент загрязнен
- уровень хладагента слишком низкий, либо в системе присутствует воздух
- в системе имеется скопление шуги
- используется радиаторный герметик