MONTERINGSANVISNING · INSTALLATION INSTRUCTIONS
MONTAGEANLEITUNG · INSTRUCTIONS DE MONTAGE

Saab 9-3 B284 M08-

Нагреватель блока цилиндров

Accessories Part No.	Group	Date	Instruction Part No.	Replaces
32 026 189 **32 026 242**		**Окт. 07**	**32 026 198**	

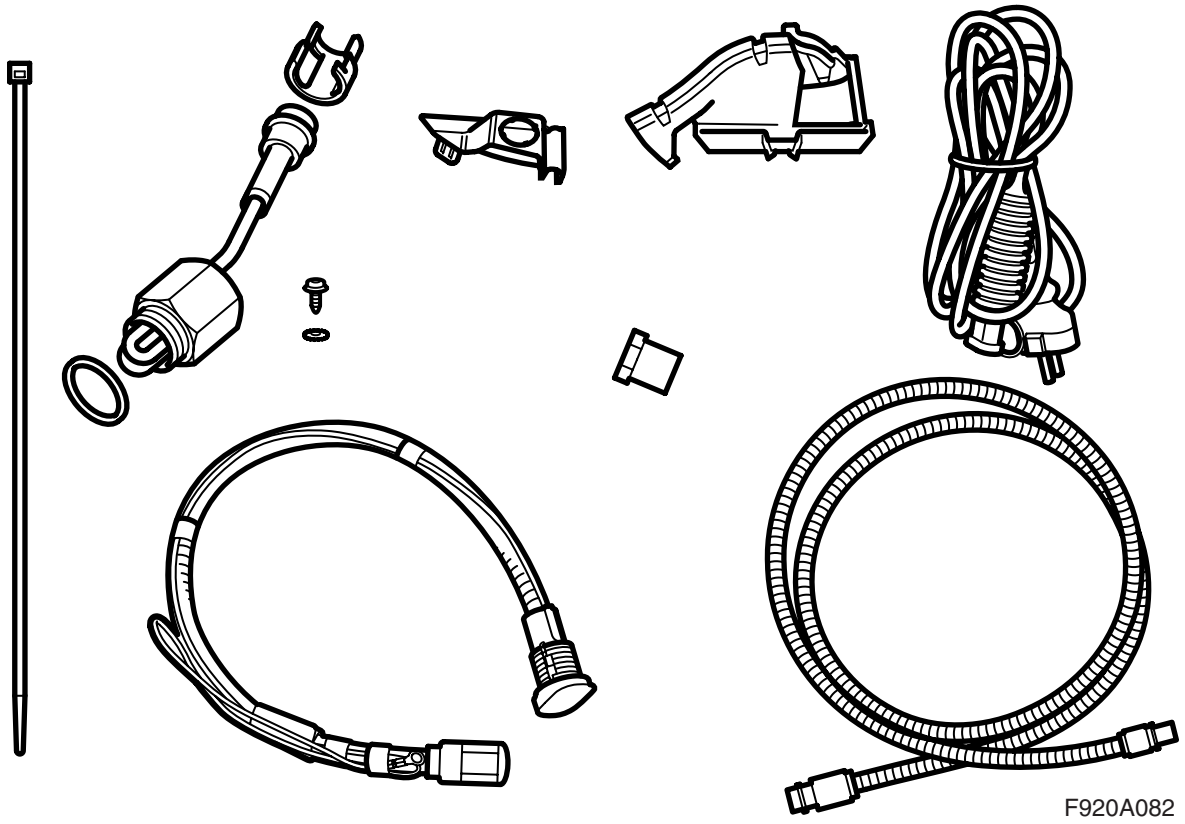

Инструкция для автомобилей со стандартной передней частью, см. стр. 4

Инструкция для автомобилей с передней частью Aero, см. стр. 9

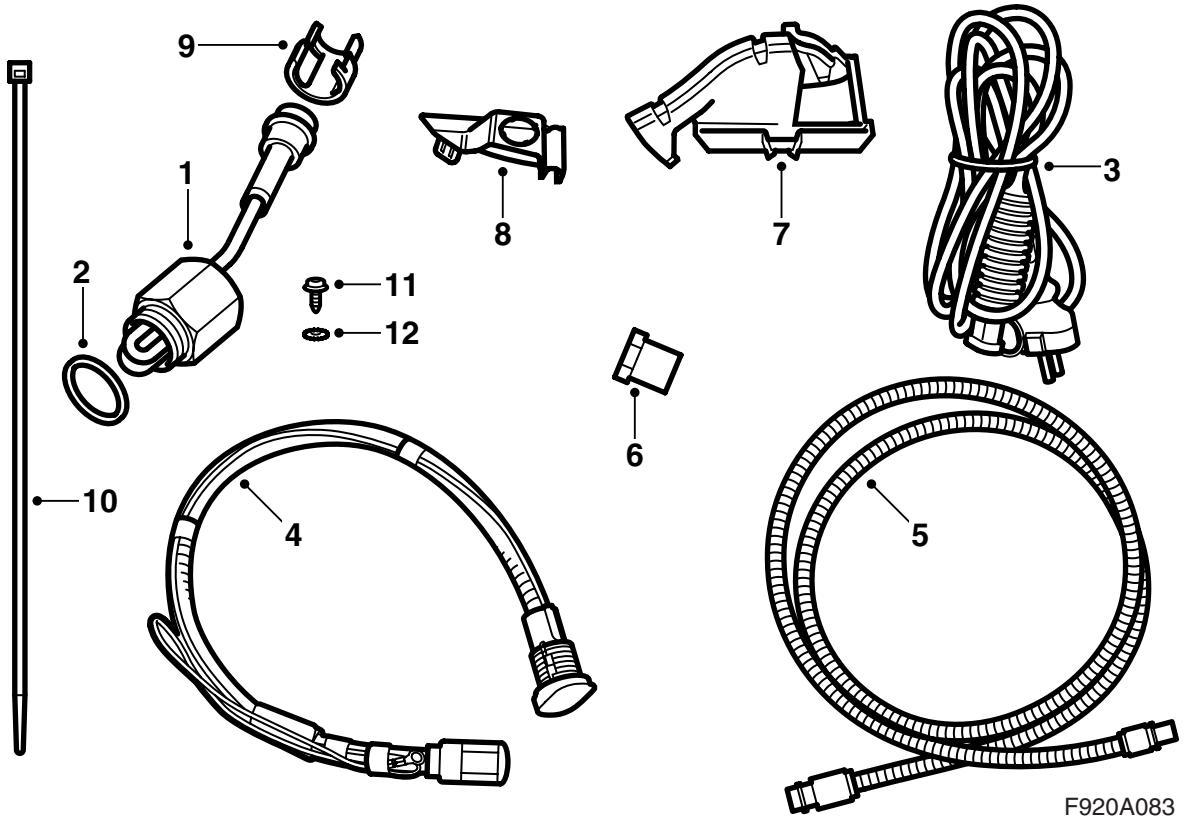

Автомобили со стандартной передней частью

1 Нагревательный элемент
2 Шайба
3 Кабель-удлинитель
4 Кабель входа с кабелем заземления
5 Кабель входа, удлинитель
6 Пластмассовая гайка
7 Внутренний кронштейн
8 Наружный кронштейн
9 Замыкающий зажим (2 шт.)
10 Хомут
11 Винт
12 Зубчатая шайба

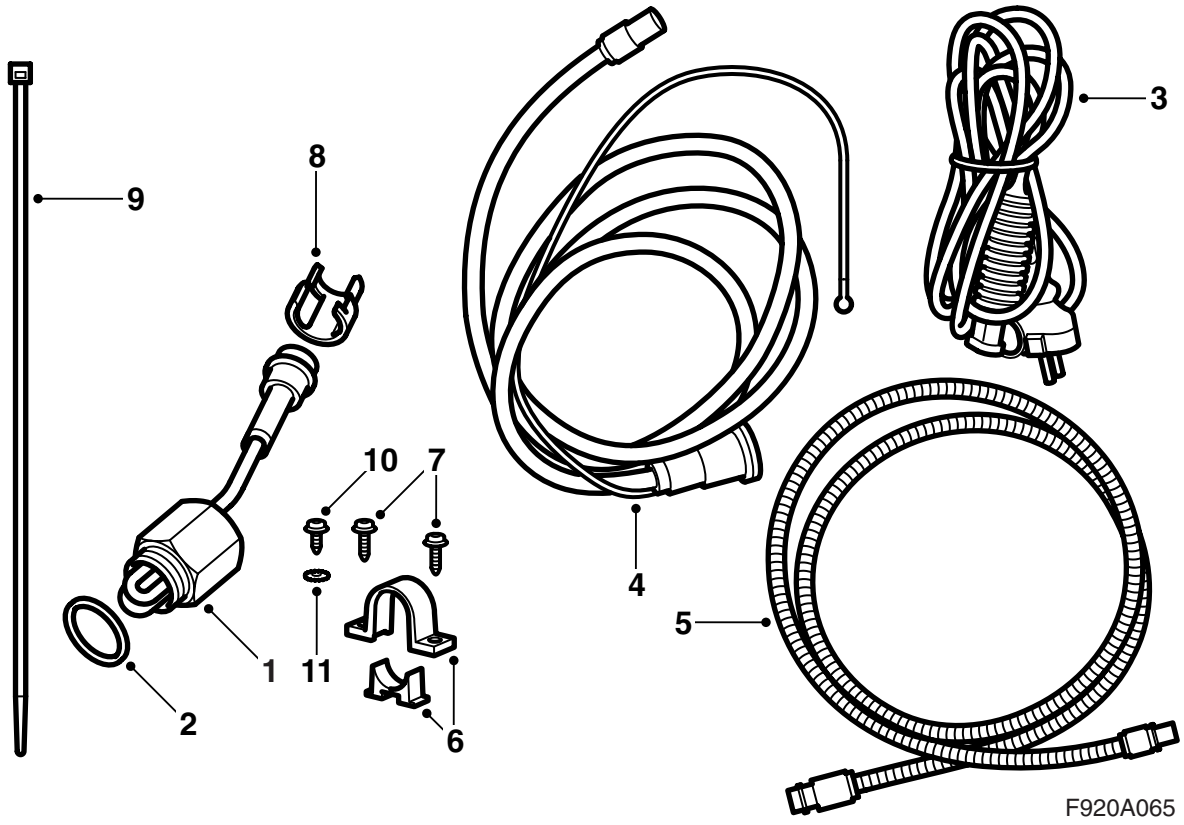

Автомобили с передней частью Aero

1 Нагревательный элемент
2 Шайба
3 Кабель-удлинитель
4 Кабель входа с кабелем заземления
5 Кабель входа, удлинитель
6 Держатель
7 Винт (2 шт.)
8 Фиксирующий зажим
9 Хомут
10 Винт
11 Зубчатая шайба

Автомобили со стандартной передней частью

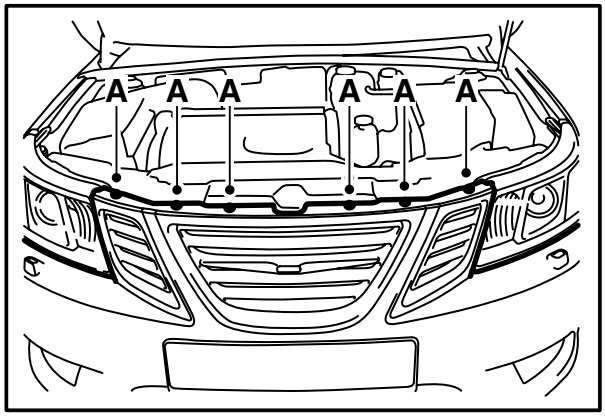

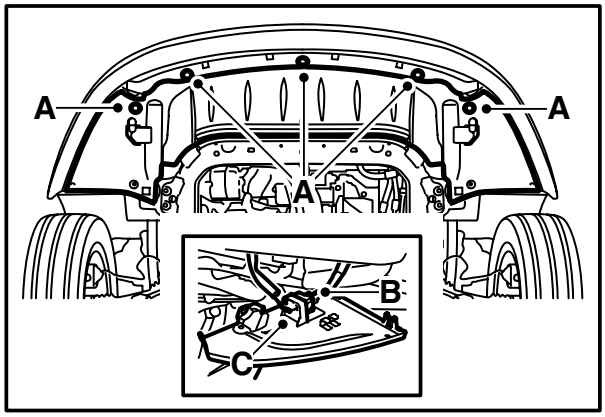

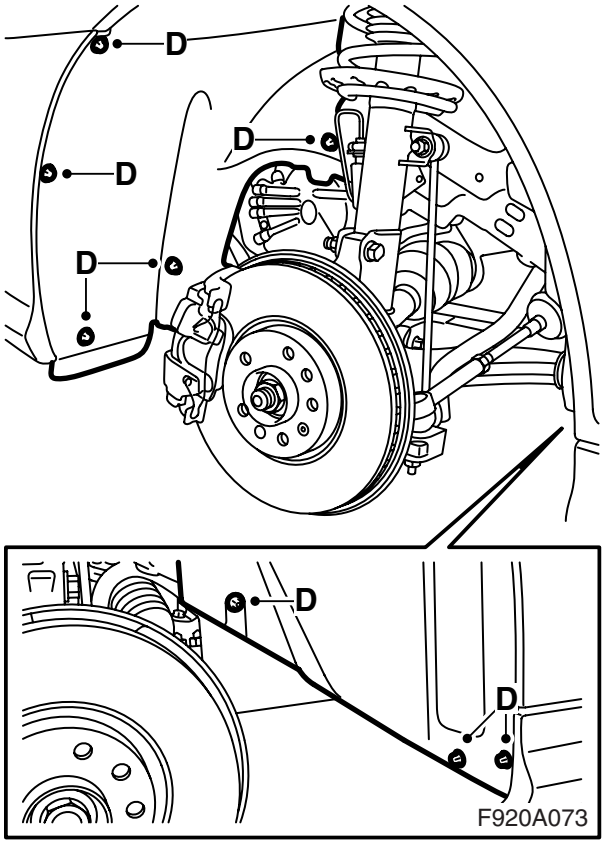

1 Снимите крышку расширительного бачка.

> ⚠ **ПРЕДУПРЕЖДЕНИЕ**
>
> В системе охлаждения преобладает повышенное давление. Горячая охлаждающая жидкость и испарения могут с силой выйти наружу.
> - Открывайте крышку медленно, чтобы выпустить избыточное давление.
> - Неосторожность может привести к травме глаз и ожогам

2 Демонтируйте верхние винты буфера (A).

3 Поднимите автомобиль.

4 Демонтируйте нижние винты буфера (A), отсоедините разъем на буфере (B) и демонтируйте его с держателя (C) на щите спойлера.

Автомобили со стеклоочистителями фар: Снимите шланг со щита спойлера.

5 Установите под двигателем сливной сосуд, отвинтите сливную пробку снизу на насосе охлаждающей жидкости и слейте охлаждающую жидкость.

> ⚠ **ПРЕДУПРЕЖДЕНИЕ**
>
> Будьте осторожны если двигатель горячий. Охлаждающая жидкость горячая, что создает риск ожога от коллектора выхлопных газов.

6 Демонтируйте левое переднее колесо.

7 Демонтируйте левый передний подкрыльник (D).

8 Демонтируйте кожух буфера.

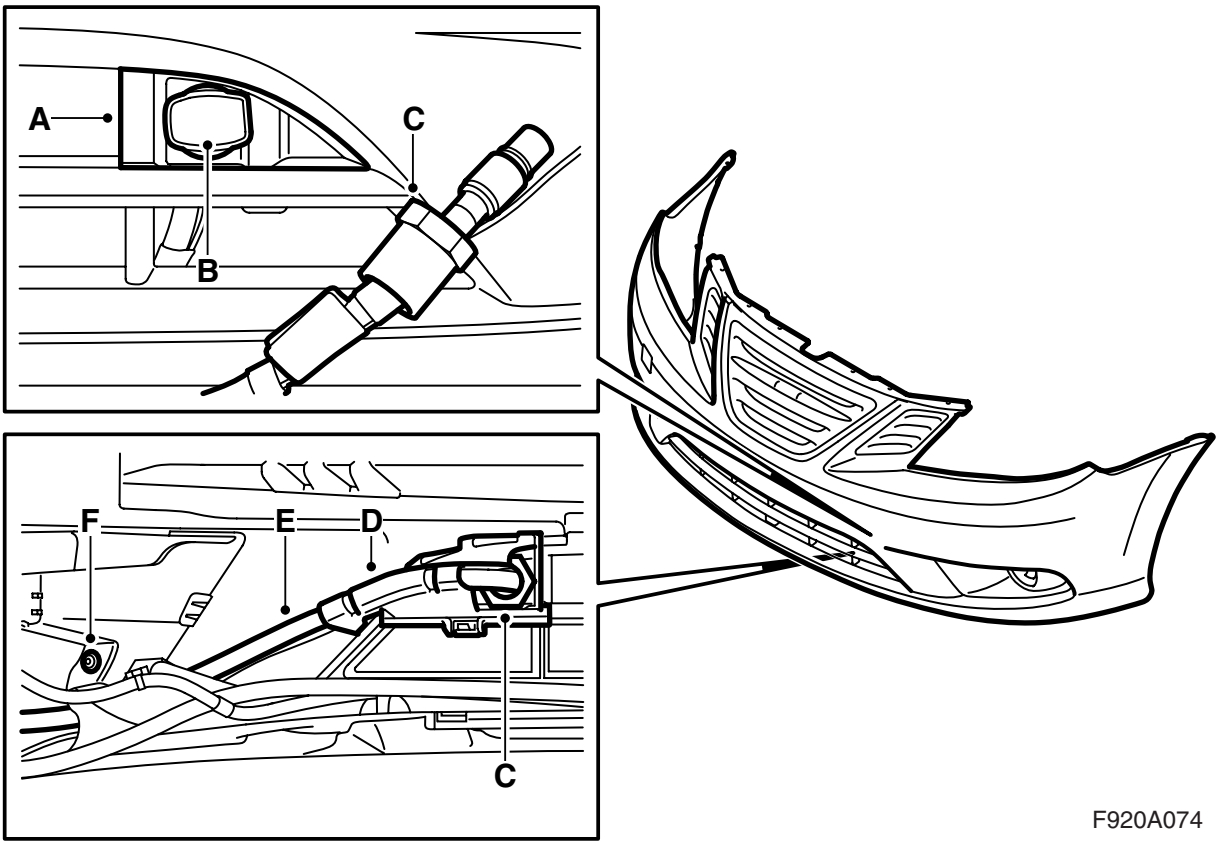

F920A074

9 Смонтируйте кронштейн (A) к буферу. Кронштейн должен зафиксироваться и при этом послышится щелчок.

10 Проведите кабель подачи (B) через кронштейн и навинтите гайку (C).

11 Поверните буфер.

12 Смонтируйте внутренний кронштейн (D), проверьте, чтобы он захватил, установите кабель подачи (E) в кронштейн.

13 Затяните гайку (C) усилием руки.

14 Отвинтите винт (F) противотуманного света, проведите кабель подачи (E) под креплением противотуманного света. Смонтируйте повторно винт (F).

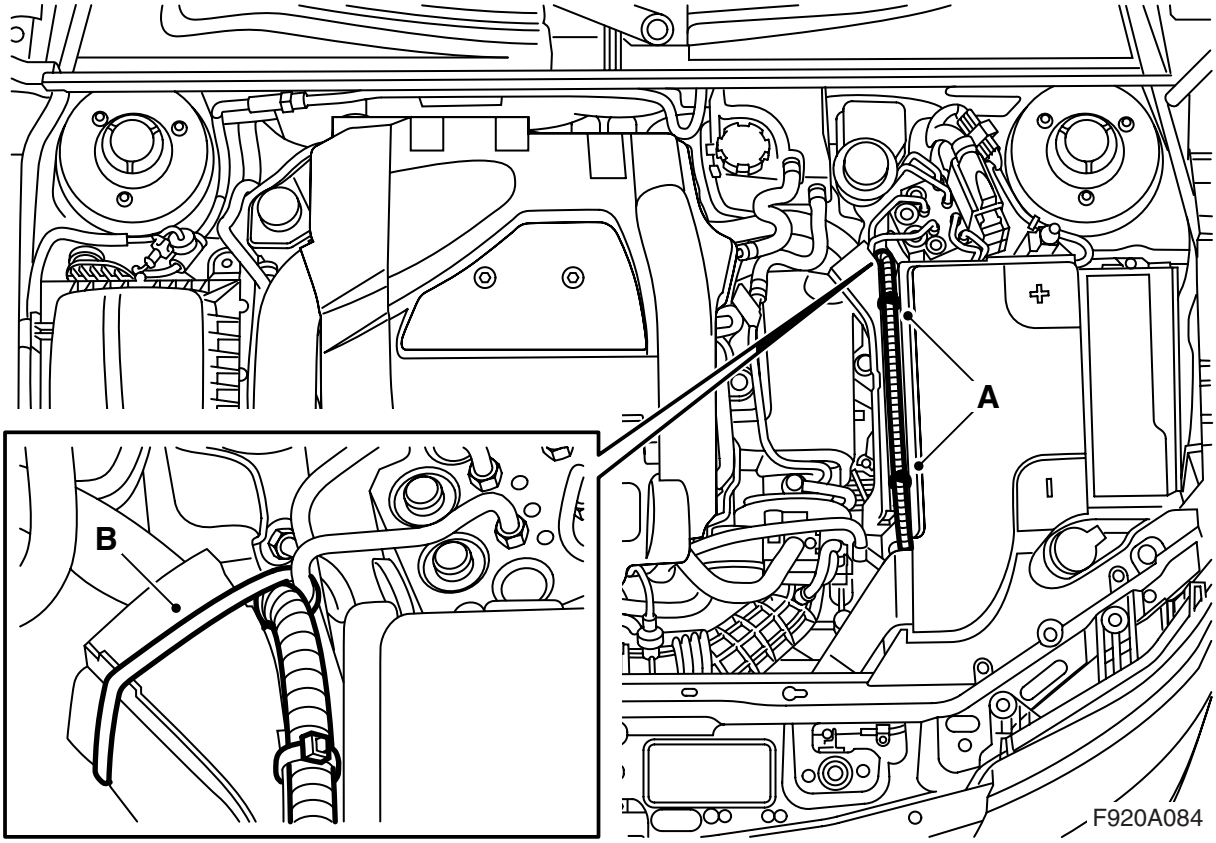

15 Опустите автомобиль.

16 Проведите один конец кабеля-удлинителя вниз между турбоагрегатом и передним краем аккумулятора.

17 Проведите кабель-удлинитель в проем на крышке аккумулятора. Проведите другой конец кабеля-удлинителя сзади и вставьте его вниз около трубопровода тормоза и затем далее сзади коробки передач.

18 Зафиксируйте кабель-удлинитель хомутом в крышке аккумулятора (A) и выход - на канале (B). Отрегулируйте фиксацию кабеля удлинителя по длине до нагревательного элемента.

⚠ ПРЕДУПРЕЖДЕНИЕ

Следите за тем, чтобы кабель не лежал на острых краях или на горячей поверхности. Перетирание или плавление может вызвать короткое замыкание и пожар.

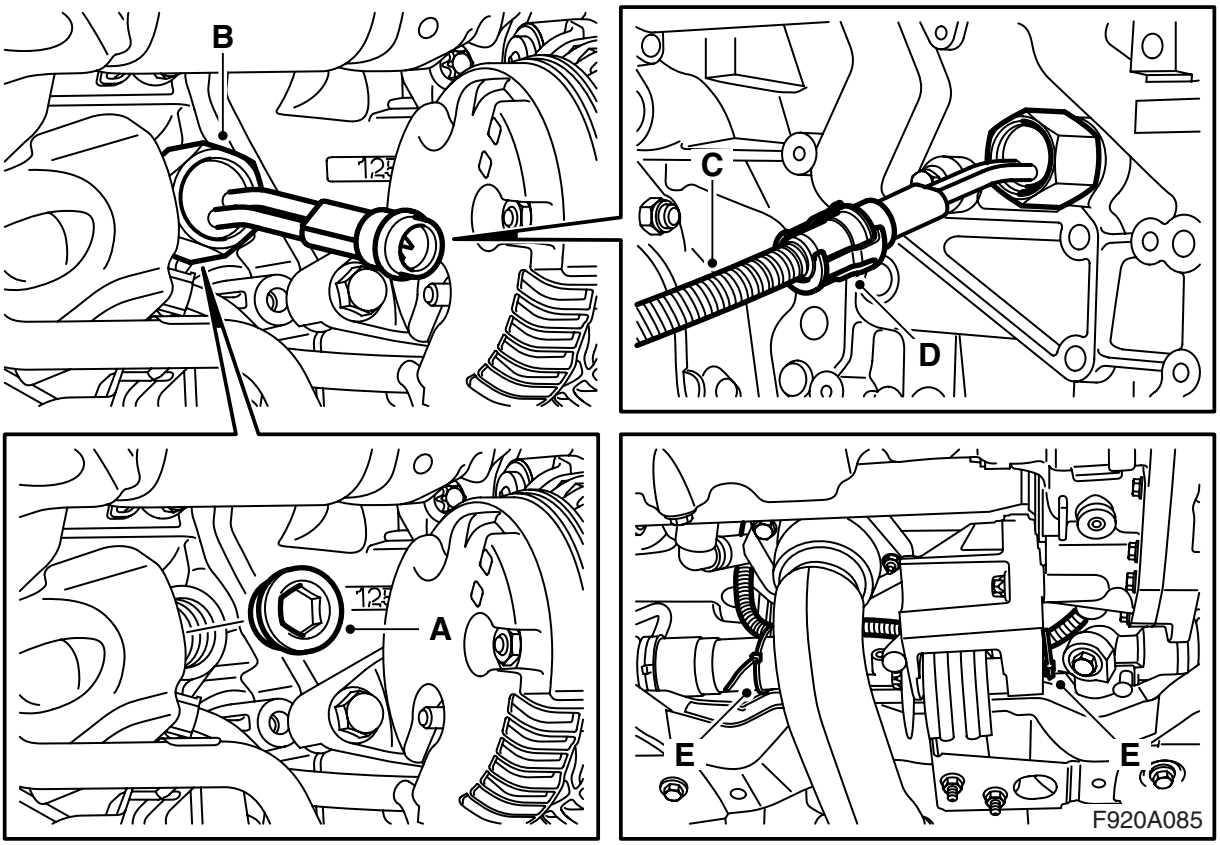

19 Поднимите автомобиль.

20 Демонтируйте пробку (A) с блока двигателя.

21 Смонтируйте нагревательный элемент (B) с шайбой.

22 Затяните нагревательный элемент, пользуйтесь специальным инструментом, арт. № 8996480.

Момент затяжки: 100 Нм (75 фунт/фут).

23 Подсоедините кабель-удлинитель (C) к нагревательному элементу, нанесите бескислотный вазелин, арт. № 30 15 286 или другой соответствующий состав на уплотнительное кольцо кабеля подачи и подсоедините к нагревательному элементу.

⚠ ПРЕДУПРЕЖДЕНИЕ

Очень важно, чтобы перед подсоединением уплотнительное кольцо соединительного кабеля было смазано, а все соединения прижаты соответствующим образом. Плохой контакт может вызвать перегрев и пожар.

24 Смонтируйте зажим (D) на подсоединении. Когда зажим правильно смонтирован, слышится щелчок.

25 Зафиксируйте кабель-удлинитель хомутом (E) к механизму управления.

⚠ ПРЕДУПРЕЖДЕНИЕ

Следите за тем, чтобы кабель не лежал на острых краях или на горячей поверхности. Перетирание или плавление может вызвать короткое замыкание и пожар.

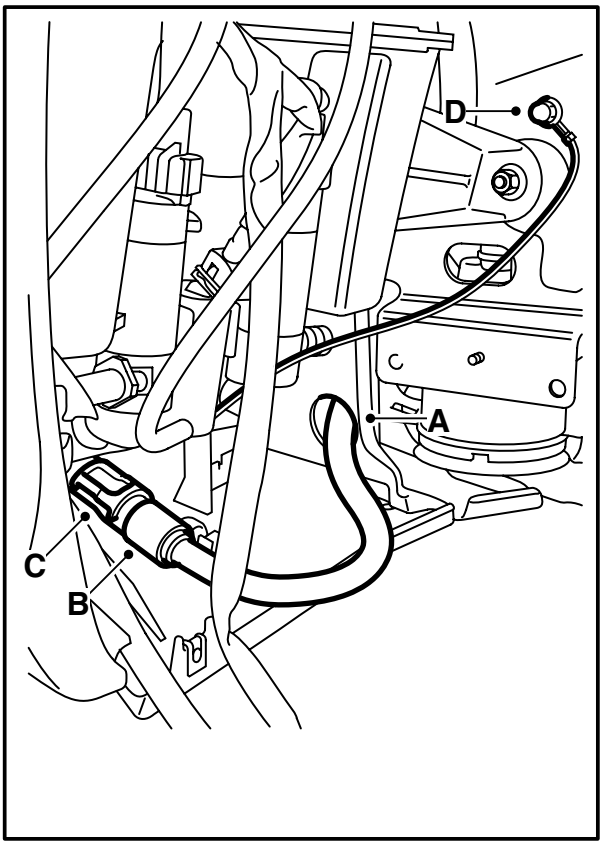

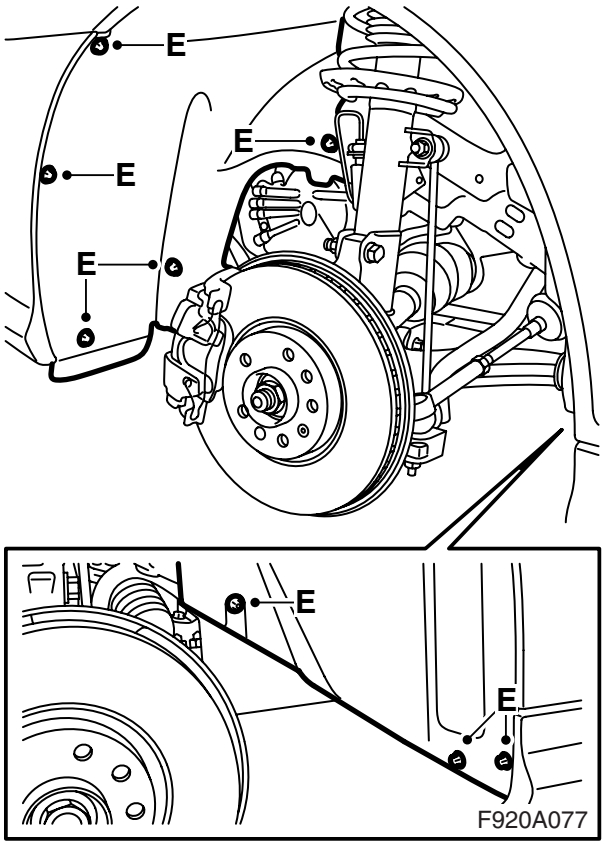

26 Проведите кабель подачи через отверстие (A).

27 Смонтируйте передний кожух буфера, смонтируйте разъем в держателе и подсоедините разъем.

Автомобили со стеклоочистителями для фар: Зацепите шланг в щите спойлера.

28 Нанесите бескислотный вазелин, арт. № 30 15 286 или другой соответствующий состав на уплотнительное кольцо кабеля подачи и подсоедините соединительный кабель (B) к ответвлению контакта/кабелю подачи.

29 Смонтируйте зажим (C) на подсоединении. Когда зажим правильно смонтирован, слышится щелчок.

Разместите возможный излишек длины кабеля подачи в полости буфера и зафиксируйте хомутом.

⚠ ПРЕДУПРЕЖДЕНИЕ

Очень важно, чтобы перед подсоединением уплотнительное кольцо соединительного кабеля было смазано, а все соединения прижаты соответствующим образом. Плохой контакт может вызвать перегрев и пожар.

30 Смонтируйте кабель заземления к пункту заземления (D) имеющейся колпачковой гайкой.

31 Смонтируйте передний подкрыльник (E).

32 Смонтируйте левое переднее колесо.

33 Опустите автомобиль.

34 **Автомобили со стеклоочистителями фар:** Проверьте работу стеклоочистителей фар.

35 Долейте охлаждающую жидкость и заверните крышку расширительного бачка. Проверьте герметичность системы.

36 Выпустите воздух из системы охлаждения следующим образом:

⚠ ПРЕДУПРЕЖДЕНИЕ

В системе охлаждения преобладает повышенное давление. Горячая охлаждающая жидкость и испарения могут с силой выйти наружу.
- Открывайте крышку медленно, чтобы выпустить избыточное давление.
- Неосторожность может привести к травме глаз и ожогам

Примечание

AC/ACC должен быть выключен.

Наполните систему охлаждения до отметки MAX. Закройте крышку расширительного бачка, запустите двигатель и дайте ему поработать с различным уровнем оборотов до прогрева.

Проверьте наличие непрерывного потока охлаждающей жидкости в шланге от корпуса термостата к расширительному бачку.

Дайте двигателю поработать до тех пор, пока не откроется термостат.

Осторожно откройте крышку расширительного бачка и наполните до отметки MAX. Закройте крышку. Заглушите двигатель и при необходимости наполните до отметки MAX.

Автомобили с передней частью Aero

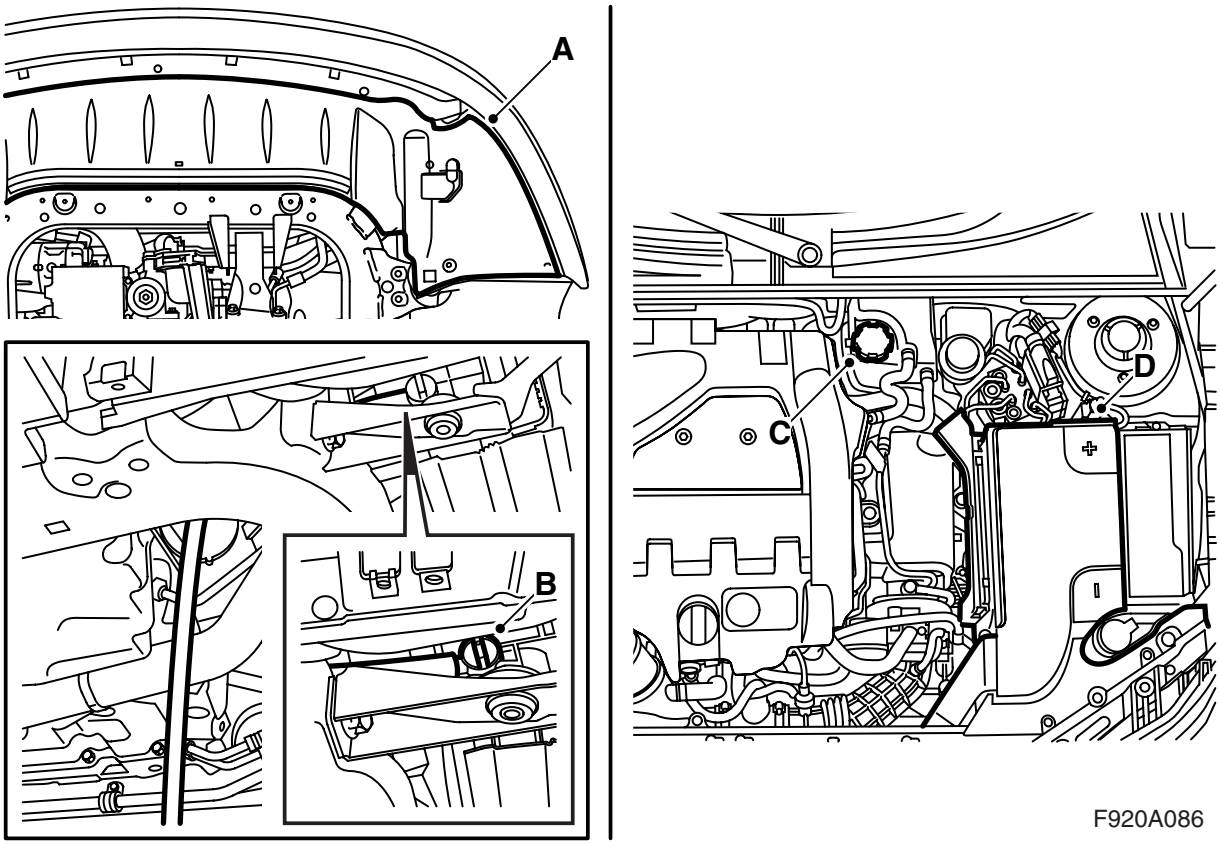

1 Поднимите автомобиль.
2 Снимите щиток спойлера (A), разъедините контактный соединитель бампера и снимите его с держателя на щитке спойлера.

   Автомобили со стеклоочистителями фар: Снимите шланг со щита спойлера.
3 Поставьте под радиатором сливной сосуд, подсоедините шланг к радиатору (B) и слейте охлаждающую жидкость.
4 Опустите автомобиль.
5 Снимите крышку расширительного бачка (C).
6 Демонтируйте крышку аккумулятора (D).
7 Проведите один конец кабеля-удлинителя вниз между турбоагрегатом и передним краем аккумулятора.
8 Проведите кабель-удлинитель между аккумулятором и турбо. Проведите другой конец кабеля-удлинителя сзади и вставьте его вниз около трубопровода тормоза и затем далее сзади коробки передач.

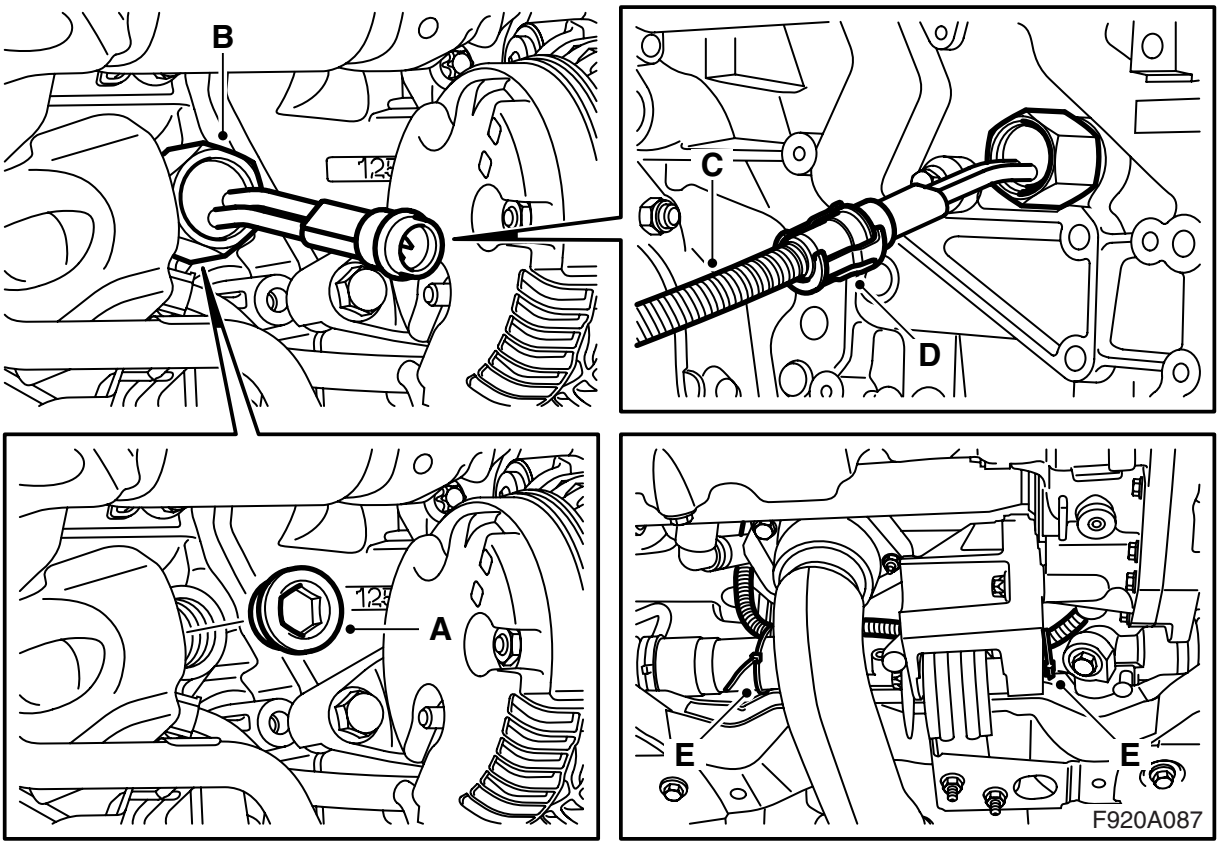

9 Поднимите автомобиль.
10 Закройте кран радиатора.
11 Демонтируйте пробку (A) с блока двигателя.
12 Смонтируйте нагревательный элемент (B) с шайбой.
13 Затяните нагревательный элемент, пользуйтесь специальным инструментом, арт. № 8996480.
Момент затяжки: 100 Нм (75 фунт/фут).
14 Подсоедините кабель-удлинитель (C) к нагревательному элементу.
15 Смонтируйте зажим (D).
16 Зафиксируйте кабель-удлинитель хомутом (E) в механизме управления.

⚠ ПРЕДУПРЕЖДЕНИЕ

Следите за тем, чтобы кабель не лежал на острых краях или на горячей поверхности. Перетирание или плавление может вызвать короткое замыкание и пожар.

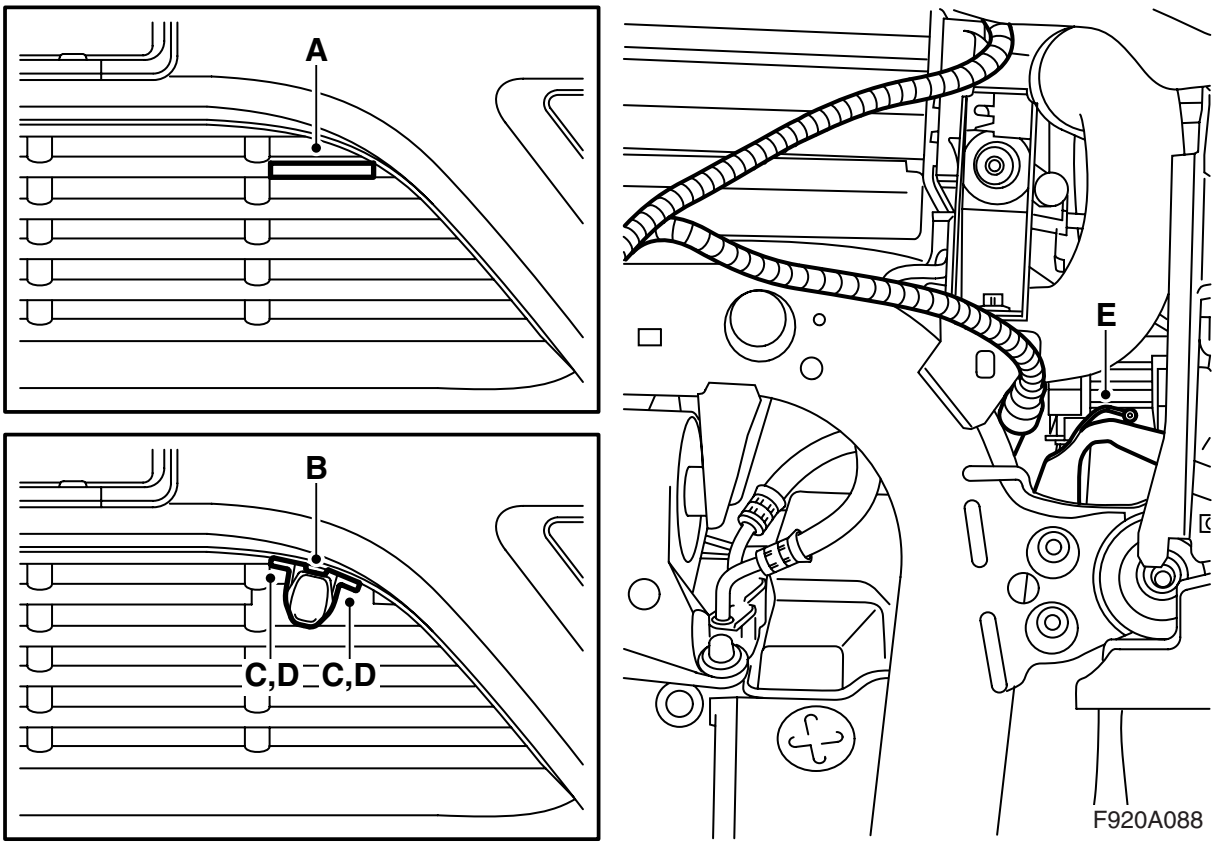

17 Отпилите решетку прутковой пилой по маркировке (A).

18 Установите держатель согласно позиции (B) как можно дальше к решетке, чтобы не допустить выхода контакта. Держатель должен находиться на одном радиусе с буфером. Проделайте отверстие шилом (C).

19 Установите контакт подачи питания в держателе, стрелка на держателе должна быть направлена вперед, а крышка должна открываться вверх. Смонтируйте держатель на винтах (D).

20 Разделите разъем на лонжероне. Просверлите сверлом на 3,5 мм отверстие для кабеля заземления в лонжероне (E).

Указание

Отверстие сверлите сразу же рядом с квадратным отверстием.

21 Соскребите краску для обеспечения надежного заземления и прикрутите заземляющий провод винтом и зубчатой шайбой (E) (зубчатую шайбу следует размещать между клеммой кабеля заземления и кузовом). Нанесите растекающееся средство защиты от коррозии.

22 Подсоедините разъем, расположенный на лонжероне.

23 Подсоедините кабель подачи питания к кабелю удлинителю.

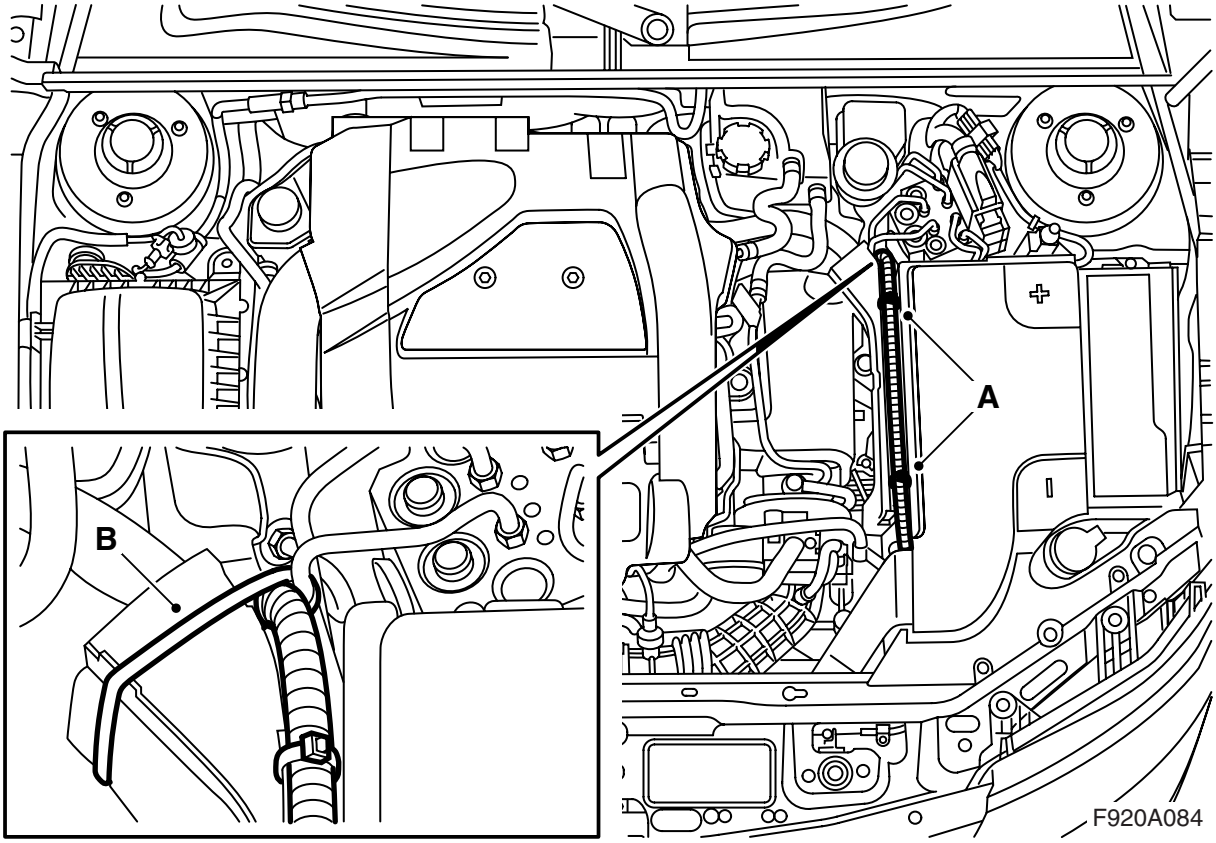

24 Опустите автомобиль.

25 Смонтируйте крышку аккумулятора.

26 Зафиксируйте кабель-удлинитель хомутом (A) в крышке аккумулятора и около выхода канал проводки (B).

⚠ ПРЕДУПРЕЖДЕНИЕ

Следите за тем, чтобы кабель не лежал на острых краях или на горячей поверхности. Перетирание или плавление может вызвать короткое замыкание и пожар.

27 Долейте охлаждающую жидкость и заверните крышку расширительного бачка. Проверьте герметичность системы.

28 Выпустите воздух из системы охлаждения следующим образом:

⚠ ПРЕДУПРЕЖДЕНИЕ

В системе охлаждения преобладает повышенное давление. Горячая охлаждающая жидкость и испарения могут с силой выйти наружу.
- Открывайте крышку медленно, чтобы выпустить избыточное давление.
- Неосторожность может привести к травме глаз и ожогам

Примечание

AC/ACC должен быть выключен.

Наполните систему охлаждения до максимального уровня. Закройте крышку расширительного бачка. Запустите двигатель и дайте ему поработать с различными уровнями оборотов, пока не включится вентилятор радиатора. Осторожно откройте крышку расширительного бачка и наполните до максимального уровня. Закройте крышку. Заглушите двигатель и при необходимости долейте охлаждающую жидкость до максимального уровня.

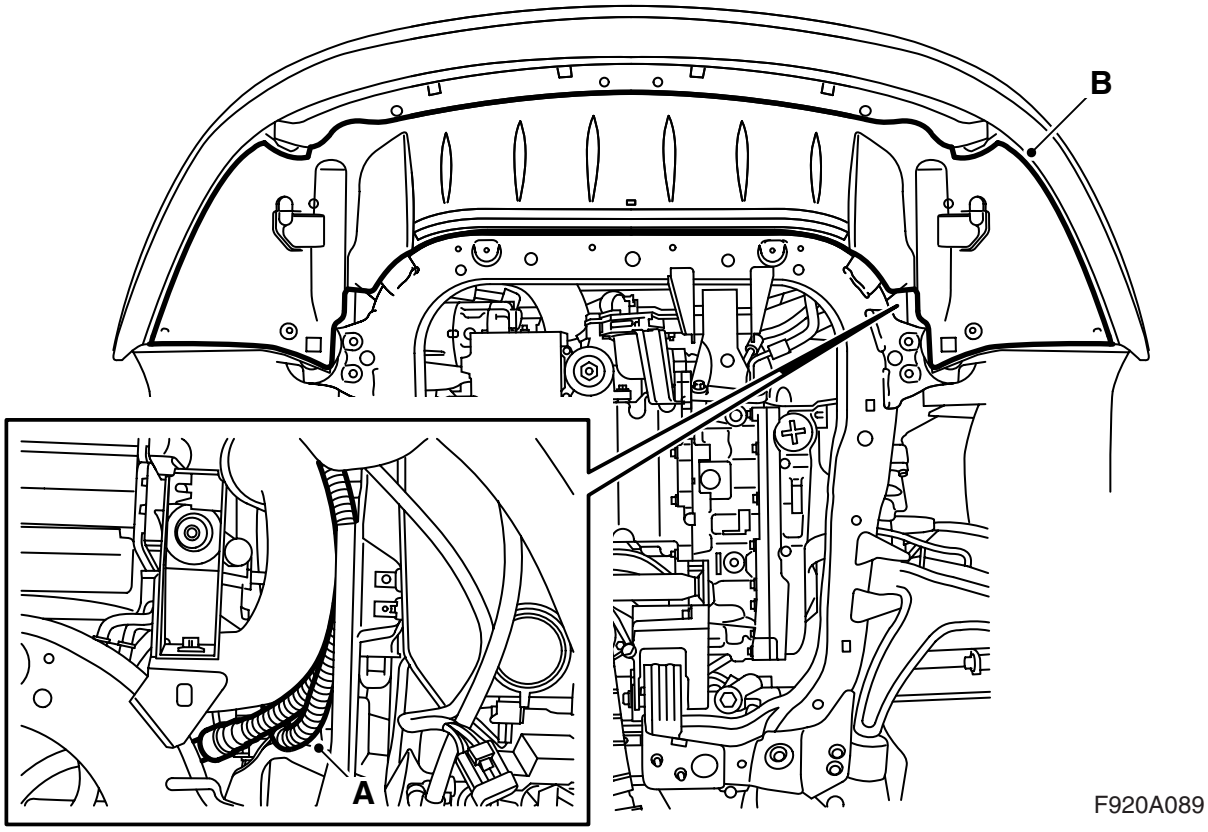

29 Поднимите автомобиль.

30 Поместите весь излишек кабеля подачи питания (A) между шлангом наддувочного воздуха и пластиковым щитком. Закрепите хомутом.

31 Поднимите щиток спойлера, вставьте в держатель контактный разъем буфера и подключите штепсельный разъем. Смонтируйте щиток спойлера (B).

Автомобили со стеклоочистителями для фар: Зацепите шланг в щите спойлера.

32 Опустите автомобиль.

Инструкции по эксплуатации

- Кабель-удлинитель должен быть изготовлен из маслостойкой резины и предназначен для использования вне помещений, его сечение не менее 3 x 1,5 мм^2.
- Систему нагревателя можно подключать только к заземленной розетке.
- Осторожно обращайтесь со всеми кабелями. Обращайте особое внимание на опасность защемления между капотом и кузовом автомобиля, а также опасность порезов об острые металлические элементы.

⚠ ПРЕДУПРЕЖДЕНИЕ

Во избежание поражения электрическим током регулярно проверяйте заземление контакта "земля" соединительного кабеля, корпуса нагревателя и кузова автомобиля.

- Регулярно обследуйте кабель-удлинитель на наличие повреждений и старение. Поврежденные кабели следует немедленно заменить.

Примечание

Функционирование обогревателя может быть нарушено, если:

- охлаждающая жидкость загрязнена
- уровень охлаждающей жидкости слишком низкий, либо в системе присутствует воздух
- в системе имеется скопление шуги
- используется радиаторный герметик