MONTERINGSANVISNING · INSTALLATION INSTRUCTIONS
MONTAGEANLEITUNG · INSTRUCTIONS DE MONTAGE

Saab 9-5 M05-

สายไฟมัดรวมสำหรับคานลาก

Accessories Part No.	Group	Date	Instruction Part No.	Replaces
32 025 635	**9:37-05**	**May 05**	**32 025 628**	**--**

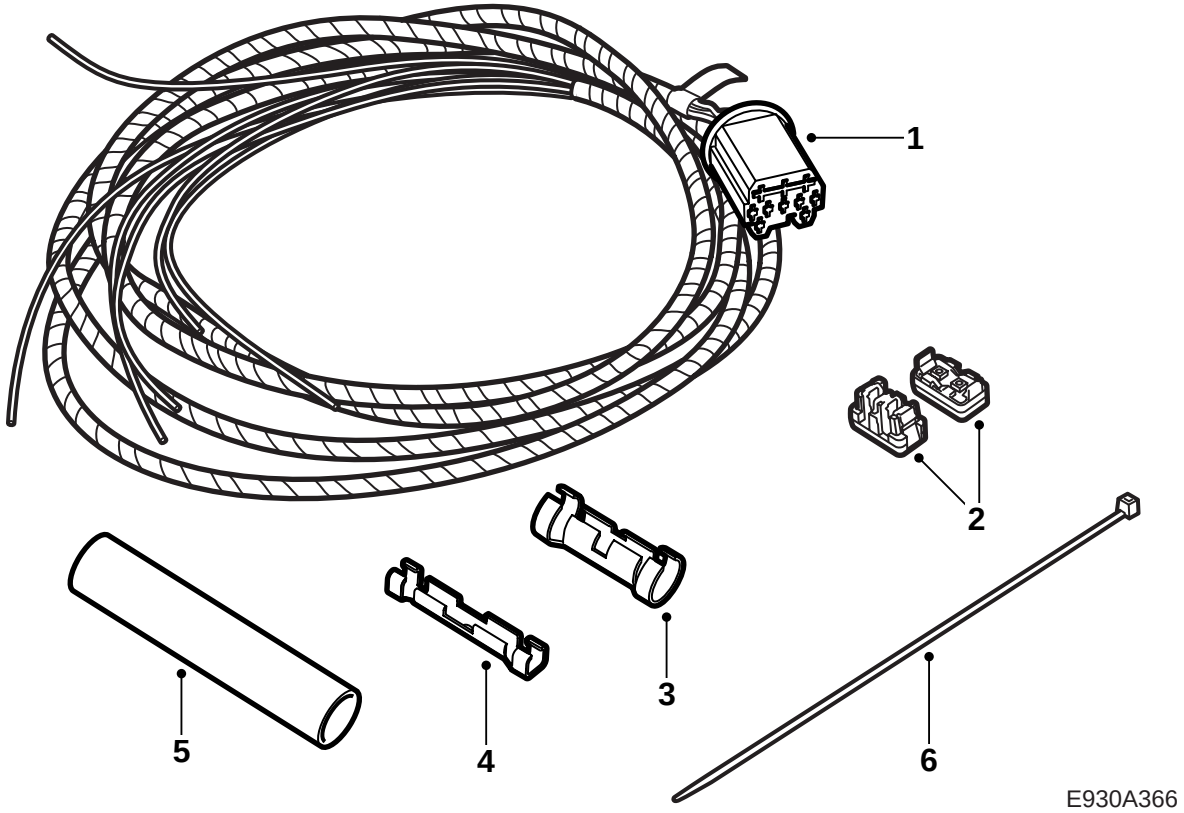

1 สายไฟมัดรวม

2 ขั้วต่อสายเคเบิล (x7)

3 ปลอกขั้วต่อแบบเป็นลอน 4 มม.^{2}

4 ปลอกขั้วต่อแบบเป็นลอน 2.5 มม.^{2}

5 ท่อแบบหดตัวได้

6 เข็มขัดรัดสายไฟ (x14)

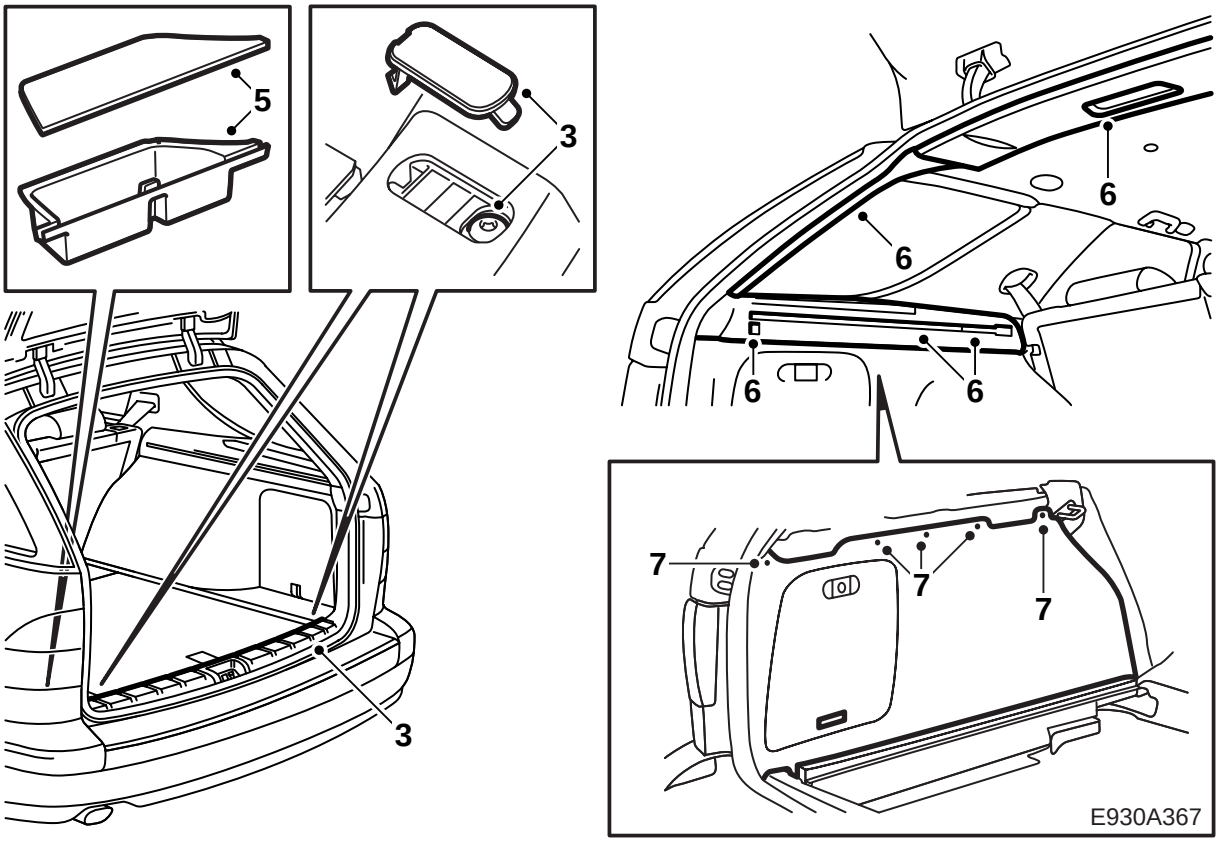

1 ถอดสายเคเบิลขั้วลบของแบตเตอรี่ออก

2 **5D:** ถอดที่กั้นสัมภาระออก

3 **5D:** ถอดขอบกันถลอกออก

4 **5D:** พับพนักพิงหลังของที่นั่งด้านหลังซ้ายลง และถอดฝาครอบระหว่างประตูด้านหลังซ้ายและพนัก-พิงหลังออก

5 **5D:** ถอดช่องเก็บของด้านซ้ายที่พื้นรถออก

6 **5D:** ปลดด้านซ้ายของฝาครอบด้านหลังออก ถอดเสากลางประตู D ด้านซ้ายออก และถอดตัวรองรับที่กั้นสัมภาระออก (สกรู 3 ตัว)

7 **5D:** ถอดสลักเกลียวออกจากส่วนบนของขอบแต่งข้างด้านซ้าย และยกขอบแต่งข้างด้านซ้ายออก

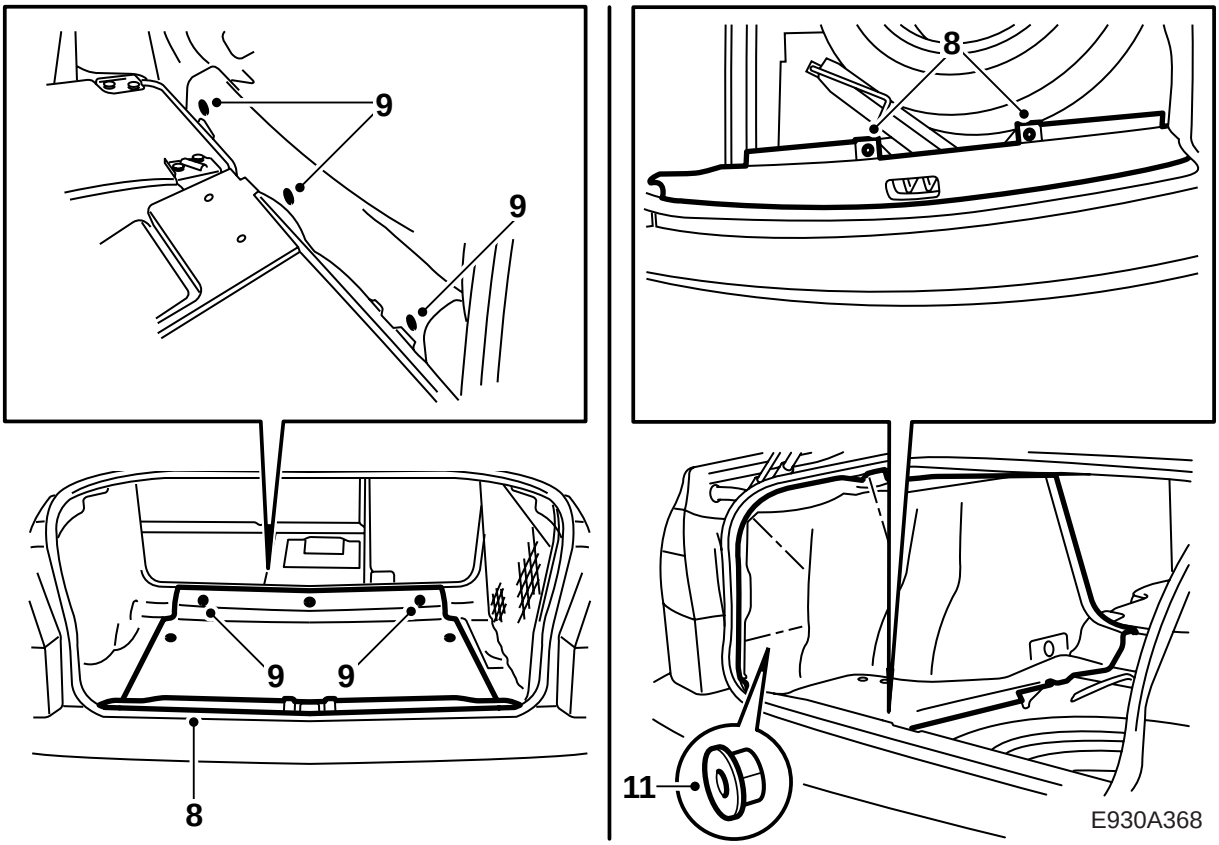

8 **4D:** ถอดขอบกันถลอกของช่องเก็บสัมภาระออก

9 **4D:** ถอดแผงพื้นออก

10 **4D:** พับพนักพิงหลังด้านซ้าย และถอดสกรูของฝาครอบลำโพงออก

11 **4D:** ถอดขอบข้างทางด้านซ้ายในช่องเก็บสัมภาระออก

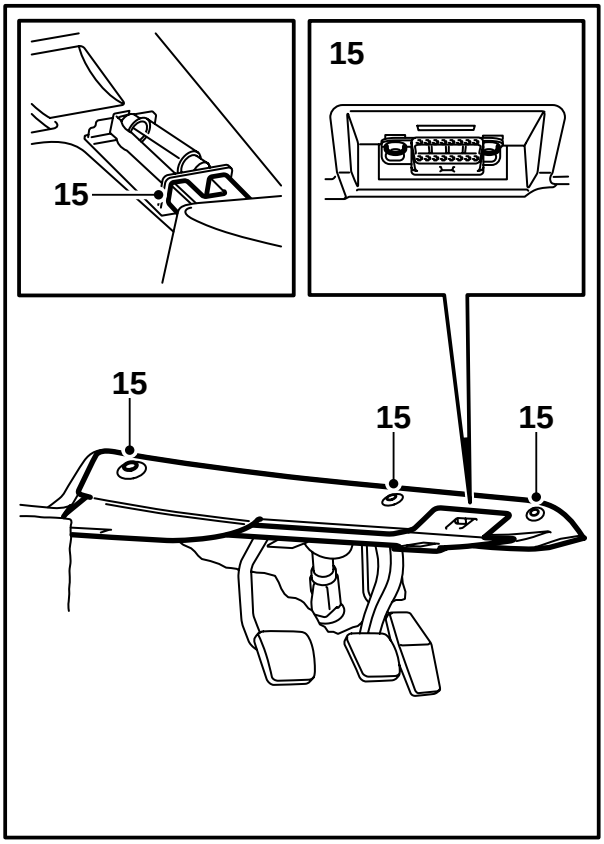

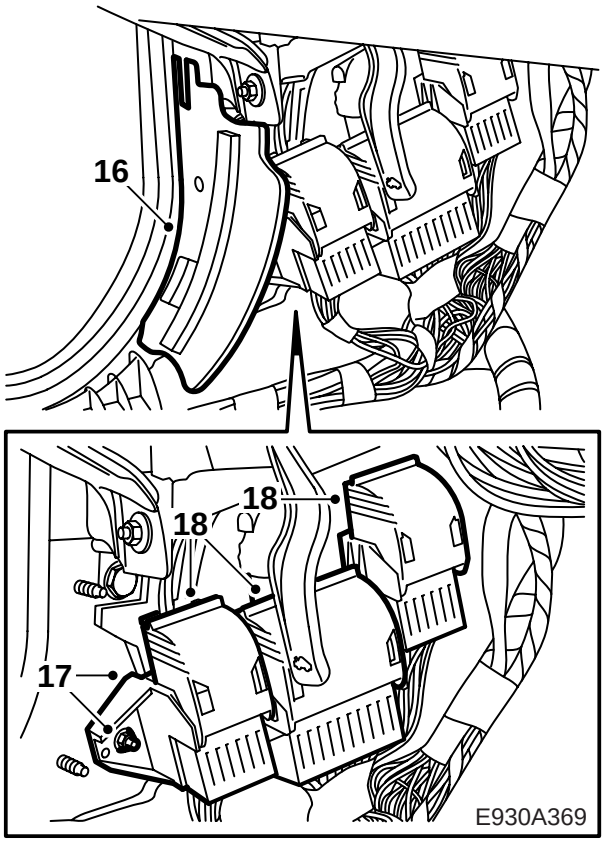

12 ถอดขอบกันถลอกของประตูด้านหลังซ้ายออก และงอขอบออก

13 งอขอบที่ด้านล่างของเสาขอบประตู B ด้านซ้ายออก

14 ถอดขอบกันถลอกของประตูด้านหน้าซ้ายออก และงอขอบออก

15 ถอดฝาครอบแผงด้านล่างออก และพับพรมของเสาขอบประตู A ไปทางด้านข้าง

16 ถอดฝาครอบแผงขั้วต่อสายออก

17 ถอดแขนยึดขั้วต่อสายที่มีขั้วต่อสายสีขาว เขียว และน้ำเงินออกจากผนัง

18 แยกขั้วต่อสายทั้งสามออกจากกัน

19 ตัดเข็มขัดรัดสายไฟของสายไฟมัดรวม และติดเทปที่ตรงกลางขั้วต่อสายแบบ 80 ขาเพื่อสามารถเข้าถึงได้ง่ายยิ่งขึ้น

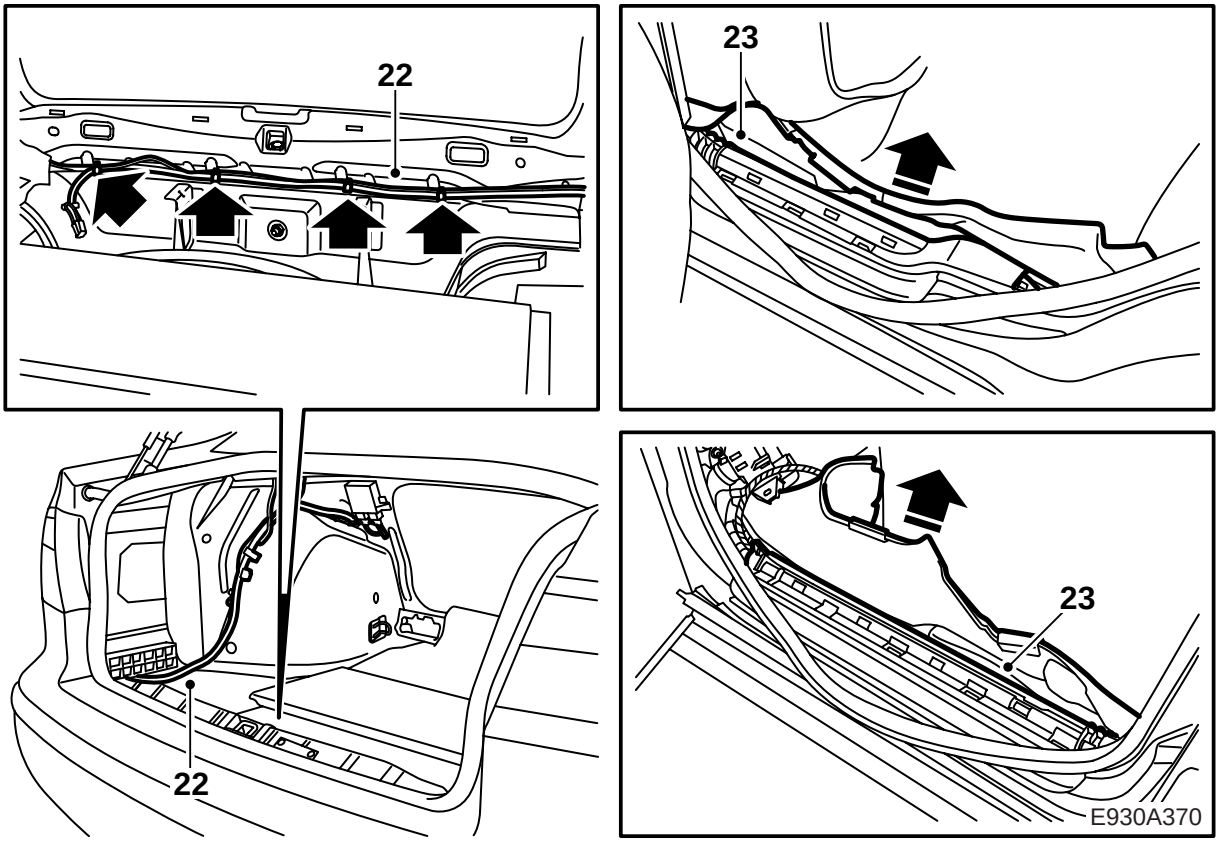

20 ติดตั้งขั้วต่อสายไฟมัดรวมของชุดติดตั้งบนส่วนรองรับแท่นยึดด้านขวาบนในช่องเก็บล้ออะไหล่

21 เดินสายไฟมัดรวมของชุดติดตั้งไปตามสายไฟมัดรวมปกติของรถยนต์ที่ทางด้านซ้ายขึ้นไปทางแขนยึดขั้วต่อสายที่ด้านซ้ายของเสาขอบประตู A สายเคเบิลสีแดง/ขาวที่มีสายเคเบิลหมายเลข 3 จะเดินไปที่ไฟรวมท้ายรถด้านซ้าย

⚠ คำเตือน

ต้องเดินสายไฟมัดรวมและยึดให้แน่น เพื่อไม่ให้มีสิ่งใดกดทับหรือครูดกับชิ้นส่วนอื่นๆ เมื่อทำการประกอบชิ้นส่วนอื่นๆ กลับเข้าที่ การเดินสายไฟไม่ถูกต้องจะทำให้สายไฟมัดรวมเสียหายและอาจก่อให้เกิดไฟช็อต/ไฟไหม้ได้

22 ใช้เข็มขัดรัดสายไฟยึดสายไฟมัดรวมเข้ากับแท่นยึดสายไฟมัดรวมปกติของรถยนต์สูงขึ้นไปจนถึงท่อร้อยสายเคเบิลของประตูด้านหลัง ตรวจสอบว่าสวิตช์ของประตูด้านหลังและสายเคเบิลที่เชื่อมต่อไม่เกะกะ

23 เปิดท่อร้อยสายเคเบิลที่ธรณีประตูและเดินสายไฟมัดรวมของชุดติดตั้งในท่อขึ้นไปจนถึงแขนยึดขั้วต่อสาย เดินสายไฟมัดรวมใต้ท่ออากาศในเสาขอบประตู B ปิดท่อ

สำหรับ M05 ให้ทำจนถึงขั้นตอนที่ 24

สำหรับ M06- ให้ทำจนถึงขั้นตอนที่ 34

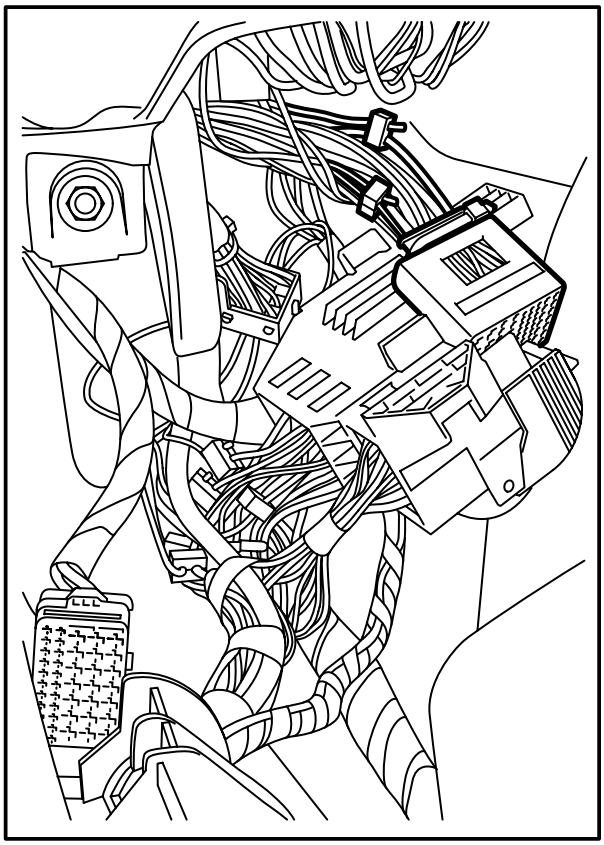

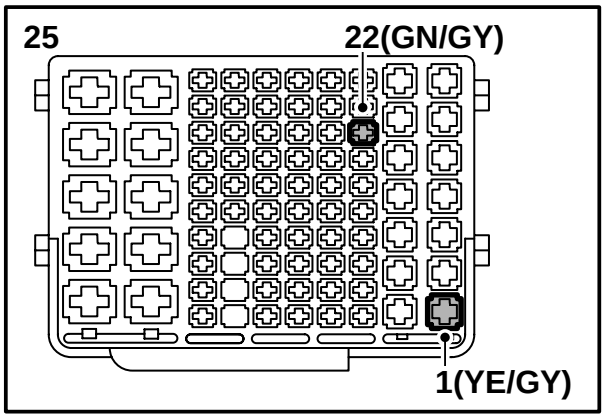

E930A371

24 **M05:** เชื่อมสายเคเบิลต่อไปนี้เข้ากับสายไฟมัดรวมของขั้วต่อสายแบบปลอก (ขั้วต่อสายด้านบน) โดยใช้ขั้วต่อแบบเป็นลอน โดยปฏิบัติตามขั้นตอนต่อไปนี้:

หมายเลขสายเคเบิลของชุดติดตั้ง	ตำแหน่ง H80-1	สีของสายเคเบิลในรถยนต์
1	1	เหลือง/เทา
22	22	เขียว/เทา

25 **M05:** ตัดสายเคเบิลสีแดงที่ต่อไปยังตำแหน่งที่ 2 โดยตัดให้ใกล้กับขั้วต่อสายมากที่สุดเท่าที่จะทำได้ และพันไว้บนท่อแบบหดตัวได้

26 **M05:** เชื่อมสายเคเบิลเข้ากับสายเคเบิลหมายเลข 2 ของชุดติดตั้ง โดยใช้ปลอกขั้วต่อแบบเป็นลอนที่มีขนาดเล็กกว่า ใช้คีมสีเหลืองที่ใช้กับขั้วต่อแบบเป็นลอน

27 **M05:** ปิดท่อแบบหดตัวได้และทำความร้อนอย่างระมัดระวังโดยใช้ปืนเป่าลมร้อน

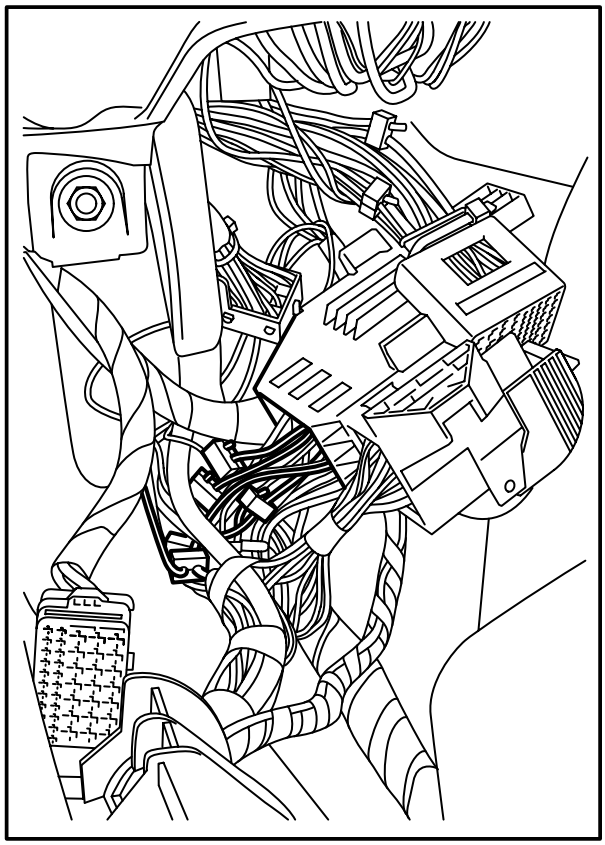

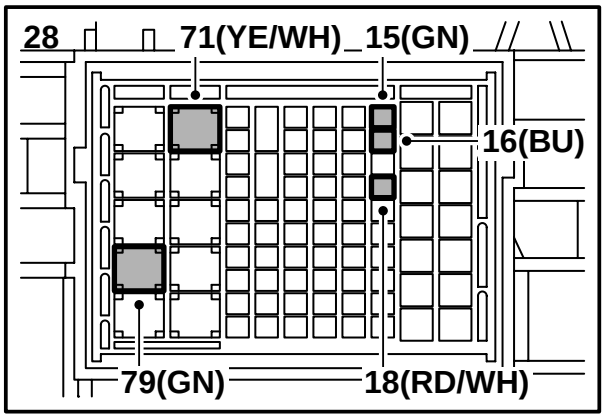

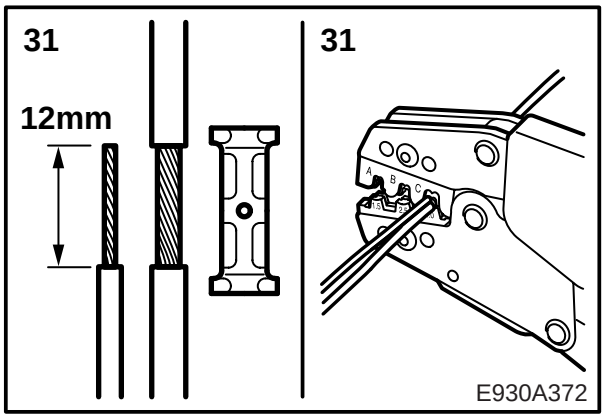

28 **M05:** เชื่อมสายเคเบิลต่อไปนี้เข้ากับสายไฟมัดรวมของขั้วต่อสายที่เป็นขา (ขั้วต่อสายด้านล่าง) โดยใช้ขั้วต่อแบบเป็นลอน โดยปฏิบัติตามขั้นตอนต่อไปนี้:

หมายเลขสายเคเบิลของชุดติดตั้ง	ตำแหน่ง H80-1	สีของสายเคเบิลในรถยนต์
15	15	เขียว
16	16	น้ำเงิน
18	18	แดง/ขาว
71	71	เหลือง/ขาว
79	79	เขียว

29 **M05:** ตัดสายเคเบิลสีแดง/ขาว (อยู่ในสายไฟมัดรวมปกติของรถยนต์) จากตำแหน่งที่ 18 หลังจากปลอกสำหรับเชื่อมต่อ และปิดเทปเพื่อหุ้มฉนวนส่วนปลายของสายเคเบิล

30 **M05:** ปลอกฉนวนออกจากสายเคเบิลสีม่วง (อยู่ในสายไฟมัดรวมปกติของรถยนต์) ซึ่งเดินไปยังตำแหน่งที่ 73 โดยไม่ต้องตัดสายไฟ ปลอกเพียงแค่พอดีสำหรับใส่ในขั้วต่อแบบลอนของปลอกขั้วต่อแบบเป็นลอนที่มีขนาดใหญ่กว่า (12 มม.)

31 **M05:** ปลอกตอนปลายของสายเคเบิลหมายเลข 73 ของชุดติดตั้งออก 12 มม. และสอดเข้าในปลอกพร้อมกับสายเคเบิลสีม่วง จับจีบปลอกเข้าหากันโดยใช้คีมสีเหลืองที่ใช้กับขั้วต่อแบบเป็นลอน

32 **M05:** ติดเทปเพื่อหุ้มฉนวนขั้วต่อแบบเป็นลอน และใช้เทปติดขั้วต่อแบบเป็นลอนเข้ากับสายไฟมัดรวม

33 **M05:** ใช้เทปติดสายไฟมัดรวมเข้าด้วยกันให้เหมาะสม เสียบปลั๊กขั้วต่อสาย และติดตั้งแขนยึดขั้วต่อสาย

ดำเนินการต่อจนถึงขั้นตอนที่ 44

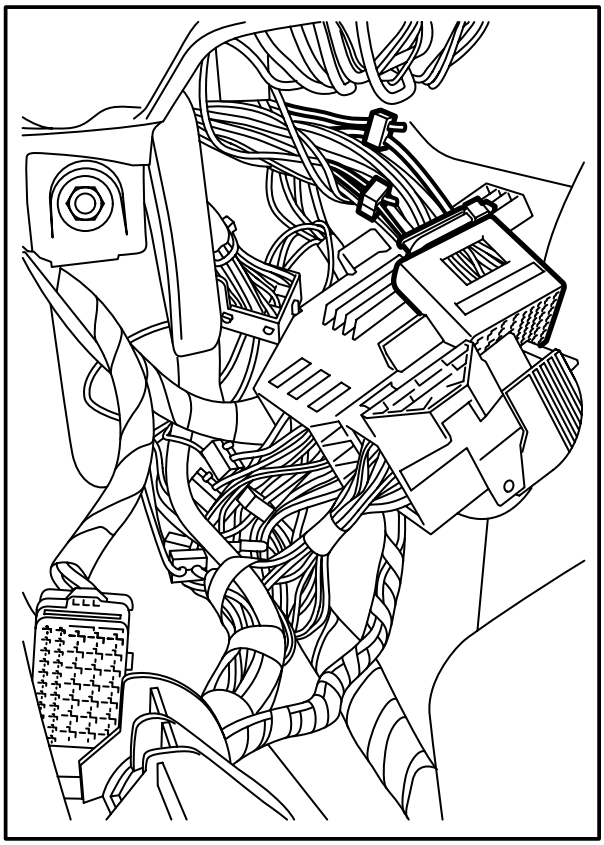

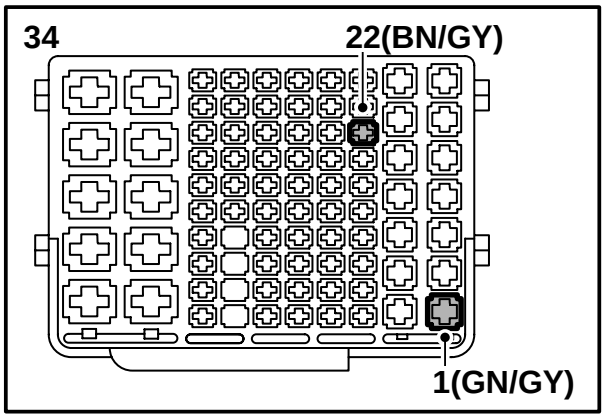

E930A373

34 **M06-:** เชื่อมสายเคเบิลต่อไปนี้เข้ากับขั้วต่อสายแบบปลอก (ขั้วต่อสายด้านบน) โดยใช้ขั้วต่อแบบเป็นลอน โดยปฏิบัติตามขั้นตอนต่อไปนี้:

หมายเลขสายเคเบิลของชุดติดตั้ง	ตำแหน่ง H80-1	สีของสายเคเบิลในรถยนต์
1	1	เขียว/เทา
22	22	น้ำตาล/เทา

35 **M06-:** ตัดสายเคเบิลสีแดง/ม่วงที่ต่อไปยังตำแหน่งที่ 2 โดยตัดให้ใกล้กับขั้วต่อสายมากที่สุดเท่าที่จะทำได้ และพันไว้บนท่อแบบหดตัวได้

36 **M06-:** เชื่อมสายเคเบิลเข้ากับสายเคเบิลหมายเลข 2 ของชุดติดตั้ง โดยใช้ปลอกขั้วต่อแบบเป็นลอนที่มีขนาดเล็กกว่า ใช้คีมสีเหลืองที่ใช้กับขั้วต่อแบบเป็นลอน

37 **M06-:** ปิดท่อแบบหดตัวได้และทำความร้อนอย่างระมัดระวังโดยใช้ปืนเป่าลมร้อน

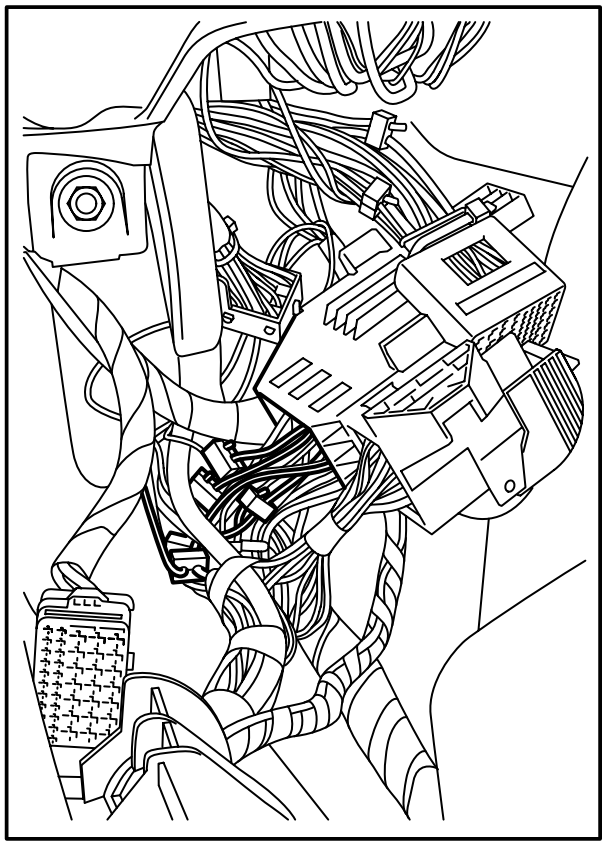

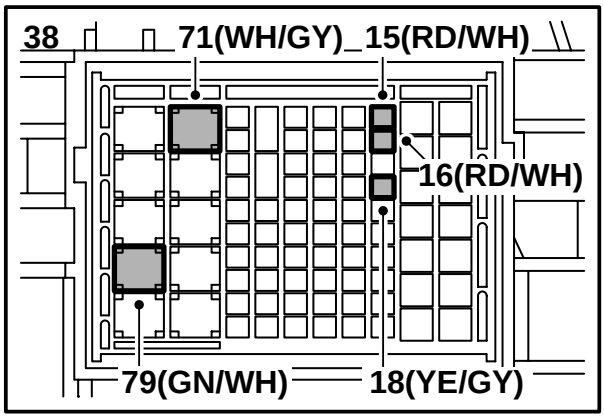

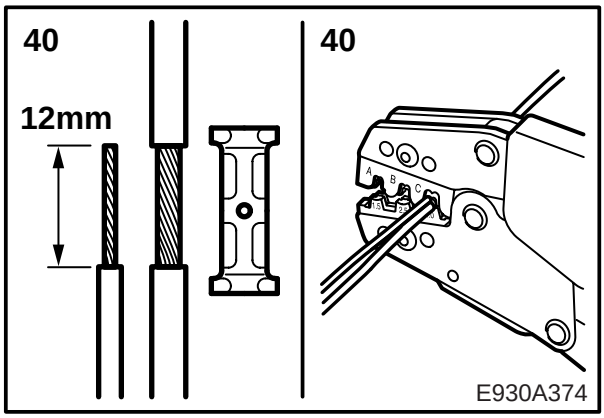

38 **M06-:** เชื่อมสายเคเบิลต่อไปนี้เข้ากับขั้วต่อสายที่เป็นขา (ขั้วต่อสายด้านล่าง) โดยใช้ขั้วต่อแบบเป็นลอน โดยปฏิบัติตามขั้นตอนต่อไปนี้:

หมายเลขสายเคเบิลของชุดติดตั้ง	ตำแหน่ง H80-1	สีของสายเคเบิลในรถยนต์
15	15	แดง/ขาว
16	16	แดง/ขาว
18	18	เหลือง/เทา
71	71	ขาว/เทา
79	79	เขียว/ขาว

39 **M06-:** ตัดสายเคเบิลสีเหลือง/เทา (อยู่ในสายไฟมัดรวมปกติของรถยนต์) จากตำแหน่ง 18 หลังจากปลอกสำหรับเชื่อมต่อ และปิดเทปเพื่อหุ้มฉนวนส่วนปลายของสายเคเบิล

40 **M06-:** ปลอกฉนวนออกจากสายเคเบิลสีน้ำตาล (อยู่ในสายไฟมัดรวมปกติของรถยนต์) ซึ่งเดินไปยังตำแหน่งที่ 73 โดยไม่ต้องตัดสายไฟ ปลอกเพียงแค่พอดีสำหรับใส่ในขั้วต่อแบบลอนของปลอกขั้วต่อแบบเป็นลอนที่มีขนาดใหญ่กว่า (12 มม.)

41 **M06-:** ปลอกตอนปลายของสายเคเบิลหมายเลข 73 ของชุดติดตั้งออก 12 มม. และสอดเข้าในปลอกพร้อมกับสายเคเบิลสีน้ำตาล จับจีบปลอกเข้าหากันโดยใช้คีมสีเหลืองที่ใช้กับขั้วต่อแบบเป็นลอน

42 **M06-:** ติดเทปเพื่อหุ้มฉนวนขั้วต่อแบบเป็นลอนและใช้เทปติดขั้วต่อแบบเป็นลอนเข้ากับสายไฟมัดรวม

43 **M06-:** ใช้เทปติดสายไฟมัดรวมเข้าด้วยกันให้เหมาะสม เสียบปลั๊กขั้วต่อสาย และติดตั้งแขนยึดขั้วต่อสาย

ดำเนินการต่อจนถึงขั้นตอนที่ 45

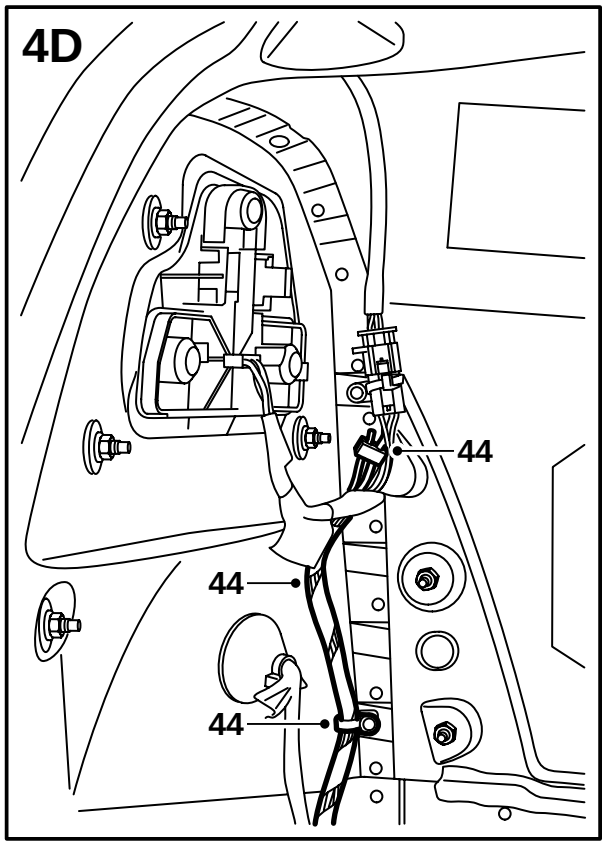

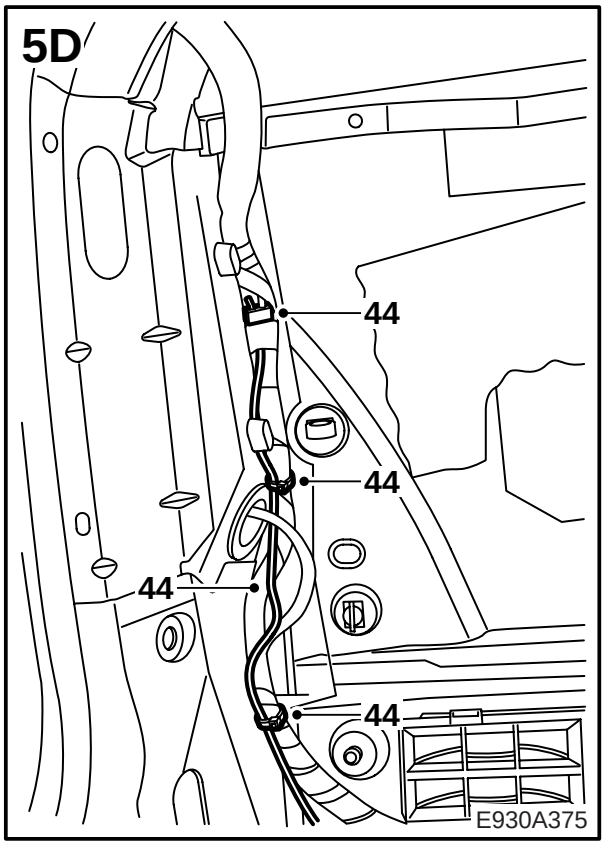

44 **M05:**

4D: เชื่อมสายเคเบิลสีแดง/ขาว (3) ของชุดติดตั้งเข้ากับสายเคเบิลสีแดง/ขาวในสายไฟมัดรวมเข้ากับขั้วต่อสายสีเทาที่ด้านข้างของไฟรวม ใช้เข็มขัดรัดสายไฟสองสามเส้นยึดสายเคเบิลให้แน่น

5D: เชื่อมสายเคเบิลสีแดง/ขาว (3) ของชุดติดตั้งเข้ากับสายเคเบิลสีแดง/ขาวในสายไฟมัดรวมโดยเดินผ่านไฟรวมไปทางหลังคา ใช้เทปพันรอบขั้วต่อสายหนึ่งรอบเพื่อป้องกันไม่ให้สั่นไปมา ใช้เข็มขัดรัดสายไฟสองสามเส้นยึดสายเคเบิลให้แน่น

45 **M06-:**

4D: เชื่อมสายเคเบิลสีแดง/ขาว (3) ของชุดติดตั้งเข้ากับสายเคเบิลสีเหลือง/เทาในสายไฟมัดรวมเข้ากับขั้วต่อสายสีเทาที่ด้านข้างของไฟรวม ใช้เข็มขัดรัดสายไฟสองสามเส้นยึดสายเคเบิลให้แน่น

5D: เชื่อมสายเคเบิลสีแดง/ขาว (3) ของชุดติดตั้งเข้ากับสายเคเบิลสีสีเหลือง/เทาในสายไฟมัดรวมโดยเดินผ่านไฟรวมไปทางหลังคา ใช้เทปพันรอบขั้วต่อสายหนึ่งรอบเพื่อป้องกันไม่ให้สั่นไปมา ใช้เข็มขัดรัดสายไฟสองสามเส้นยึดสายเคเบิลให้แน่น

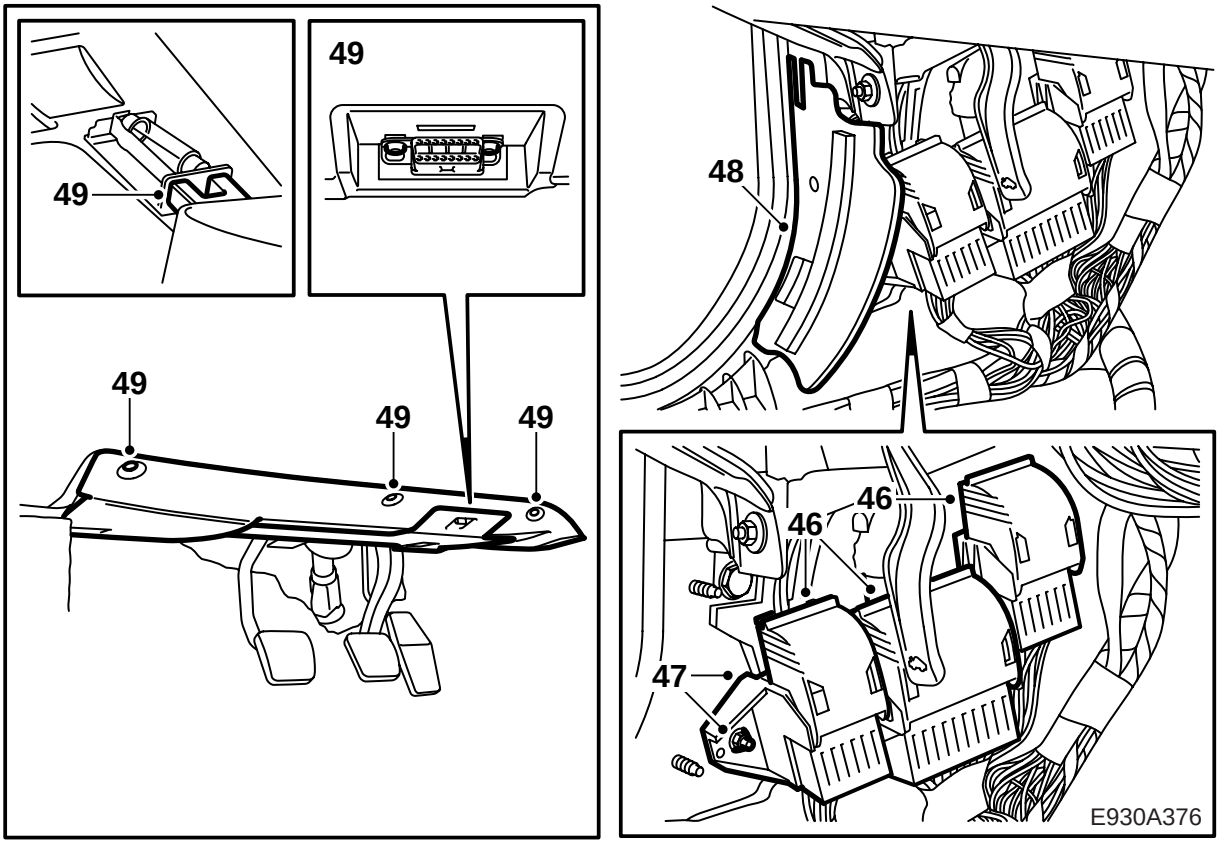

46 ติดเทปเพื่อยึดสายเคเบิลให้อยู่รอบขั้วต่อสายแบบ 80 ขา และเสียบปลั๊กขั้วต่อสายทั้งสามอัน

47 ติดตั้งแขนยึดขั้วต่อสายเข้ากับผนัง

48 ติดตั้งฝาครอบแผงของแขนยึดขั้วต่อสาย

49 พับพรมกลับเข้าที่ และติดตั้งฝาครอบแผงด้านล่าง

50 ติดตั้งขอบกันถลอกของประตูด้านหน้า ฝาครอบเสา ขอบประตู B และขอบกันถลอกของประตูด้านหลัง

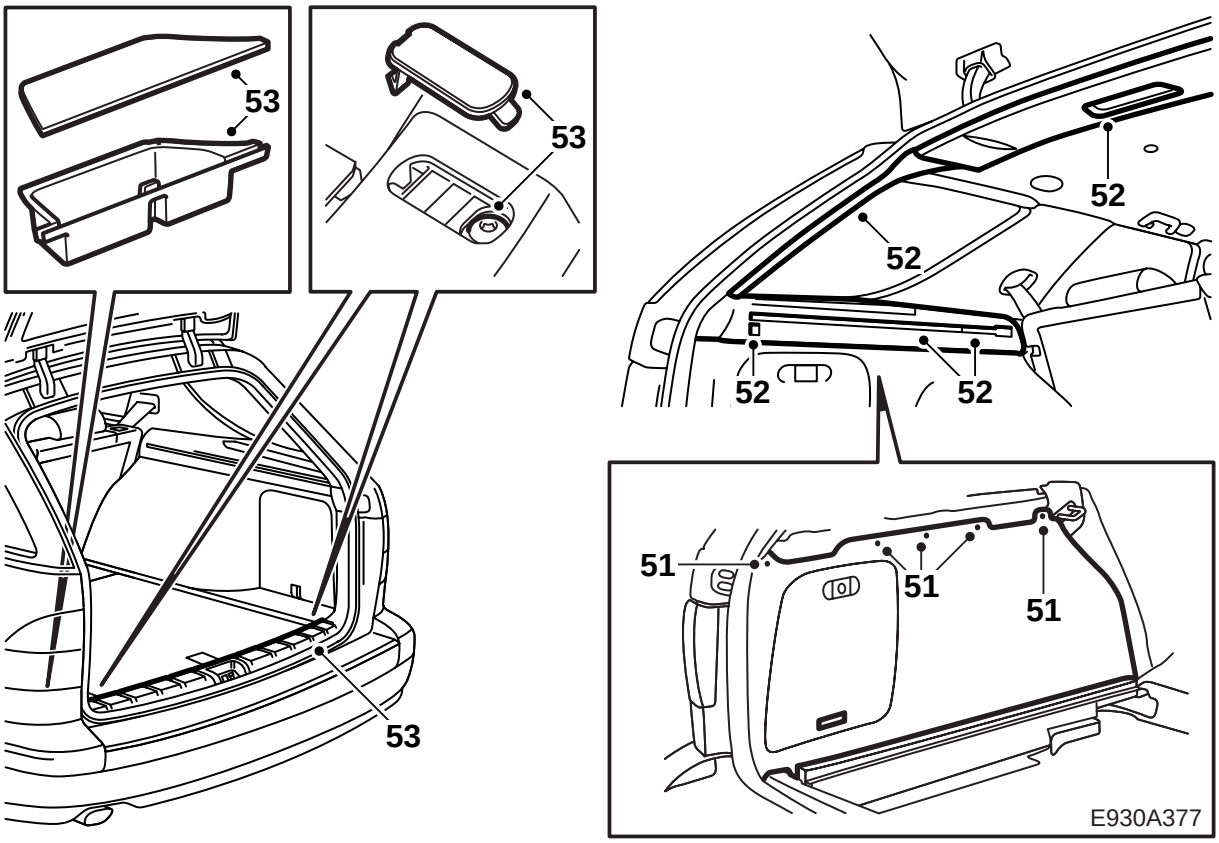

51 **5D:** จัดตำแหน่งขอบแต่งข้างและใส่สกรูที่ด้านบนของขอบแต่งข้าง

52 **5D:** ติดตั้งตัวรองรับที่กั้นสัมภาระ (สกรู 3 ตัว) และเสากลางประตู D กลับเข้าที่

53 **5D:** ติดตั้งช่องเก็บสัมภาระด้านซ้ายในพื้น และติด-ตั้งขอบกันถลอก

54 **5D:** ลดระดับแผงที่พื้นลง และติดตั้งที่กั้นสัมภาระ

55 **5D:** ติดตั้งฝาครอบระหว่างประตูด้านหลังซ้ายและพนักพิงหลัง แล้วยกพนักพิงหลังของที่นั่งด้านหลังขึ้น

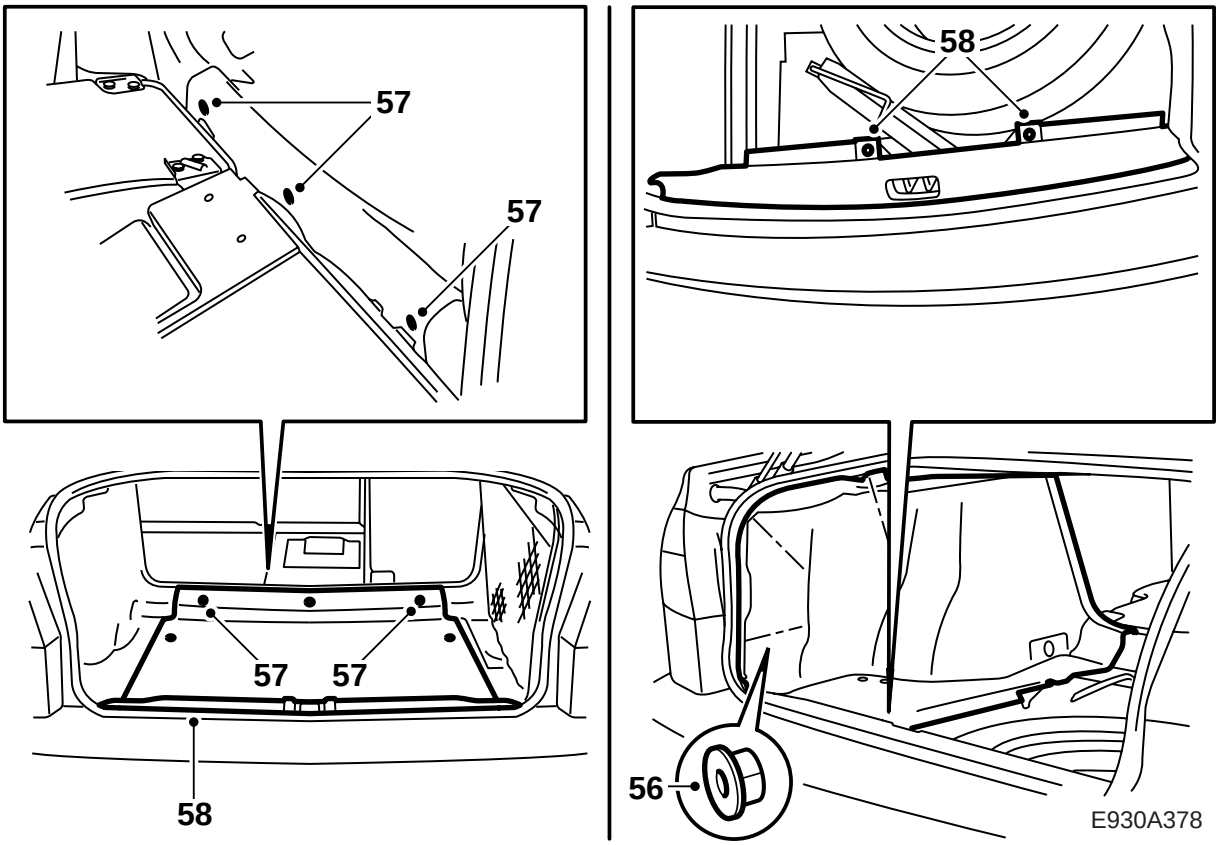

56 **4D:** ติดตั้งขอบแต่งข้างในช่องเก็บสัมภาระและสกรูของฝาครอบลำโพง

57 **4D:** ติดตั้งแผงที่พื้นและพับพนักพิงหลังกลับเข้าที่

58 **4D:** ติดตั้งขอบกันถลอก

59 เชื่อมต่อแบตเตอรี่และตั้งนาฬิกาในรถเพื่อให้แสดงวันที่และเวลาอย่างถูกต้อง

60 ตรวจสอบการทำงานของขั้วต่อสาย

ขา	การทำงาน
1	สัญญาณไฟเลี้ยว, ด้านซ้าย
2	ไฟตัดหมอกด้านหลัง, จาก DICE
3	ไฟตัดหมอกด้านหลังผ่านทางสายรัดจากขาที่ 2
4	สัญญาณไฟเลี้ยว, ด้านขวา
5	ไฟจอด, ด้านขวา
6	ไฟเบรค
7	ไฟจอด, ด้านซ้าย
8	ไฟถอยหลัง
9	+30 จากฟิวส์ A
10	+54 จากฟิวส์ 6